Федеральное государственное бюджетное учреждение
дополнительного профессионального образования
«Учебно-методический центр по образованию на железнодорожном транспорте»

Федеральное учебно-методическое объединение в системе среднего
профессионального образования по укрупненным группам профессий,
специальностей 23.00.00 Техника и технологии наземного транспорта

СБОРНИК
МЕТОДИЧЕСКИХ РАЗРАБОТОК,
ПРЕДСТАВЛЕННЫХ НА КОНКУРС «ПЕРЕДОВЫЕ ПРАКТИКИ МЕТОДИЧЕСКИХ РАЗРАБОТОК 2018 ДЛЯ СИСТЕМЫ СРЕДНЕГО ПРОФЕССИОНАЛЬНОГО ОБРАЗОВАНИЯ»

Москва
2020

Сборник методических разработок сформирован по результатам конкурса «Передовые практики методических разработок 2018 для системы среднего профессионального образования», организованным по заказу Министерства Просвещения РФ ООО СП «Содружество» с Центром развития профессионального образования ФГБОУ «Московский политехнический университет». В сборнике представлены работы участников конкурса. Название раздела соответствует названию номинации, в которой приняли участие сотрудники различных образовательных организаций, в том числе входящих в состав федерального учебно-методического объединения в системе среднего профессионального образования по укрупненным группам профессий, специальностей 23.00.00 «Техника и технологии наземного транспорта».

Материалы сборника напечатаны в авторской редакции с оригиналов, представленных участниками конкурса.

ISBN 978-5-907206-60-1

© ФГБУ ДПО «Учебно-методический центр по образованию на железнодорожном транспорте», 2020

СОДЕРЖАНИЕ

Раздел 4. «Передовая практика организации самостоятельной работы обучающихся по новым, наиболее востребованным профессиям и специальностям СПО»

ГБПОУ Краснодарского края
«КРАСНОДАРСКИЙ ПОЛИТЕХНИЧЕСКИЙ ТЕХНИКУМ»
Караева И.В., Кулиш Н.В., Методический комплект для организации самостоятельной работы студентов СПО по профессиональному модулю «Организация деятельности коллектива исполнителей», для специальности 23.02.03 Техническое обслуживание и ремонт автомобильного транспорта 6

Министерство образования, науки и молодежной политики Забайкальского края
ГПОУ «Могойтуйский аграрно-промышленный техникум»
Л.В. Куклина, Методические указания для студентов по выполнению внеаудиторной самостоятельной работы ПМ.02 Организация деятельности коллектива исполнителей МДК 02.01 Управление коллективом исполнителей специальность «Техническое обслуживание и ремонт автомобильного транспорта» 54

ГБПОУ РО «Таганрогский Механический Колледж»
Левченко Ю. В.,Учебно-методическая разработка практического занятия на тему: «Алгоритм действий машиниста локомотива при обнаружении дефекта колёсной пары– «Ползун» 99

ГАПОУ РС(Я) «Якутский автодорожный техникум»
Николаева М. В.,Компетентностный подход в организации самостоятельной работы обучающихся 107

КГБПОУ «Красноярский аграрный техникум»
Реут Г.М., Сборник заданий для самостоятельной работы ОП.01. « Инженерная графика» 172

ГБПОУ МО «Пушкинский лесо-технический техникум»
Филобок С.С., Методические рекомендации по выполнению внеаудиторной самостоятельной работы обучающихся по дисциплине «Английский язык » по программе подготовки специалистов среднего звена (ППССЗ) специальности: 23.02.04 «Техническая эксплуатация подъёмно-транспортных, строительных, дорожных машин и оборудования» (по отраслям) (базовый уровень) II-IV курс 211

Раздел 5.«Эффективные методики преподавания иностранного языка в рамках новых и актуализированных ФГОС»

СОГБПОУ «Рославльский многопрофильный колледж»
Черняк Э. О. Внеурочная работа как одна из эффективных методик преподавания иностранного языка в рамках новых ФГОС СПО 283

ГБОПОУ Краснодарского края «Краснодарский технический колледж»
Краснопёрова Алла Георгиевна, Методическое пособие по выполнению практических работ по дисциплине «Иностранный язык (английский)» Часть 2 318

ГАПОУ РС(Я) «Якутский автодорожный техникум»
Слепцова М. А., Обучение английскому языку по укрупнённой группе профессий 23.00.00 Техника и технологии наземного транспорта 340

Раздел 4. «Передовая практика организации самостоятельной работы обучающихся по новым, наиболее востребованным профессиям и специальностям СПО»

Караева И.В., Кулиш Н.В. «Методический комплект для организации самостоятельной работы студентов СПО по профессиональному модулю «Организация деятельности коллектива исполнителей», для специальности 23.02.03 Техническое обслуживание и ремонт автомобильного транспорта»

МИНИСТЕРСТВО ОБРАЗОВАНИЯ, НАУКИ И МОЛОДЕЖНОЙ ПОЛИТИКИ
КРАСНОДАРСКОГО КРАЯ
ГОСУДАРСТВЕННОЕ БЮДЖЕТНОЕ ПРОФЕССИОНАЛЬНОЕ
ОБРАЗОВАТЕЛЬНОЕ УЧРЕЖДЕНИЕ
КРАСНОДАРСКОГО КРАЯ

ПЕРЕДОВЫЕ ПРАКТИКИ МЕТОДИЧЕСКИХ РАЗРАБОТОК 2018 ДЛЯ СИСТЕМЫ СРЕДНЕГО ПРОФЕССИОНАЛЬНОГО ОБРАЗОВАНИЯ

НОМИНАЦИЯ № 5 «Передовая практика организации самостоятельной работы обучающихся по новым, наиболее востребованным
профессиям и специальностям СПО»

Тема: «Методический комплект для организации самостоятельной работы студентов СПО по профессиональному модулю «Организация деятельности коллектива исполнителей», для специальности 23.02.03 Техническое обслуживание и ремонт автомобильного транспорта»

Преподаватели _____Караева И.В.
_____ Кулиш Н.В.

КРАСНОДАРСКИЙ ПОЛИТЕХНИЧЕСКИЙ ТЕХНИКУМ

г. Краснодар
2018

СОДЕРЖАНИЕ

Пояснительная записка 9

Методические указания по выполнению практической работы по теме:«Планирование и анализ прибыли предприятия. Оценка экономической эффективности производственной деятельности» 11

Методические указания по выполнению практической работы по теме: «Расчет показателей эффективности использования основных фондов предприятия транспорта» 13

Методические указания по выполнению практической работы по теме: «Сдельно-премиальная оплата труда и методика ее расчета» 16

Методические указания по выполнению практической работы по теме: «Издержки производства и реализации. ценообразование» 18

Методические указания по выполнению практической работы по теме: Расчет валовых, постоянных и переменных издержек производства 22

ПОЯСНИТЕЛЬНАЯ ЗАПИСКА

Цель работы – разработать комплекс развернутых методических рекомендаций к практическим работам и к курсовой работе, для подготовки студента к самостоятельному и качественному выполнению курсовой работы по профессиональному модулю «Организация деятельности коллектива исполнителей», для специальности 23.02.03 Техническое обслуживание и ремонт автомобильного транспорта.

Задачи работы:

– разработать комплекс развернутых методических рекомендаций к практическим работам;

– разработать методические рекомендации по выполнению курсовой работы;

– разработать методику выполнения расчетной части курсовой работы, на основе выполняемых студентами практических работ;

– выполнение курсовой работы с использованием реальных статистических данных и отчетности изучаемого предприятия, разработка на основе проведенного исследования рекомендаций по улучшению деятельности изучаемого предприятия, апробация на практике.

Актуальность работы.

Комплект методических указаний по выполнению практических работ и курсовой работы направлен, в соответствии со стратегией развития малого и среднего предпринимательства в России, на формирование специалиста широкого профиля, способного обобщать экономические явления, обеспечивать развитие предприятий, разрабатывать направления повышения эффективности их деятельности в условиях рыночной экономики.

Оригинальность, новизна и преимущества конкурсной работы.

Методические указания по выполнению практических работ содержат комплекс задач, охватывающих основные прикладные аспекты управления коллективом исполнителей и разработаны таким образом, чтобы подготовить студента к самостоятельному выполнению курсовой работы по предмету. В процессе практического занятия обучающиеся решают ситуационные задачи под руководством преподавателя в соответствии с изучаемым содержанием учебного материала. После решения учебного варианта, каждый студент получает свой собственный вариант практической работы, который выполняет самостоятельно и сдает на проверку преподавателю.

Состав заданий для практического занятия спланирован с расчетом, чтобы за отведенное время они могли быть выполнены качественно большинством обучающихся. Кроме того, при решении предоставленных практических студент получает необходимый опыт для своевременного, качественного, самостоятельного выполнения курсовой работы по модулю.

Новизна разработанного методического комплекса заключается в синхронизации практических работ по модулю с методикой выполнения расчетной части курсовой работы, а также в практическом преломлении изучаемого материала к реально действующему предприятию.

Практическая значимость разработки для системы СПО.

Требования работодателей к современному специалисту, а также Федеральный государственный образовательный стандарт среднего профессионального образования ориентированы, прежде всего, на умение самостоятельной деятельности и творческий подход к специальности. Профессиональный рост специалиста зависят от умения проявить инициативу, решить нестандартную задачу, от способности к планированию и прогнозированию самостоятельных действий.

Стратегическим направлением повышения качества образования в этих условиях является оптимизация системы управления учебной работой студентов, в том числе и их самостоятельной работой.

Переход на компетентностную модель образования предполагает значительное увеличение доли самостоятельной познавательной деятельности студентов, при этом самостоятельная работа студента направлена не только на достижение учебных целей - обретение соответствующих компетенций, но и на формирование самостоятельной жизненной позиции как личностной характеристики будущего специалиста, повышающей его познавательную, социальную и профессиональную мобильность, формирующую у него активное и ответственное отношение к жизни.

Методологическую основу самостоятельной работы студентов составляет компетентностный подход в образовании, на базе которого осуществляется формирование общих и профессиональных компетенций, самостоятельного труда специалиста и квалифицированного рабочего, необходимых как для самообразования, так и для дальнейшего повышения квалификации в системе непрерывного образования, развития профессиональной карьеры.

Методические рекомендации по организации самостоятельной внеаудиторной работы студентов предназначены для преподавательского состава, обеспечивающего организацию самостоятельной внеаудиторной работы студентов в рамках реализации программ среднего профессионального образования. А также, для студентов СПО, изучающих профессиональный модуль «Организация деятельности коллектива исполнителей» по специальности 23.02.03 Техническое обслуживание и ремонт автомобильного транспорта.

Методический комплекс составлен с учетом требований ФГОС к умениям студентов по итогам изучения междисциплинарного курса МП 02 «Организация деятельности коллектива исполнителей», в соответствии с нормативно-правовыми актами РФ, а именно: ФЗ Российской Федерации «О транспортной безопасности»/ от 09.02.2007 N 16-ФЗ, ФЗ «О защите прав потребителя», /от 09.01.96, с изменениями и дополнениями от 17.12.99 ФЗ-212, Основные положения по допуску транспортных средств к эксплуатации и об обязанностях должностных лиц по обеспечению безопасности дорожного движения, утверждены Постановлением Совета Министров - Правительства РФ от 23.10.1993 г. № 1090 (в ред. от 27.01.2009 г. № 28), Трудовой кодекс Российской Федерации от 30.12.2001 N 197-ФЗ (ред. от 11.10.2018), Налоговый кодекс Российской Федерации с изменениями от 03.09.2018, Приказ Минфина России от 28.12.2001 N 119н (ред. от 24.10.2016) «Об утверждении Методических указаний по бухгалтерскому учету материально-производственных запасов» (Зарегистрировано в Минюсте России 13.02.2002 N 3245), Стратегия развития малого и среднего предпринимательства в России до 2030 года, Утверждена распоряжением Правительства Российской Федерации от 2 июня 2016 г. N 1083-р., Федеральный закон «О защите конкуренции» от 26.07.2006 N 135-ФЗ (ред. от 29.07.2018) (с изм. и доп., вступ. в силу с 19.08.2018), Федеральный закон от 07.03.2018 N 41-ФЗ «О внесении изменения в статью 1 Федерального закона «О минимальном размере оплаты труда», ПБУ 10/99 «Расходы организации»

1. МЕТОДИЧЕСКИЕ УКАЗАНИЯ ПО ВЫПОЛНЕНИЮ ПРАКТИЧЕСКОЙ РАБОТЫ ПО ТЕМЕ: «ПЛАНИРОВАНИЕ И АНАЛИЗ ПРИБЫЛИ ПРЕДПРИЯТИЯ. ОЦЕНКА ЭКОНОМИЧЕСКОЙ ЭФФЕКТИВНОСТИ ПРОИЗВОДСТВЕННОЙ ДЕЯТЕЛЬНОСТИ»

Цель работы: изучение механизмов прогнозирования и распределения прибыли; развитие навыков применения методик расчёта прибыли; понимание значения правильного исчисления и анализа прибыли; научиться рассчитывать показатели валовой и чистой прибыли, анализировать эффективность деятельности предприятия в динамике.

Для выполнения работы необходимо знать:

– понятие, сущность и виды прибыли;

– расчет налога на прибыль по общей системе налогообложения.

Для выполнения работы необходимо уметь:

– находить и использовать необходимую экономическую информацию;

– рассчитывать показатели валовой и чисто прибыли, налог на прибыль.

ВРЕМЯ ВЫПОЛНЕНИЯ: 90 минут

ХОД РАБОТЫ:

1. Используя данные работы предприятия в 2017, 2018 годах произвести расчет балансовой прибыли.

Валовая прибыль = выручка – издержки.

2. Рассчитать сумму налога на прибыль Налог на прибыль составляет 20%.

3. Рассчитать величину чистой прибыли в 2017-м и 2018-м году.

Чистая прибыль = валовая прибыль – налог на прибыль.

4. Рассчитать удельный вес (уровень в %) валовой прибыли, чистой прибыли и издержек в величине выручки предприятия.

5. Определить отклонение от плана фактического показателя в 2018-м году по таким показателям:

- Выручка;
- Общие издержки;
- Валовая прибыль;
- Чистая прибыль;
- Уровень валовой прибыли к выручке;
- Уровень чистой прибыли к выручке;
- Уровень издержек к выручке.

Отклонение от плана - это разность между фактическим значением и плановым, в случае выполнение и перевыполнения плана, показатели положительные, в противном случае- отрицательные.

6. Рассчитать процент выполнения плана по таким показателям:

- Выручка;
- Общие издержки;

- Валовая прибыль;
- Чистая прибыль;

% выполнения плана - фактическое значение показателя нужно разделить на плановое и умножить на 100%.

7. Рассчитать процентное изменение показателя по сравнению с базовым (прошлым) годом (темп роста) по следующим показателям:

- Выручка;
- Общие издержки;
- Валовая прибыль;
- Чистая прибыль;

Темп роста рассчитывается, как отношение фактического значения 2018 года к значению за 2017 год, выраженное в %.

Базовый год — год, который принимается за основу для сравнения показателей текущего (отчетного года) и других лет. Как правило, за базовый год принимается предыдущий.

8. Сформулируйте факторы, определяющие величину прибыли. Сделайте выводы о работе предприятия.

Проведите анализ прибыли предприятия на основании данных таблицы 1.

Таблица 1

Анализ экономических показателей деятельности предприятия

№	Показатель	2017	2018 план.	2018 факт.	Отклонение от плана в 2018 г.	% от плана в отчетном году.	Темп роста,%.
1	Выручка от реализации тыс.руб.	4520	5900	5360			
2	Общие издержки тыс.руб.	2390	3100	3980			
3	Валовая прибыль тыс. руб.						
4	Налог на прибыль. Тыс. руб.				----------	-------	---------
5	Чистая прибыль тыс. руб.						
6	Уровень валовой прибыли в % к выручке.					--------	----------
7	Уровень издержки в % к выручке.					-------	----------
8	Уровень чистой прибыли в % к выручке.					--------	----------

Оформите отчет в папке для практических работ по МДК 02.01.

ОТЧЕТ должен содержать:

1. Название работы.
2. Цели работы.
3. Задание.
4. Результаты работы.
5. Выводы.

2. МЕТОДИЧЕСКИЕ УКАЗАНИЯ ПО ВЫПОЛНЕНИЮ ПРАКТИЧЕСКОЙ РАБОТЫ ПО ТЕМЕ:РАСЧЕТ ПОКАЗАТЕЛЕЙ ЭФФЕКТИВНОСТИ ИСПОЛЬЗОВАНИЯ ОСНОВНЫХ ФОНДОВ ПРЕДПРИЯТИЯ ТРАНСПОРТА

Цель работы: научиться определять эффективность использования основных средств предприятия, а так же особенности использования подвижного состава .

Для выполнения работы необходимо знать:

– сущность и классификацию основных фондов предприятия;

– показатели эффективности использования основных фондов.

Для выполнения работы необходимо уметь:

– находить и использовать необходимую экономическую информацию;

– рассчитывать показатели эффективности использования основных средств.

ВРЕМЯ ВЫПОЛНЕНИЯ: 90 минут

ХОД РАБОТЫ:

Показатели использования основных средств подразделяются на две большие группы:

- натуральные;
- стоимостные.

К натуральным показателям относится производительность оборудования в единицу времени работы. Эта производительность называется технологической и измеряется в натуральных единицах (шт. / год, км / год, т / год). Она заносится в технический паспорт оборудования (единицы основных средств). Натуральные показатели использования основных производственных средств не дают возможности оценить степень использования основных средств разных видов. Так, невозможно сравнить производительность доменной печи и металлорежущего станка. С целью устранения этой неточности на некоторых предприятиях применяют условно-натуральные показатели. Их сущность состоит в том, что производительность оборудования, которое имеет на предприятии наибольший удельный вес, принимают за базу. На ее основе сначала рассчитывают индексы приведения, а потом с учетом этих индексов – производительность любого другого оборудования. В результате получают производительность в условно-натуральных единицах.

Натуральные и условно-натуральные показатели использования основных производственных средств применяют для активной их части. Тем не менее, определить в натуральных единицах производительность зданий, сооружений и т. п. почти невозможно. Учитывая это, для определения эффективности использования всех основных средств применяют стоимостные показатели.

Основные фонды - это средства труда, которые многократно участвуют в производственном процессе, сохраняя при этом свою натуральную форму, постепенно изнашиваясь, переносят свою стоимость по частям на вновь создаваемую продукцию. К ним относят фонды со сроком службы более одного года: здания, сооружения, оборудование.

Активная часть основных средств - это та часть материально-вещественной базы предприятия, которая «наиболее активно» участвует в производственном процессе.

Долю активной части основных средств исчисляют двумя способами:

- стоимость основных средств, за исключением зданий и сооружений;
- стоимость машин, оборудования, транспортных средств.

Обобщающие показатели, характеризующие использование основных производственных средств:

1 Фондоотдача.

Фондоотдача – это финансовый коэффициент, характеризующий эффективность использования основных средств организации.

Показывает, какая часть произведенной продукции приходится на 1 рубль стоимости основных производственных средств (может определяться по товарной, валовой и реализованной продукции):

Значение показателя фондоотдачи за конкретный период показывает, сколько рублей выручки принес один рубль, вложенный в основные средства. Показатель фондоотдачи в динамике помогает руководству и экономистам предприятия оценить, насколько эффективно и результативно используются их основные фонды.

$$Fo = ВП / ОСср.г \quad ,$$

где ВП – выпуск продукции в стоимостном выражении, руб. / год.;

ОССР.Г – среднегодовая стоимость основных средств, руб.

2 Фондовооруженность. Характеризует степень вооруженности средствами одного работника и показывает, какая часть общей стоимости основных средств предприятия приходится на одного среднесписочного работника:

$$Fв = ОСср.г / Рсп \quad ,$$

где РСП – среднесписочная численность работников, чел.

3 Фондоемкость. Показывает, какая часть стоимости основных производственных средств приходится на 1 рубль произведенной продукции предприятия. Этот показатель, обратный к фондоотдаче, определяется по формуле:

$$Fe = ОСср.г / ВП \quad ,$$

4 Рентабельность основных производственных средств. Показывает, какую прибыль получают с каждого рубля основных средств:

$$R = Пвал / ОСср.г \quad ,$$

где ПВАЛ – валовая прибыль, руб.

Задача 1.

На основании данных таблицы рассчитать показатели эффективности использования основных фондов. Сделать вывод.

Показатели	Базисный год	Отчётный год	Отклонение ±	Темп роста, %
Объём выпуска продукции, т.р.	225	233		
Среднегодовая стоимость основных фондов, т.р.	191	193		
Фондоотдача, руб./руб.				
Фондоемкость, руб./руб.				

Задача 2.

Рассчитать размер влияния на фондоотдачу изменения:

1. Доли активной части.
2. Удельного веса действующего оборудования.
3. Фондоотдачу действующего оборудования. Сформулировать вывод, наметить мероприятия по увеличению фондоотдачи.

Показатели	Базисный год	Отчётный год	Откло-не-ние ±	Темп при-ро-ста, %
Объем производимых услуг, тыс. руб.	1100	1200		
Среднегодовая стоимость ОФ, т. Р.	910	939		
Среднегодовая стоимость активной части, тыс. руб.	497	520		
Среднегодовая стоимость действующего оборудования, т.р.	310	340		
Удельный вес активной части ОФ, %				
Удельный вес действующего оборудования, %				
Количество единиц действующего оборудования, шт Средняя стоимость единицы действующего оборудования, т.р.	32	33		
Количество рабочих дней, дни	305	303		
Фондоотдача основных фондов, руб./руб.				
Фондоотдача действующего оборудования, руб./руб.				

Задача 3.

Произвести анализ показателей эффективности использования ОПФ (фондоотдачу, фондоемкость, фондовооруженность труда, рентабельность основных фондов). Сделать вывод.

Показатели	Предыду-щий год	Отчетный год	Откло-не-ние	Темп прироста, %
Товарная продукция, тыс. руб.	137	152		
Валовая прибыль, тыс. руб.	12	11		
Среднегодовая стоимость ОПФ, тыс. руб.	15	15		
Численность рабочих, чел	342	337		
Фондоотдача руб./руб.				

Фондоемкость руб./руб.				
Фондовооруженность труда тыс. руб./чел.				
Рентабельность основных фондов, руб.				

Оформите отчет в папке для практических работ по МДК 02.01.

ОТЧЕТ должен содержать:
1. Название работы.
2. Цели работы.
3. Задание.
4. Результаты работы.
5. Выводы.

КОНТРОЛЬНЫЕ ВОПРОСЫ
1.
2. Что значит активная и пассивная часть используемых основных фондов предприятия транспорта?
3. Назовите показатели эффективности использования основных фондов?
4. Что показывает фондоотдача основных фондов предприятия транспорта. Представьте формулу расчета и единицы изменения.
5. Что показывает фондоемкость основных фондов предприятия транспорта. Представьте формулу расчета и единицы изменения.
6. Что показывает фондовооруженность труда основных фондов предприятия транспорта. Представьте формулу расчета и единицы изменения.

3. МЕТОДИЧЕСКИЕ УКАЗАНИЯ ПО ВЫПОЛНЕНИЮ ПРАКТИЧЕСКОЙ РАБОТЫ ПО ТЕМЕ: «СДЕЛЬНО-ПРЕМИАЛЬНАЯ ОПЛАТА ТРУДА И МЕТОДИКА ЕЕ РАСЧЕТА»

Цель работы: Ознакомление с методикой расчета сдельно-премиальной заработной платы, определение средней величины часовой тарифной ставки, расчет заработной платы работников производственной, бригады.

В результате выполнения практической работы студент должен знать:
- методику расчета сдельно-премиальной заработной платы.

уметь:
- определять величину месячной тарифной ставки работника;
- определять часовые тарифные ставки работника;
- определять среднюю величину часовой тарифной ставки;
- определять размер сдельной расценки;
- рассчитывать Сумму начисленной заработанной платы каждого работника

Перечень средств, используемых при выполнении работ:
Раздаточный материал преподавателя (задачи), счетная техника.

ВРЕМЯ ВЫПОЛНЕНИЯ: 90 минут

Методические указания:

Сдельная система оплаты труда может использоваться в том случае, когда результаты труда работников могут быть реально посчитаны.

Условиями применения сдельной оплаты труда являются:

1. наличие количественных показателей работы, непосредственно зависящих от конкретного работника;
2. возможность точного учета объемов выполняемых работ;
3. возможность у рабочих конкретного участка увеличить выработку или объем выполняемых работ;
4. необходимость на конкретном производственном участке стимулировать рабочих в дальнейшем увеличении выработки продукции или объемов выполняемых работ;
5. возможность технического нормирования труда.

Сдельную оплату труда не рекомендуется применять в том случае, если ее применение ведет к:

1. ухудшению качества продукции;
2. нарушению технологических режимов;
3. ухудшению обслуживания оборудования;
4. нарушению требований техники безопасности;
5. перерасходу сырья и материалов.

Вариантами сдельной системы оплаты труда может быть сдельно-премиальная система, сдельно-прогрессивная, косвенно-сдельная и аккордная оплата труда.

При сдельно-премиальной системе оплаты труда – сумма премии может быть фиксированной или зависеть, от объема выработки.

Работники тарифицируются, как правильно, по шестиразрядной тарифной сетке. При определении конкретного разряда учитываются в совокупности номенклатура изготовляемых изделий, сложность выполняемых технологических операций, требующих необходимого уровня профессионализма и квалификации.

По каждому разряду устанавливаются тарифные ставки (часовые, дневные, месячные). В процессе обоснования величины ставок учитываются финансовые ресурсы, фонд заработной платы предприятия, намечаемые тарифные коэффициенты и другие конкретные условия функционирования отдельных структурных подразделений предприятий.

Ход работы

Задача № 1

В бригаде работают 7 человек. Из них 2 разряда – 1 человек, 3 – 2 человека, 4 – 2 человека, 5 – 1 человек, 6 – 1 человек. Тарифные коэффициенты соответственно составили 1,06, 1,15, 1,27, 1,42, 1,6.

В соответствии со сметой расходов на оплату труда производственной бригады выделено средств на заработную плату по тарифным ставкам 147 180 руб./мес.

Норма рабочего времени 170 ч/мес.

Рассчитать:

1. Величину месячной тарифной ставки работника первого, второго, третьего, четвертого, пятого, шестого разряда.

2. Часовые тарифные ставки работника первого, второго, третьего, четвертого, пятого, шестого разряда.
3. Среднюю величину часовой тарифной ставки.

Задача № 2

Условия:

Норма выработки на предприятии за смену (8 ч) установлена 5800 руб. на одного работника.

Выпуск продукции составил: за апрель месяц 903 600 руб.

Определить:

1. Размер сдельной расценки
2. Начисленную заработную плату
3. Сумму начисленной заработной платы производственной бригады
4. Долю отдельных работников в общей сумме месячных тарифных ставок и в сумме начисленной заработной платы.

Оформите отчет в папке для практических работ по МДК 02.01.

ОТЧЕТ должен содержать:

1. Название работы.
2. Цели работы.
3. Задание.
4. Результаты работы.
5. Выводы.

4. МЕТОДИЧЕСКИЕ УКАЗАНИЯ ПО ВЫПОЛНЕНИЮ ПРАКТИЧЕСКОЙ РАБОТЫ ПО ТЕМЕ: «ИЗДЕРЖКИ ПРОИЗВОДСТВА И РЕАЛИЗАЦИИ. ЦЕНООБРАЗОВАНИЕ»

Цель работы: Ознакомление с методикой расчета издержек производства, калькуляции себестоимости единицы продукции, цены за единицу произведенной продукции

В результате выполнения практической работы студент должен

знать:

сущность и структуру издержек производства.

уметь:

определять прямые и накладные расходы предприятия;

проводить калькулирование себестоимости единицы продукции;

рассчитывать розничную цену единицы продукции на основе рассчитанной себестоимости и запланированного уровня рентабельности

Перечень средств, используемых при выполнении работ:

Раздаточный материал преподавателя (задачи), счетная техника.

ВРЕМЯ ВЫПОЛНЕНИЯ: 90 минут

Методические указания:

Издержки производства (себестоимость)— это выраженные в денежной форме текущие затраты фирмы на производство и реализацию продукции, являющиеся расчетной базой цены продукции

Калькуляционная единица— это единица конкретного изделия (услуги) по калькуляционным статьям (по калькуляции). Основой расчета цен единицы продукции является калькулирование себестоимости продукции.

Калькуляция составляется на принятую с учетом производственной специфики единицу измерения количества выпускаемой продукции (1метр, 1штука, 100 штук, если производятся одномоментно).

Для современной отечественной практики наиболее характерным можно считать следующий перечень статей калькуляции:

1. сырье и материалы;
2. топливо и энергия на технологические цели;
3. заработная плата производственных рабочих;
4. начисления на заработную плату производственных рабочих;
5. общепроизводственные расходы;
6. общехозяйственные расходы;
7. прочие производственные расходы;
8. коммерческие расходы.

Статьи 1-7 называются производственными расходами, так как они непосредственно связаны с обслуживанием производственного процесса. Сумма производственных расходов составляет производственную себестоимость. Статья 8 (коммерческие расходы) расходы, связанные с реализацией продукции: затраты на упаковку, рекламу, хранение, частично транспортные расходы.

Сумма производственных и коммерческих расходов — это полная себестоимость продукции.

Различают прямые (основные) и накладные (косвенные) расходы. Прямые расходы относятся непосредственно на себестоимость конкретного изделия. Согласно приведенному перечню прямые расходы представлены статьями 1-3, что характерно для большинства производств. Накладные (косвенные) расходы не связаны с производством всей продукции или нескольких ее видов и относятся на себестоимость конкретных изделий косвенно — с помощью коэффициентов или процентов.

Накладныерасходы представляют собой дополнительные затраты предприятия для обеспечения процессов производства и обращения продукции. Они сопровождают основную деятельность компании, однако не связаны с ней напрямую, поэтому не могут быть включены в стоимость товара, работ или услуг. К данным затратам относят: содержание и эксплуатация основных средств; организация и обслуживание производства; обучение работников; командировки; отчисления на социальное страхование; заработная плата административного персонала; порча материальных ценностей; простои и прочие непроизводственные расходы. Наиболее популярным примером накладных расходов является оплата интернета и телефонной связи. Если предприятие занимается торговлей, то для него накладныерасходы будут представлены также затратами на хранение, упаковку, транспортировку и сбыт товара.

Затраты	Постоянные	Переменные
Прямые	Зарплата инженерно-технических работников, амортизация оборудования в производственных подразделениях	Зарплата основных производственных рабочих, сырье и материалы, комиссия с продаж, потребление электроэнергии в производстве
Косвенные (Накладные)	Зарплата руководства и менеджеров, зарплата торговых представителей, отопление, амортизация оборудования во вспомогательных подразделениях	Электроэнергия для вспомогательных подразделений, расходы на горючее для автотранспорта отдела продаж

Прибыль изготовителя в цене — величина прибыли за вычетом косвенных налогов, получаемая изготовителем от реализации единицы товара. Если цены на товар свободные, то величина этой прибыли зависит напрямую от ценовой стратегии изготовителя-продавца и определяется себестоимостью единицы продукции, а также запланированным уровнем рентабельности производства.

Ход работы:

Структура себестоимости по статьям калькуляции в расчете на 1000 изделий выглядит следующим образом:

1. Сырье и основные материалы — 15000 руб.
2. Топливо и электроэнергия на технологические цели — 10000 руб.
3. Оплата труда основных производственных рабочих — 50000 руб.
4. От общего годового фонда заработной платы рассчитываются отчисления во внебюджетные фонды в размере:

- в Пенсионный Фонд РФ (ПФР) — 22% от общего фонда оплаты труда;
- в Федеральный Фонд Обязательного Медицинского Страхования (ФФОМС) — 5,1% от общего фонда оплаты труда;
- в Фонд Социального Страхования (ФСС) — 2,9% от общего фонда оплаты труда.

1. Общепроизводственные расходы — 10% к оплате труда основных производственных рабочих.
2. Общехозяйственные расходы — 20% к оплате труда основных производственных рабочих.
3. Расходы на транспортировку и упаковку — 5% к производственной себестоимости.

Приемлемая для изготовителя рентабельность составляет 15%.

Рассчитать.

1. Величину прямых затрат на производство всего объема продукции.

К прямым затратам (ПЗ) относятся:

1. Затраты на покупку сырья и основных материалов.
2. Затраты на топливо и электроэнергию на технологические цели.
3. Затраты на оплату труда основных производственных рабочих.

2. Рассчитать величину накладных производственных расходов (НПЗ) в абсолютном (денежном) выражении.

Исчисляем в абсолютном выражении косвенные расходы, данные в процентах к оплате

труда основных производственных рабочих, на производство всего объема продукции:

- Отчисления в ПФР = общий фонд оплаты труда ×22% : 100%.
- Отчисления в ФФОМС = общий фонд оплаты труда ×5,1% : 100%.
- Отчисления в ФСС = общий фонд оплаты труда ×2,9% : 100%.
- общепроизводственные расходы = общий фонд оплаты труда ×10% : 100%.
- общехозяйственные расходы = общий фонд оплаты труда ×15% : 100%.

НПЗ равны сумме всех косвенных производственных затрат.

3. Определить производственную себестоимость (Спроизв) всего объема продукции.

Определяем производственную себестоимость как сумму прямых и косвенных производственных затрат (сумма расходов статей 1-6).

Спроизв = ПЗ + НПЗ.

4. Определить величину коммерческих расходов (КР) предприятия

Коммерческими расходами предприятия являются расходы на транспортировку и упаковку продукции. Согласно условиям они составляют 10% от производственной себестоимости продукции:

КР = Спроизв× 10% : 100%.

5. Рассчитать полную себестоимость (Сп) производства всего объема продукции.

Сп = Спроизв + КР.

6. Определить полную себестоимость одного изделия (Сп 1 ед.):

$$\text{Сп 1 ед} = \frac{\text{Полная_себестоимость_всего_объема_продукции}}{\text{Объем_продукции}}$$

7. Определить цену изготовителя на одно изделие без учета НДС (Ц 1ед).

$$\text{Ц 1 ед} = \text{Сп 1 ед} + \frac{\text{Ñ_1_å} \times R}{100\%},$$

где R — запланированный уровень рентабельности, %

8. Определить цену изготовителя на одно изделие с учетом НДС (18%)

$$\text{Ц 1 ед, в т.ч. НДС} = \text{Ц 1 ед} + \frac{\text{Ö_1_å} \times 18\%}{100\%}.$$

9. Определить прибыль предприятия от реализации одного изделия (П 1 ед) и от реализации всего объема произведенной продукции (П):

$$\text{П 1 ед} = \frac{\text{Ñ_1_å} \times R}{100\%}$$

П = П 1 ед ×Количество продукции

Оформите отчет в папке для практических работ по МДК 02.01.

ОТЧЕТ должен содержать:

1. Название работы.

2. Цели работы.
3. Задание.
4. Результаты работы.
5. Выводы.

5. МЕТОДИЧЕСКИЕ УКАЗАНИЯ ПО ВЫПОЛНЕНИЮ ПРАКТИЧЕСКОЙ РАБОТЫ ПО ТЕМЕ: РАСЧЕТ ВАЛОВЫХ, ПОСТОЯННЫХ И ПЕРЕМЕННЫХ ИЗДЕРЖЕК ПРОИЗВОДСТВА

Цель работы: научиться рассчитывать издержки производства

Для выполнения работы необходимо знать:
– значение и сущность издержек производства;
– основные методы расчета издержек производства.

Для выполнения работы необходимо уметь:
– находить и использовать необходимую экономическую информацию;
– проводить расчет затрат по статьям и элементам;
– рассчитывать и анализировать издержки автотранспортного предприятия.

ВРЕМЯ ВЫПОЛНЕНИЯ: 90 минут

ХОД РАБОТЫ:

Задача 1. Имеется информация об издержках организации (тыс. руб.). Определите сумму постоянных и переменных издержек. Сделать вывод.

Статьи затрат	Стоимость	Статьи затрат	Стоимость
Сырье и материалы	79000	Расходы на рекламу	86
Заработная плата производственных рабочих	6500	Телекоммуникационные расходы	1230
Амортизация	2350	Складские расходы	3670
Командировки	1320	Таможенные расходы	4200
Транспортные расходы	16800	Представительские расходы	870
Налоги	8600	Арендная плата за офис	2600
Заработная плата управляющего персонала	22000	Погрузочно-разгрузочные работы	1850
Аренда складов	2400	Тара и упаковка	650
Вода, электроэнергия пар, на технологию	1720	Социальные отчисления	????

Задача 2. На основании данных сделать анализ динамики и выполнения плана по структуре затрат и уровню затрат. Определить отклонение от базисного года и от плана, выявить недостатки в изменении себестоимости. Сформулировать выводы.

Статьи затрат	Базисный год		План		Факт		Отклонение	
	Сумма, т.р.	Уровень затрат, %	Сумма, т.р.	Уровень затрат, %	Сумма, т.р.	Уровень затрат, %	от плана	от базисного года
Материальные затраты	8546,0		8692,0		8465,0			
Заработная плата	595,0		635,0		785,6			
Отчисление на социальные нужды								
Амортизация ОС	1240,0		1272,0		1285,8			
Накладные производственные расходы	790,0		848,0		857,2			
Коммерческие расходы	380,0		381,6		387,9			
Полная себестоимость в том числе:								
Переменные расходы		75		75		75		
Постоянные расходы		25		25		25		

Задача 3. Определить себестоимость товарной продукции и затраты на 1 руб. товарной продукции в планируемом году, используя информацию, представленную в таблице. Сформулировать выводы. Предложить мероприятия по снижению затрат на предприятии автосервиса.

Виды основной продукции	Объем предос-тавляемых услуг, единиц	Себе-стоимость единицы продукции, тыс. руб.	Цена единицы продукции, тыс. руб.	Прибыль единицы продукции, тыс. руб.	Себе-стоимость валовой товарного выпуска, тыс. руб.	Товарная продукция, тыс. руб.
Ремонт А	55	357	408			
Ремонт В	35	479	502			
Ремонт С	155	356	377			
Ремонт D	35	533	560			
Ремонт Е	145	465	510			
Итого						

Задача 4. Есть данные о реализации двух видов товара, формирующих производственную программу организации:

Виды работ	Объем выпуска	Цена, руб.	Средние перемененные издержки, руб.	Постоянные издержки, руб.

А	85	51	25	32
В	95	60	30	16
Итого				

Рассчитайте общую прибыль от реализации товаров. Сделать вывод.

Задача 5. Известно, что ООО «Автозапчасти» производит и продает товар В по цене 65 руб./шт., средние переменные издержки составляют 25 рублей., постоянные издержки - 320 тыс. рублей. Какое количество товара В надо реализовать, чтобы получить 80 тыс. рублей прибыли? Если цена упадет до 60 рублей, сколько товара надо реализовать, чтобы сохранить тот же уровень прибыли? Сделать вывод.

Задача 6. Объем выпуска продукции составляет 505 штук, постоянные издержки - 19 тыс. рублей, средние переменные издержки- 8,2 рубля. По какой цене нужно продавать товар, чтобы прибыль от его реализации составила 25 тыс. рублей? Сделать вывод.

Оформите отчет в папке для практических работ по МДК 02.01.

ОТЧЕТ должен содержать:
1. Название работы.
2. Цели работы.
3. Задание.
4. Результаты семинарского занятия.
5. Выводы.

КОНТРОЛЬНЫЕ ВОПРОСЫ

1. Затраты предприятия: сущность, назначение и применение.
2. Постоянные и переменные издержки: место возникновения, управление ими.
3. Прямые и косвенные затраты: место возникновения, управление ими.
4. Пути снижения издержек предприятия.
5. Классификация затрат по элементам себестоимости.
6. Классификация по статьям затрат.
7. Пути снижения затрат на предприятии автотранспорта.

МИНИСТЕРСТВО ОБРАЗОВАНИЯ, НАУКИ И МОЛОДЕЖНОЙ ПОЛИТИКИ
КРАСНОДАРСКОГО КРАЯ
ГОСУДАРСТВЕННОЕ БЮДЖЕТНОЕ ПРОФЕССИОНАЛЬНОЕ
ОБРАЗОВАТЕЛЬНОЕ УЧРЕЖДЕНИЕ
КРАСНОДАРСКОГО КРАЯ
КРАСНОДАРСКИЙ ПОЛИТЕХНИЧЕСКИЙ ТЕХНИКУМ

Методические указания
по выполнению курсовой работы

ПМ 02 «Организация деятельности коллектива исполнителей»

МДК 02.01.Управление коллективом исполнителей
для специальности среднего профессионального образования:
23.02.03 Техническое обслуживание и ремонт автомобильного транспорта

Преподаватель _____ Кулиш Н.В.
_____Караева И.В

2018

Методические указания к курсовым работам разработаны на основе рабочей программы профессионального модуля ПМ.02. Организация деятельности коллектива исполнителейразработана на основе основной профессиональной образовательной программы в соответствии с ФГОС по специальности 23.02.03 Техническое обслуживание и ремонт автомобильного транспорта (приказ Министерства образования и науки № 383 от 22.04.2014г. зарегистрирован в Министерстве юстиции Российской Федерации 27.06.2014г №32878), укрупненная группа специальностей 230000 Транспортные средства.

Профессиональный модуль ПМ. 02 составлен совместно с заинтересованными работодателями, с учетом направленности на удовлетворение потребностей регионального рынка труда и работодателей.

В профессиональном модуле конкретизированы конечные результаты обучения в виде компетенций, умений и знаний, приобретаемого практического опыта, четко сформулированы требования к результатам их освоения, спланирована эффективная самостоятельная работа обучающихся.

Разработчики:

Кулиш Н.В. преподаватель
ГБПОУ КК «КПТ» _____
(подпись)

Караева И.В. преподаватель
ГБПОУ КК «КПТ» _____

ВВЕДЕНИЕ

Выполнение курсовой работы является формой самостоятельной, творческой работой студента, которая предусматривает закрепление и углубление теоретических знаний и практических навыков, а также способствует профессиональной подготовке специалистов. Курсовая работа выполняется по предложенным темам, однако, это не исключает возможности выбора другой темы, в соответствии со структурой дисциплины.

Задачами курсовой работы являются расширение и закрепление теоретических и практических знаний по организации работы коллектива исполнителей, управления предприятием, приобретение навыков в проведении научных исследований и овладение методикой экономических исследований.

В курсовой работе студент показывает свое умение работать с литературными источниками, статистическими данными, давать объективную и всестороннюю оценку современного уровня развития промышленности. Студенты выявляют резервы увеличения производства и разрабатывают основные направления повышения его экономической эффективности в условиях формирования рыночных отношений, логически и последовательно излагают свои мысли, делают правильные обобщения, выводы и предложения.

Основными источниками информации для выполнения работы являются текущие и годовые отчеты предприятий автосервиса, статистические данные комитета государственной статистики Краснодарского края, сведения из специальной и научной литературы. Задание по курсовой работе студент получает индивидуально от преподавателя на установочных занятиях.

Методическое пособие адресовано преподавателям и студентам специальности 23.02.03 Техническое обслуживание и ремонт автомобильного транспорта.

1 ОСНОВНЫЕ ТРЕБОВАНИЯ К ОФОРМЛЕНИЮ КУРСОВОЙ РАБОТЫ

Титульный лист курсовой работы должен быть оформлен по образцу, приведенному в приложении А.

По ГОСТ 7.32-2001 текст печатается на одной стороне листа белой бумаги формата А 4 через полтора интервала. Цвет шрифта - черный. Размер шрифта (кегль) – 14. Оптимальный тип шрифта TimesNewRoman. Размеры полей: правое - 10 мм, верхнее и нижнее - 20 мм, левое - 30 мм. Текст выравнивается по ширине. Отступ первой строки 1,25 см.

Страницы работы нумеруются арабскими цифрами (нумерация сквозная по всему тексту). Номер страницы ставится в центре нижней части листа без точки. Титульный лист включается в общую нумерацию, номер на нем не ставится.

Оформление заголовков.

Заголовки структурных элементов работы располагают в середине строки без точки в конце и печатают заглавными буквами без подчеркивания. Каждый структурный элемент (раздел или главу курсовой работы) следует начинать с новой страницы.

Главы нумеруют арабскими цифрами. Главы могут делиться на пункты и подпункты. Номер пункта состоит из номеров главы и пункта в главе, разделенных точкой. В конце номера точка не ставится. Аналогичным образом нумеруются и подпункты (например: 2.4.2 Анализ результатов). Заголовки пунктов и подпунктов следует печатать с абзацного отступа, с прописной буквы без точки в конце, не подчеркивая. Если заголовок состоит из двух предложений, их разделяют точкой. Переносы слов в заголовках не допускаются.

Расстояние между заголовком и текстом должно быть равно 3 или 4 интервалам (15 мм). Так как курсовая печатается интервалом 1,5, то расстояние между заголовком и текстом равно одной пустой строке. Расстояние между заголовками главы и подпункта - 2 интервала (8 мм).

Оформление содержания

По ГОСТ 7.32-2001 заголовок пишется заглавными буквами посередине строки. Содержание включает введение, наименование всех глав, пунктов, подпунктов, заключение, список использованных источников и наименование приложений с указанием номеров страниц, с которых начинаются эти элементы работы. Наименования, включенные в содержание, записывают строчными буквами, начиная с прописной буквы.

Оформление рисунков

При выполнении курсовой работы студент разрабатывает необходимый иллюстративный материал(диаграммы, графики, схемы и т.п.) и представляет его в виде рисунков с соответствующими надписями, располагая в тексте по ходу выполнения работы.

По ГОСТ 7.32-2001 на все рисунки в тексте должны быть даны ссылки. Рисунки должны располагаться непосредственно после текста, в котором они упоминаются впервые, или на следующей странице. Рисунки нумеруются арабскими цифрами, при этом нумерация сквозная, но допускается нумеровать и в пределах раздела (главы). В последнем случае, номер рисунка состоит из номера раздела и порядкового номера иллюстрации, разделенных точкой. Подпись к рисунку располагается под ним посередине строки. Слово «Рисунок» пишется полностью, указывается название рисунка. Например: Рисунок 2 - Структура фирмы

Точка в конце названия не ставится.

Если в работе есть приложения, то рисунки каждого приложения обозначают отдельной нумерацией арабскими цифрами с добавлением обозначения приложения. Например: Рисунок А.3

Оформление таблиц

По ГОСТ 7.32-2001 на все таблицы в тексте должны быть ссылки. Таблица должна располагаться непосредственно после текста, в котором она упоминается впервые, или на следующей странице. Все таблицы нумеруются (нумерация сквозная, либо в пределах раздела - в последнем случае номер таблицы состоит из номера раздела и порядкового номера внутри раздела, разделенных точкой; например: Таблица 1.2).

Таблицы каждого приложения обозначают отдельной нумерацией арабскими цифрами с добавлением впереди обозначения приложения (например: Таблица В.2). Слово «Таблица» пишется полностью. Название таблицы следует помещать над таблицей слева, без абзацного отступа в одну строку с ее номером через тире. Например: Таблица 3 - Доходы фирмы

Точка в конце названия не ставится.

При переносе таблицы на следующую страницу название помещают только над первой частью, при этом нижнюю горизонтальную черту, ограничивающую первую часть таблицы, не проводят. Над другими частями также слева пишут слово «Продолжение» и указывают номер таблицы. Например: Продолжение таблицы 1

Заголовки столбцов и строк таблицы следует писать с прописной буквы в единственном числе, а подзаголовки столбцов - со строчной буквы, если они составляют одно предложение с заголовком, или с прописной буквы, если они имеют самостоятельное значение. В конце заголовков и подзаголовков столбцов и строк точки не ставят. Разделять заголовки и подзаголовки боковых столбцов диагональными линиями не допускается.

Заголовки столбцов, как правило, записывают параллельно строкам таблицы, но при необходимости допускается их перпендикулярное расположение.

Горизонтальные и вертикальные линии, разграничивающие строки таблицы, допускается не проводить, если их отсутствие не затрудняет пользование таблицей. Но головка таблицы должна быть отделена линией от остальной части таблицы.

Оформление формул и уравнений

По ГОСТ 7.32-2001 формулы и уравнения следует выделять из текста в отдельную строку. Над и под каждой формулой или уравнением нужно оставить по пустой строке. Если уравнение не умещается в одну строку, то оно должно быть перенесено после знака равенства (=) или после знаков плюс (+), минус (-), умножения (х), деления (:), или других математических знаков, причем этот знак в начале следующей строки повторяют. При переносе формулы на знаке, символизирующем операцию умножения, применяют знак «х».

Если нужны пояснения к символам и коэффициентам, то они приводятся сразу под формулой в той же последовательности, в которой они идут в формуле.

Все формулы нумеруются. Обычно нумерация сквозная. Номер проставляется арабскими цифрами в круглых скобках в крайнем правом положении на строке.

$$A = a : b \qquad (1)$$

Допускается нумерация формул в пределах раздела. В этом случае номер формулы состоит из номера раздела и порядкового номера внутри раздела, разделенных точкой, например: (1.4).

Допускается выполнение формул и уравнений рукописным способом черными чернилами.

Оформление перечислений

По ГОСТ 7.32-2001 перед каждым перечислением следует использовать тире или арабские цифры, после которых ставится скобка, а запись производится с абзацного отступа.

- _____
- _____

1) _____
2) _____

Оформление приложений

По ГОСТ 7.32-2001 в тексте работы на все приложения должны быть даны ссылки. Приложения располагают в порядке ссылок на них в тексте.

Каждое приложение следует начинать с новой страницы с указанием наверху посередине страницы слова «ПРИЛОЖЕНИЕ» и его обозначения. Приложение должно иметь заголовок, который записывают симметрично относительно текста с прописной буквы отдельной строкой.

Приложения обозначают заглавными буквами русского алфавита, начиная с А, за исключением букв Ё, З, Й, О, Ч, Ь, Ы, Ъ. После слова «Приложение» следует буква, обозначающая его последовательность (например: ПРИЛОЖЕНИЕ Б). Если в документе одно приложение, оно обозначается «ПРИЛОЖЕНИЕ А».

Текст каждого приложения может быть разделен на разделы, подразделы и т.д., которые нумеруют в пределах каждого приложения. Перед номером ставится обозначение этого приложения.

Нумерация страниц приложений и основного текста должна быть сквозная.

Оформление списка литературы

Государственного стандарта по оформлению списка литературы нет, но существует общепринятая практика. Принято источники в списке литературы располагать в алфавитном порядке. При этом независимо от алфавитного порядка впереди обычно идут нормативные акты. Порядок расположения источников:

- нормативные акты;
- книги;
- печатная периодика;
- источники на электронных носителях локального доступа;
- источники на электронных носителях удаленного доступа (т.е. интернет-источники).

В каждом разделе сначала идут источники на русском языке, а потом - на иностранных языках (так же в алфавитном порядке).

Нормативные акты располагаются в следующем порядке:

- международные акты;
- Конституция России;
- кодексы;
- федеральные законы;
- указы Президента России;
- постановления Правительства России;
- приказы, письма и пр. указания отдельных федеральных министерств и ведомств;
- законы субъектов России;

- распоряжения губернаторов;
- распоряжения областных (республиканских) правительств;
- судебная практика (т.е. постановления Верховного и прочих судов России);
- законодательные акты, утратившие силу.

Федеральные законы следует записывать в формате:

Федеральный закон от [дата] № [номер] «[название]» // [официальный источник публикации, год, номер, статья]

Законы располагаются не по алфавиту, а по дате принятия (подписания Президентом России) - впереди более старые.

Если при написании работы использовался законодательный сборник или издание отдельного закона, в список литературы все равно следует записать закон (приказ и т.п.) с указанием официального источника публикации. Для федеральных актов такими источниками являются: «Собрание законодательства Российской Федерации», «Российская газета», «Собрание актов Президента и Правительства Российской Федерации» и др.

Примеры библиографических описаний

Однотомные издания

Семенов, В. В. Философия: итог тысячелетий. Философская психология [Текст] / В. В. Семенов ; Рос. акад. наук, Пущин. науч. центр, Ин-т биофизики клетки, Акад. проблем сохранения жизни. - Пущино : ПНЦ РАН, 2014. - 64 с.

Многотомные издания

Документ в целом:

Гиппиус, З. Н. Сочинения [Текст] : в 2 т. / Зинаида Гиппиус ; [вступ. ст., подгот. текста и коммент. Т. Г. Юрченко ; Рос. акад. наук, Ин-т науч. информ. по обществ. наукам]. - М. : Лаком-книга : Габестро, 2016.

Отдельный том

Казьмин, В. Д. Справочник домашнего врача [Текст]. В 3 ч. Ч. 2. Детские болезни / Владимир Казьмин. - М. : АСТ : Астрель, 2012. - 503 с.

Или Казьмин, В. Д. Детские болезни [Текст] / Владимир Казьмин. - М. : АСТ : Астрель, 2012. - 503 с. - (Справочник домашнего врача : в 3 ч. / Владимир Казьмин ; ч. 2).

Электронные ресурсы

Ресурсы локального доступа:

Даль, Владимир Иванович. Толковый словарь живого великорусского языка Владимира Даля [Электронный ресурс] : подгот. по 2-му печ. изд. 1880-1882 гг. - Электрон. дан. - М. : АСТ [и др.], 1998. - 1 электрон. опт. диск (CD-ROM) ; 12 см + рук. пользователя (8 с.) - (Электронная книга). - Систем. требования: IBMPC с процессором 486 ; ОЗУ 8 Мб ; операц. система Windows (3x, 95, NT) ; CD-ROM дисковод ; мышь. - Загл. с экрана.

Ресурсы удаленного доступа:

Российская государственная библиотека [Электронный ресурс] / Центр информ. технологий РГБ ; ред. Власенко Т.В. ; Web-мастер Козлова Н.В. - Электрон. дан. - М. : Рос. гос. б-ка, 1997- . - Режим доступа: http://www.rsl.ru, свободный. - Загл. с экрана. - Яз. рус., англ.

Оформление ссылок

Оформление ссылок регламентируется ГОСТ Р 7.0.5-2008 «Библиографическая ссылка. Общие требования и правила составления». Стандарт распространяется на библиографические ссылки, используемые в любых опубликованных и неопубликованных доку-

ментах на любых носителях.

По расположению в документе ссылки могут быть: внутритекстовые, помещенные в тексте документа.

Отсылки в тексте документа заключают в квадратные скобки. При необходимости отсылки могут содержать определенные идентифицирующие сведения: имя автора (авторов), название документа, год издания, обозначение и номер тома, указание страниц.

Повторная библиографическая ссылка.

Повторную ссылку на один и тот же документ приводят в сокращенной форме при условии, что все необходимые для идентификации и поиска этого документа библиографические сведения указаны в первичной ссылке на него.

2 ОСНОВНЫЕ ТРЕБОВАНИЯ К СОДЕРЖАНИЮ И МЕТОДИКА ВЫПОЛНЕНИЯ КУРСОВОЙ РАБОТЫ

Структура курсовой работы включает в себя:

Титульный лист

Лист задания

Содержание с указанием страниц

Введение

Глава 1. Теоретические аспекты темы

Глава 2. Расчетная часть

Глава 3. Исследовательская обобщающая часть

Заключение

Список использованной литературы

Приложения

Курсовая работа выполняется по выбранной и утвержденной теме, с использованием заданных параметров предприятия автосервиса. Для написания курсовой работы могут быть использованы средние данные за ряд лет по рассматриваемому предприятию, показатели передовых предприятий и средние данные по краю. Содержание работы должно быть конкретным, насыщенным фактическими данными, сопоставлениями, расчетами, выводами.

Объем курсовой работы 30 – 35 страниц машинописного текста. Текст излагается в логической последовательности с выделением заголовков разделов.

Во введении (1–2 страницы) обосновывается актуальность выбранной темы, значимость предложенных для исследования показателей. Раскрывается значение и место автотранспортных предприятий или предприятий автосервиса в решении задач экономического и социального развития края, страны в целом. Указывается конкретная цель исследования, задачи, методы исследования, источники информации. Дается краткий обзор разделов курсовой работы, указывается общий объем работы и количество иллюстративного материала.

Вглаве 1 Теоретические аспекты темы (10 – 13 страниц) освещается состояние изученности исследуемой проблемы по литературным источникам (книги, научные статьи, тезисы докладов).

Глава 2 Расчетная часть (6–10 страниц) отражает особенности производственной структуры предприятия автосервиса, являющегося объектом исследования. Дается крат-

кая характеристика предприятия с экономической точки зрения. Детально раскрываются вопросы управления и организации менеджмента в соответствии с темой курсовой работы. Рассчитываются показатели экономической эффективности деятельности предприятия, а так же его финансового состояния и результатов деятельности. Необходимые базовые данные для осуществления расчетов берутся на основании данных отчетов о производственной практике по предыдущим модулям программы, индивидуально, а также используя данные бухгалтерской и финансовой отчетности предприятия за 2-3 года.

В главе 3 Исследовательская обобщающая часть (7-10 страниц) излагается содержание проведенного исследования. Устанавливаются недостатки организационной и производственной структур и выявляются резервы их устранения. Предлагаются мероприятия, направленные на решение выявленных в ходе исследования проблем. Обосновываются пути или основные направления увеличения производства и повышения его экономической эффективности, прогнозируется их результат. Возможна разработка проекта совершенствования предприятия.

Заключение (1–2 страницы) должно быть ясным, четким, конкретным, обоснованным и представляющим собой логическое завершение исследования. Вначале формулируются выводы, а затем даются предложения (рекомендации).

В списке литературы дается наименование всех источников, использованных при написании курсовой работы с указанием фамилий и инициалов авторов, заглавия книги или статьи, места и года издания. Рекомендуется использовать не менее 10 источников литературы с указанием ссылок (порядковый номер в списке литературы) на них по тексту.

В приложении следует помешать вспомогательный материал, который дополнительно раскрывает содержание темы исследования.

3 ПЕРЕЧЕНЬ ТЕМ И ВОЗМОЖНОЕ СОДЕРЖАНИЕ КУРСОВЫХ РАБОТ

Каждая тема курсовой работы представляет собой один из блоков рабочей программы по ПМ 02 «Организация деятельности коллектива исполнителей». В соответствии с выбранной темой исследования, студент более глубоко и досконально изучает данное направление, в преломлении к определенному предприятию, дает рекомендации по улучшению деятельности предприятия.

Возможные темы курсовых работ по ПМ 02 «Организация деятельности коллектива исполнителей», для специальности среднего профессионального образования: 23.02.03 Техническое обслуживание и ремонт автомобильного транспорта:

1. Предприятие как важнейшее звено экономики страны и Края. Управление предприятием автосервиса.
2. Использования мирового опыта управления предприятиями автосервиса на отечественных предприятиях.
3. Организация коммерческой деятельности предприятия автосервиса.
4. Изучение и совершенствование производственной структуры предприятия автосервиса.
5. Применение специализации, разделения и кооперации труда на предприятиях автосервиса, как способ повышения эффективности использования ресурсного потенциала предприятия.
6. Повышение эффективности управления работой малого предприятия автосервиса.

7. Организация управленческого учета на предприятиях автосервиса.
8. Пути повышения эффективности использования основных экономических ресурсов предприятия автосервиса.
9. Пути повышения эффективности использования основных фондов предприятия автосервиса.
10. Пути повышения эффективности использования оборотных средств предприятия автосервиса.
11. Эффективность производства на предприятиях автосервиса и пути ее повышения
12. Влияние производственной мощности на организацию работы предприятия автосервиса.
13. Организация материально-технического обеспечения предприятия автосервиса
14. Товарные запасы: сущность, значение и эффективность создания на предприятии автосервиса
15. Пути повышения конкурентоспособности предприятия автосервиса.
16. Управление трудовыми ресурсами на предприятии автосервиса. Пути повышения эффективности их использования
17. Влияние производительности труда и мотивации персонала на финансово-экономические показатели работы предприятия автосервиса.
18. Организация оплаты труда работников на предприятии автосервиса.
19. Пути снижения издержек производства и реализации продукции (услуг) предприятия автосервиса.
20. Механизм формирования себестоимости продукции и услуг на предприятиях автосервиса.
21. Формирование цен на продукцию и услуги предприятия автосервиса.
22. Организация управления качеством предоставляемых услуг предприятия автосервиса.
23. Маркетинговая деятельность предприятия автосервиса
24. Использование рекламной компании для повышения прибыльности работы предприятия автосервиса.
25. Изучение показателей эффективности организации работы предприятия автосервиса. Пути их повышения.
26. Управление финансовыми ресурсами предприятия автосервиса.
27. Пути увеличения прибыли и рентабельности предприятия автосервиса.
28. Механизм формирования прибыли предприятия автосервиса. Пути увеличения прибыльности работы предприятия.
29. Пути повышения рентабельности работы предприятия автосервиса.
30. Роль бизнес-планирования для предприятий автосервиса в организации их работы.
31. Значение оперативного и стратегического планирования для эффективной организации управления предприятием автосервиса.
32. Значение оперативного учета для организации эффективной работы предприятия.
33. Особенности инвестиционной деятельности на предприятиях автосервиса.
34. Пути снижения предпринимательских рисков при организации работы предприятия.
35. Значение налогообложения в организации работы предприятия автосервиса.
36. Показатели деловой активности работы предприятия автосервиса.
37. Применение новых формы взаимоотношений на предприятиях автосервиса (аренда, лизинг, франчайзинг и т.д.).

38. Управление ассортиментной политикой предприятия автосервиса в современных условиях.
39. Менеджмент как современная система управления предприятием автосервиса.
40. Показатели оценки экономической эффективности производственной деятельности предприятия автосервиса.

Ниже приводится примерное содержание курсовой работы для темы «Организация коммерческой деятельности предприятия автосервиса».

Введение

1. Теоретические аспекты темы

1.1 Понятие и сущность коммерческой деятельности предприятия

1.2 Особенности коммерческой деятельности предприятия автосервиса

2 Расчетная часть

2.1 Краткая характеристика рассматриваемого предприятия

2.2 Производственная и организационная структура изучаемого предприятия

2.3 Анализ основных показателей деятельности предприятия за предшествующий период

2.4 Бизнес-планирование деятельности предприятия на будущий год

3 Исследовательская обобщающая часть

3.1 Особенности и проблемы управления коммерческой деятельностью предприятия

3.2 Эффективность и результативность предложений по расширению коммерческой деятельности предприятия

Заключение

Список использованных источников

4 МЕТОДИКА ВЫПОЛНЕНИЯ РАСЧЕТНОЙ ЧАСТИ

Современнная экономическая политика правительства РФ направлена на широкое развитие конкуренции и частного предпринимательства, созданий условий и предпосылок для организации производства небольших и средних предприятий, способствующих эффективному использованию местных сырьевых вазможностей и занятости трудоспособного населения.

В основе любого грамотно организованного предприятия лежит планирование. В ностоящее время динамичное изменение технологий, борьба за потребителя, за качество продукции, рост конкуренции заставляют предприятие по новому взглянуть на весь комплекс вопросов управления, где важное место отводится бизнес-плану как к рычагу планирования. Сегодня в условиях нехватки финансовых средств каждое предприятие сталкивается с множеством непредвиденных обстоятельств и, чтобы избежать их, а также доказать потенциальным портнерам, что в состоянии реально производить нужное количество товаров (услуг) в нужные сроки и с требуемым качеством, необходимо составить бизнес-план.

Под бизнес-планом, в узком его толковании, понимают технико-экономическоеобоснование плановых, проектных решений, связанных с выпуском конкурентно-способной продукции, внедрением новой техники и технологии, совершенствованием существующего уровня организации производства и труда.

В связи с этим, будущим специалистам необходимо уметь определить основные моменты бизнес-плана и технико-экономические показатели проектируемых изделий.

В разделе необходимо изложить основные направления организации обслуживания заказчиков, перспективы реализации маркетинговой концепции на предприятиях, достоинства и преимущества маркетинга как средства достижения социальных идей и коммерческого успеха автотранспортного предприятия, основные рекомендации по организации автотранспортного предприятия.

В процессе выполнения курсовой работы студенты более детально изучают издержки производства, цены, показатели прибыли и рентабельности.

Экономическая часть курсового проекта состоит из:

- краткой характеристики и анализа деятельности предприятия за предшествующий период;
- изучения производственной и организационной структуры предприятия;
- расчета себестоимости оказываемых услуг (проектируемого изделия) по статьям затрат;
- расчета основных технико-экономических показателей по проекту на планируемый период (ожидаемые показатели прибыли, рентабельности предприятия, определение точки безубыточности).

Студенты для выполнения расчетной части используют данные отчетности рассматриваемого предприятия по общепринятым формам № 1 «Бухгалтерский баланс»; № 2 «Отчет о финансовых результатах», а также иные финансовые документы (накладные, расходные кассовые ордера, ведомости по заработной плате), на основании которых осуществляется калькуляция себестоимости производимой продукции (оказываемых услуг) на предприятии.

Обобщенный алгоритм расчетов планируемых показателей деятельности предприятия можно представить в следующей последовательности.

2.1 Анализ основных показателей деятельности предприятий за предшествующий период

Данными для анализа служит бухгалтерская отчетность предприятия за 2017 и 2018 гг.

Отклонение – это разница между значениями 2018 г и 2017 г. В случае, если показатель 2018 г. превышает значение 2017 г. — показатель будет положительным. Если значение показателя в 2018 г. уменьшилось, то величина отклонения будет отрицательной.

Таблица 1

Анализ эффективности использования основных производственных фондов (ОПФ).

Показатель		2017 г.	2018 г.	отклонение 2018 г. от 2017 г.	Темп роста, %
	Валовой доход (выручка), тыс. руб.				
	Валовая прибыль, тыс. руб.				
	Чистая прибыль, тыс. руб.				
	Стоимость основных производственных фондов ср.г., тыс. руб.				
	Численность персонала, чел.				
	Фондоотдача (1/3), руб.				
	Фондоемкость (3/1), руб.				
	Фондорентабельность (2/3), руб.				
	Фондовооруженность (3/4), тыс. руб./чел.				
	Производительность труда, тыс. руб./чел.				

Процентное изменение 2018 г. к 2017 г. рассчитывается как отношение показателя 2018 г. к показателю 2017 г., выраженное в процентах.

$$\text{Темп роста} = \frac{\text{ïîêàçàòåëü } 2018\,\text{ã}}{\text{ïîêàçàòåëü } 2017\,\text{ã}} \times 100\% \qquad (1)$$

После проведенных расчетов делаются выводы о полученных результатах.

2.2 Организационная и производственная структура изучаемого предприятия

Организационная структура - один из основных элементов управления организацией. Она характеризуется распределением целей и задач управления между подразделениями и работниками организациями.

Производственная структура предприятия - форма организации производственного процесса, т. е. соотношение цехов, участков, служб, созданных на предприятии; состав, количество и размещение рабочих мест внутри цехов в соответствии с технологическим (производственным) процессом.

2.3 Бизнес-планирование деятельности предприятия на будущий год

При разработке плана деятельности предприятия на будущий год студент должен

выбрать путем наблюдения или анализа статистической отчетности 3-5 наиболее часто осуществляемых на предприятии услуг по ремонту и обслуживанию автомобилей, расчитать плановую себестоимость оказываемых услуг, определить цены предоставляемых услуг, определить размер ожидаемой валовой и чистой прибыли, рпсчитать точку безубыточности.

2.3.1. Калькуляция себестоимости проектируемого изделия

Себестоимость продукции – это затраты предприятия на производство и реализацию продукции (оказание услуг) которые выражаются в денежной форме. Полная себестоимость включает в себя затраты предприятия как на производство так и на реализацию.

Расчет себестоимости осуществляют по статьям затрат, по каждому отдельному виду производимой продукции. Статьями затрат называют группы затрат на производство продукции, образованные с учетом их назначения и места возникновения.

Расчет себестоимости единицы продукции по статьям затрат называется калькулированием. Документ, в котором представлены затраты на единицу конкретного вида продукции по статьям называется калькуляцией.

На предприятии автосервиса за калькуляционную единицу принимается одна оказанная услуга по ремонту или обслуживанию автомобиля.

Расчет себестоимости услуг по ремонту или обслуживанию автомобиля проводится по следующим статьям затрат (табл. 2):

Таблица 2

Статьи затрат калькуляция себестоимости

№ п/п	Наименование статьи затрат
	Затраты на основные и вспомогательные материалы, покупные изделия и полуфабрикаты
	Основная заработная плата производственных рабочих
	Дополнительная заработная плата производственных рабочих.
	Отчисления во внебюджетные фонды
	Расходы на подготовку и освоение производства
	Расходы на содержание и эксплуатацию оборудования
	Общепроизводственные расходы
	Общехозяйственные расходы.
	Итого производственная себестоимость
	Внепроизводственные расходы.
	Итого полная себестоимость

Затраты на основные и вспомогательные материалы.

В данную статью включаются затраты на сырье и материалы. Стоимость материальных затрат определяется на основе цен приобретения материальных ресурсов без учёта НДС и количества израсходованных материальных ресурсов.

Данные сводятся в таблицу 3:

Затраты определяют исходя из норм расценки материалов в расчете за калькуляционную единицу исходя из цены за единицу измерения. Затраты на покупные изделия и полуфабрикаты формируются за счёт фактически приобретённых деталей, узлов, полуфабрикатов.

Таблица 3

Расчет затрат на основные и вспомогательные материалы, покупные изделия и полуфабрикаты при оказании услуги по ремонту или обслуживанию автомобиля

_____

(указать вид услуги)

Наименование материалов		Единица измерения	Норма расхода на оказание одной услуги по ремонту или обслуживанию автомобиля	Цена за единицу измерения, руб.	Сумма затрат, руб. (ст.4×ст.5)
1	2	3	4	5	6
1					
2					
3					
	Итого:				

Расчет основной заработной платы производственных рабочих. При определении данной статьи затрат студент может использовать фактические данные по оплате труда на изучаемом предприятии или используя нижеприведенные формулы самостоятельно рассчитать, на основании трудового законодательства РФ, размер заработной платы.

Для расчета показателей плана производства необходимо рассчитать годовой фонд рабочего времени на предприятии, в рабочих днях.

Число рабочих дней в плановом году (Др) определяется по формуле:

$$Др = Дк – (Дп + Дв + До), \quad (1)$$

где Дк – число календарных дней в году,

Дп – число праздничных дней,

Дв – число выходных дней,

До – число дней отпуска в году.

Годовой фонд рабочего времени одного рабочего определяется по формуле:

$$Фр = Др \times Тсм, \quad (2)$$

где Тсм – продолжительность смены, час.

Заработная плата основных производственных рабочих (занятых по изготовлению приспособлений, деталей и т.д.) рассчитывается по формуле:

Заработная плата основная

$$ЗПосн=Сч\times ФРВ \quad (3)$$

Сч - часовая тарифная ставка рабочего (руб.)

ФРВ - фактически отработанное время на выполнение данной работы (час).

Часовая тарифная ставка рабочего (руб.) определяется по формуле:

$$Сч = Смин \times Тк \qquad (4)$$

где Смин – часовая тарифная ставка рабочих при минимальной зарплате (МРОТ), установленной государством, определяется делением минимальной заработной платы на среднее количество часов в месяце (среднее количество часов в месяце определяется по балансу рабочего времени на соответствующий год делением номинального фонда рабочего времени на 12 месяцев).

Тк– тарифный коэффициент работника, коэффициент бригады, зависящий от разряда работ (табл. 4)

Таблица 4 – Тарифные коэффициенты для расчета часовых тарифных ставок

Тарифный разряд	1	2	3	4	5	6
Тарифный коэффициент	1,13	1,23	1,36	1,51	1,75	2,03

С 1.05.2018 г. МРОТ установлен в размере 11163 р.

Для расчёта затрат по статьям калькуляции №№3-9 рекомендуется использовать данные таблицы 5. Используя данные указанной таблицы и нижеприведенные формулы, студент должен рассчитать затраты по остальным статьям калькуляции и привести произведенные расчеты вместе с описанием в курсовой работе.

Дополнительная заработная плата производственных рабочих. Заработная плата дополнительная берётся 10% от основной заработной платы

$$ЗПдоп = ЗПосн \times \frac{10\ \%}{100\%}. \qquad (5)$$

Заработная плата общая:

$$ЗПобщ = ЗПосн + ЗПдоп \qquad (6)$$

Таблица 5 – Данные для расчета затрат по отдельным статьям калькуляции себестоимости изделия (кроме статей «Сырье и материалы» и «Основная заработная плата производственных рабочих») при оказании услуги по ремонту или обслуживанию автомобиля

_____

(указать вид услуги)

Наименование статьи калькуляции	Размер затрат, %
1	2
Дополнительная заработная плата производственных рабочих	10% от затрат по статье «Основная заработная плата производственных рабочих»

Отчисления во внебюджетные фонды – в Пенсионный фонд РФ – в Федеральный фонд обязательного медицинского страхования (ФФОМС) – в Фонд обязательного социального страхования	отчисления производятся от суммы затрат по статьям «Основная заработная плата производственных рабочих» и «Дополнительная заработная плата производственных рабочих» 22% 5,1% 2,9%
Расходы на подготовку и освоение производства	5% от затрат по статье «Основная заработная плата производственных рабочих»
Расходы на содержание и эксплуатацию оборудования	15% от затрат по статье «Основная заработная плата производственных рабочих»
Общепроизводственные расходы	25% от затрат по статье «Основная заработная плата производственных рабочих»
Общехозяйственные расходы	10% от затрат по статье «Основная заработная плата производственных рабочих»
Внепроизводственные расходы	1% от производственной себестоимости

Итог всех расчётов сводится в таблицу 6.

Таблица 6

Плановая калькуляция себестоимости при оказании услуги по ремонту или обслуживанию автомобиля _____
(указать вид услуги)

№ п/п	Наименование статьи затрат	Сумма затрат, руб.
1	2	3
	Затраты на основные и вспомогательные материалы.	
	Основная заработная плата производственных рабочих	
	Дополнительная заработная плата производственных рабочих.	
	Отчисления во внебюджетные фонды	
	Расходы на подготовку и освоение производства	
	Расходы на содержание и эксплуатацию оборудования	
	Общепроизводственные расходы	
	Общехозяйственные расходы.	
	Итого производственная себестоимость	
	Внепроизводственные расходы.	
	Итого полная себестоимость	

2.3.2 Определение цены услуги по ремонту или обслуживанию автомобиля и ожидаемой прибыли от производства

Используя данные о полной себестоимости товара необходимо определить цену изготовителя на одну услугу по ремонту или обслуживанию автомобиля без учета НДС (Ц 1 ед (без НДС)).

$$\text{Ц 1 ед (без НДС)} = \text{П. с/ст 1 ед} + \frac{\text{Ï.ñ/ñò_1_å ä} \times R}{100\%}, \qquad (8)$$

где R — запланированный уровень рентабельности, %.Рентабельность – это относительный показатель экономической эффективности. Рентабельность комплексно отражает степень эффективности использования материальных, трудовых и денежных ресурсов.

Поскольку с любой произведенной услуги или продукции должен быть перечислен в бюджет государства НДС (налог на добавленную стоимость) необходимо определить цену изготовителя на одно изделие с учетом НДС (18%)

$$\text{Ц 1 ед, в т.ч. НДС} = \text{Ц 1 ед (без НДС)} + \frac{\text{Ö_1_åä_(áå ç_ÍÄÑ)} \times 18\%}{100\%}. \qquad (9)$$

Любая производственная деятельность осуществляется с целью получения прибыли.

Прибыль - эторазницамеждудоходомсубъектапредпринимательстваотреализациипродукции, товаровиуслугииздержкаминаведениехозяйственнойдеятельности. Прибыльявляетсясамымважнымпоказателемфинансовыхрезультатовдеятельностиорганизаций, предприятийидругихсубъектовпредпринимательства, ипредставляетсобойцельпредпринимательскойдеятельности.

Прибыль от одной оказанной услуги по ремонту или обслуживанию автомобиля:

$$\text{Пр} = \text{Ц 1 ед (без НДС)} - \text{П.с/ст 1 ед.}, \qquad (10)$$

где Ц 1 ед (без НДС) – цена одной оказанной услуги по ремонту или обслуживанию автомобиля, без НДС)

П.с/ст – полная себестоимость (берется по данным табл. 6).

После определения прибыли, которые получит предприятие от производства одной единицы продукции, предприятию следует произвести расчет ожидаемой прибыли за год:

$$\sum \text{Ïð} = \text{Пр1} \times \text{К1} + \text{Пр2} \times \text{К2} + \text{Пр3} \times \text{К3}, \qquad (11)$$

где Пр1, Пр2, Пр3 – прибыль от оказания услуги по ремонту или обслуживанию автомобиля первого, второго и третьего вида соответственно.

К1, К2, К3 – количество оказанных за год услуг по ремонту или обслуживанию автомобиля первого, второго и третьего вида соответственно.

Также рассчитываются затраты производства на 1 ед. продукции, по каждому виду производимой продукции и по всему ассортименту продукции одновременно.

Затраты на 1 рубль услуг

$$З\ на\ 1\ руб.\ усл= \frac{Ï.ñ/ñò}{Ö_1_åä._(á åç_ÍÄÑ)}$$

По произведенным расчетам заполняется таблица 7

Таблица 7 – Расчет себестоимости, прибыли, рентабельности и затрат на 1 рубль товарной продукции

Наименование изделия	Себесто-и-мость оказанной услуги по ремонту или обслуживанию автомобиля (руб.)	Себесто-и-мость годового объема услуг по ремонту или обслуживанию автомобиля (руб.)	Прибыль от оказанной услуги по ремонту или обслуживанию автомобиля (руб.)	Прибыль от годового объема услуг по ремонту или обслуживанию автомобиля (руб.)	Рента-бель-ность продукции (%)	Затраты на 1 рубль товарной продукции (коп.)
1	2	3	4	5	6	7
1 услуга (наименование)						
ИТОГО						

2.3.3 Расчет точки безубыточности

Далее определяется сумма валовых, постоянных (Ипост) и переменных издержек (Ипер) на выпуск продукции. Расчет производится по каждому виду производимой продукции и по всему ассортименту продукции.

К постоянным расходам относятся 70%–80% расходов на амортизацию (содержание и эксплуатацию оборудования), 50%–70% общепроизводственных расходов и все общехозяйственные расходы. Остальные издержки относятся к переменным. Данные расчетов вносятся в таблицу 8.

На основе рассчитанных постоянных, переменных и валовых издержек определяют точку безубыточности, т.е. условия, при которых выпуск продукции окупит затраты на ее производство и предприятие начнет получать прибыль.

Таблица 8

Расчет постоянных и переменных издержек на производство

Наименование изделия	Постоянные издержки		Переменные издержки		Валовые издержки на годовой выпуск продукции, тыс. руб.
	На 1 ед. продукции, руб.	На годовой выпуск продукции, тыс. руб.	На 1 ед. продукции, руб.	На годовой выпуск продукции, тыс. руб.	
1	2	3	4	5	6
1 услуга (наименование)					
ИТОГО					

Точка безубыточности в денежном выражении (этот показатель также называют «порог рентабельности») рассчитывает по следующей формуле:

$$Тбез = \frac{\frac{È_{ïîñò}}{Âûðó÷êà - È_{ïåð}}}{Âûðó÷êà}$$

В данном случае по итогам расчета получится критическая сумма выручки, при которой прибыль будет равна нулю.

ОСНОВНЫЕ ИСТОЧНИКИ ЛИТЕРАТУРЫ

1. ФЗ Российской Федерации «О транспортной безопасности»/ от 09.02.2007 N 16-ФЗ
2. ФЗ «О защите прав потребителя», /от 09.01.96, с изменениями и дополнениями от 17.12.99 ФЗ-212
3. Основные положения по допуску транспортных средств к эксплуатации и об обязанностях должностных лиц по обеспечению безопасности дорожного движения, утверждены Постановлением Совета Министров - Правительства РФ от 23.10.1993 г. № 1090 (в ред. от 27.01.2009 г. № 28)
4. Трудовой кодекс Российской Федерации от 30.12.2001 N 197-ФЗ (ред. от 11.10.2018)
5. Налоговый кодекс Российской Федерации с изменениями от 03.09.2018
6. Приказ Минфина России от 28.12.2001 N 119н (ред. от 24.10.2016) «Об утверждении Методических указаний по бухгалтерскому учету материально-производственных запасов» (Зарегистрировано в Минюсте России 13.02.2002 N 3245).
7. Стратегия развития малого и среднего предпринимательства в России до 2030 года, Утверждена распоряжением Правительства Российской Федерации от 2 июня 2016 г. N 1083-р.
8. Федеральный закон «О защите конкуренции» от 26.07.2006 N 135-ФЗ (ред. от 29.07.2018) (с изм. и доп., вступ. в силу с 19.08.2018).
9. Федеральный закон от 07.03.2018 N 41-ФЗ «О внесении изменения в статью 1 Федерального закона «О минимальном размере оплаты труда».
10. ПБУ 10/99 «Расходы организации»
11. Экономика организации (предприятия) : учебное пособие / Ю.И. Растова, С. ФирсоваА. — Москва : КноРус, 2019. — 280 с. — ISBN 978-5-406-06744-4.
12. Экономика организации (предприятия) (для СПО).Учебник : учебник / В.Д. Грибов, В.П. Грузинов, В.А. Кузьменко. — Москва : КноРус, 2018. — 407 с. — ISBN 978-5-406-06201-2.
13. Экономика организации (предприятия). Практикум : учебное пособие / В.Д. Грибов. — Москва : КноРус, 2017. — 196 с. — Для СПО. — ISBN 978-5-406-05447-5.
14. Экономика и управление интегрированной торговой организацией. Курс лекций : учебное пособие / В.П. Чеглов. — Москва : Проспект, 2016. — 223 с. — ISBN 978-5-392-19530-5.
15. Основы экономики и предпринимательства : Л.Н. Череданова — Москва : Академия, 2014
16. Экономика организации : В.Д. Грибов, В.П. Грузилов, В.А. Кузьменко. — Москва, 2015
17. Лебедев В.Г. Управление затратами на предприятии. - СПб.: «Бизнес – пресса», 2014.
18. Бакирова Г.Х. Психология развития и мотивации персонала /учебное пособие/. – М.: Юнити , 2015.
19. Веснин В. Р. Управление персоналом. Теория и практика. – М.: Проспект , 2015.
20. Кибанов А. Я. Управление персоналом /учебное пособие/. – М.: КноРус, 2015 .
21. Никифорова Н.А. Краткий курс по управлению персоналом /учебное пособие/. – М.: Окей-книга, 2014.
22. Шапиро С.А. Основы трудовой мотивации. /учебное пособие/. – М.: КноРус , 2015.

ПРИЛОЖЕНИЕ АП

Показатели экономической эффективности деятельности предприятия.

Основные показатели	Экономическое содержание	Метод расчета
1	2	3
Показатели эффективности использования отдельных видов ресурсов и затрат		
Показатели эффективности использования рабочей силы		
выработка	Показывает количество продукции, производимой 1 работником в опр. Период	Кол-во продукции / Число работников
трудоемкость	Показывает затраты труда на производство 1 продукции	Кол-во труда / Кол-во продукции
Показатели эффективности использования основных фондов		
Фондоотдача	Показывает количество продукции, приходящейся на 1 рубль ОПФ	Объем реализуемой продукции за год / Среднегодовая стоимость ОПФ
Фондоемкость	Определяет, сколько ОФ приходится на рубль реализованной продукции	Среднегодовая стоимость ОПФ / Объем реализуемой продукции за год
Фондовооруженность труда	Показывает оснащенность труда ОПФ	Среднегодовая стоимость ОПФ / среднесписочная численность работников
Коэффициент интенсивности использования оборудования	Выражает уровень использования производственной мощности	Фактический объем реализованной продукции / максимально возможный выпуск продукции
Коэффициент экстенсивности использования оборудования	Выражает уровень использования оборудования по времени	Фактическое время работы оборудования / нормативное время
Показатели эффективности использования оборотных средств		
Коэффициент оборачиваемости оборотных средств	Показывает, сколько раз за год обернулись ОС	Объем реализованной продукции / средний размер ОС
Длительность оборота	Определяет количество дней, за которые ОС возвращаются предприятию в виде выручки	360 дней / коэффициент оборачиваемости ОС
Отдача от оборотных средств	Характеризует доходность или прибыльность ОС	Прибыль от реализации / среднегодовой размер ОС
Показатели эффективности инвестиций		
1	2	3
Коэффициент эффективности инвестиций	Выражает размер прибыли в расчете на рубль капитальных вложений	Прирост прибыли / капитальные вложения

Срок окупаемости капитальных вложений	Показывает время, за которое чистая прибыль покроет затраты	Капитальные вложения / чистая прибыль
Показатели имущественного положения		
Доля основных средств в активах	Выражает отношение между основными и оборотными средствами	Стоимость основных средств / актив баланса
Коэффициент износа основных средств (фондов)	Характеризует степень изношенности основных средств	Износ основных средств / первоначальная стоимость основных средств
Коэффициент обновления ОФ	Показывает долю вновь поступивших ОФ в их общей массе	Первоначальная стоимость поступивших за год ОФ / первоначальная стоимость ОФ на конец периода
Коэффициент выбытия ОФ	Устанавливает долю выбывших ОФ в их общей массе	Первоначальная стоимость выбывших ОФ / Первоначальная стоимость ОФ на начало года
Показатели ликвидности		
Маневренность оборотных средств	Измеряет долю наиболее маневренных (денежных) средств в общей массе ОС	Денежные средства / собственные оборотные средства
Коэффициент текущей ликвидности	Выражает способность предприятия рассчитываться по краткосрочным (до 1 года) обязательства (0.2)	Оборотные активы / краткосрочные обязательства
Коэффициент абсолютной ликвидности	Выражает способность предприятия рассчитываться по краткосрочным (1 мес) обязательства (0.2)	Денежные средства / краткосрочные обязательства
Показатели финансовой устойчивости		
Коэффициент концентрации собственного капитала	Отражает долю собственного капитала в общей его массе (0.6)	Собственный капитал / актив баланса
Коэффициент маневренности собственного капитала	Показывает, какая часть собственного капитала используется для финансирования текущей деятельности	Собственные оборотные средства / собственный капитал
Показатели деловой активности		
1	2	3
Коэффициент оборачиваемости капитала	Выражает скорость оборота всех средств предприятия	Выручка от реализации / активы

Коэффициент оборачиваемости собственного капитала	Выражает скорость оборота собственных средств предприятия	Выручка от реализации / собственный капитал
Оборачиваемость запасов	Показывает скорость оборота запасов	Себестоимость реализации / запасы
Показатели рентабельности		
Рентабельность продаж	Измеряет долю прибыли в 1 рубле реализованной продукции	Прибыль от реализации / объем реализации
Рентабельность имущества		Чистая прибыль / чистые активы
Рентабельность продукции	Означает эффективность затрат	Прибыль от реализации / затраты на производство и реализацию
Рентабельность инвестиций	Показывает отдачу от 1 рубля капиталовложений в год	Прибыль от реализации / сумма собственного капитала и долгосрочных обязательств
Рентабельность производства	Характеризует доходность производственной деятельности предприятия	Балансовая прибыль / среднегодовая стоимость основных и оборотных средств
Рентабельность собственного капитала	Показывает сколько прибыли приходится на 1 рубль собственного капитала	Чистая прибыль / среднегодовая величина собственного капитала

НОМИНАЦИЯ № 5 «Передовая практика организации самостоятельной работы обучающихся по новым, наиболее востребованным профессиям и специальностям СПО»

Тема: «Методический комплект для организации самостоятельной работы студентов СПО по профессиональному модулю «Организация деятельности коллектива исполнителей», для специальности 23.02.03 Техническое обслуживание и ремонт автомобильного транспорта»

Авторы: Караева Ирина Викторовна
Кулиш Наталья Владимировна

Нормативно-правовое обеспечение

Методический комплекс составлен с учетом требований ФГОС к умениям студентов по итогам изучения междисциплинарного курса МП 02 «Организация деятельности коллектива исполнителей», в соответствии с нормативно-правовыми актами РФ, а именно: ФЗ Российской Федерации «О транспортной безопасности»/ от 09.02.2007 N 16-ФЗ, ФЗ «О защите прав потребителя», /от 09.01.96, с изменениями и дополнениями от 17.12.99 ФЗ-212, Основные положения по допуску транспортных средств к эксплуатации и об обязанностях должностных лиц по обеспечению безопасности дорожного движения, утверждены Постановлением Совета Министров - Правительства РФ от 23.10.1993 г. № 1090 (в ред. от 27.01.2009 г. № 28), Трудовой кодекс Российской Федерации от 30.12.2001 N 197-ФЗ (ред. от 11.10.2018), Налоговый кодекс Российской Федерации с изменениями от 03.09.2018, Приказ Минфина России от 28.12.2001 N 119н (ред. от 24.10.2016) «Об утверждении Методических указаний по бухгалтерскому учету материально-производственных запасов» (Зарегистрировано в Минюсте России 13.02.2002 N 3245), Стратегия развития малого и среднего предпринимательства в России до 2030 года, Утверждена распоряжением Правительства Российской Федерации от 2 июня 2016 г. N 1083-р., Федеральный закон «О защите конкуренции» от 26.07.2006 N 135-ФЗ (ред. от 29.07.2018) (с изм. и доп., вступ. в силу с 19.08.2018), Федеральный закон от 07.03.2018 N 41-ФЗ «О внесении изменения в статью 1 Федерального закона «О минимальном размере оплаты труда», ПБУ 10/99 «Расходы организации»

Актуальность

Комплект методических указаний по выполнению практических работ и курсовой работы направлен, в соответствии со стратегией развития малого и среднего предпринимательства в России, на формирование специалиста широкого профиля, способного обобщать экономические явления, обеспечивать развитие предприятий, разрабатывать направления повышения эффективности их деятельности в условиях рыночной экономики.

Новизна

Новизна разработанного методического комплекса заключается в синхронизации практических работ по модулю с методикой выполнения расчетной части курсовой работы, а также в практическом преломлении изучаемого материала к реально действующему предприятию.

Практическая значимость разработки и целевая аудитория пользователей

Требования работодателей к современному специалисту, а также Федеральный государственный образовательный стандарт среднего профессионального образования ориентированы, прежде всего, на умение самостоятельной деятельности и творческий подход к специальности. Профессиональный рост специалиста зависят от умения проявить инициативу, решить нестандартную задачу, от способности к планированию и прогнозированию самостоятельных действий.
Стратегическим направлением повышения качества образования в этих условиях является оптимизация системы управления учебной работой студентов, в том числе и их самостоятельной работой.

Методические рекомендации по организации самостоятельной внеаудиторной работы студентов предназначены для преподавательского состава, обеспечивающего организацию самостоятельной внеаудиторной работы студентов в рамках реализации программ среднего профессионального образования. А также, для студентов СПО, изучающих профессиональный модуль «Организация деятельности коллектива исполнителей» по специальности 23.02.03 Техническое обслуживание и ремонт автомобильного транспорта.

Основные положения разработки

–комплекс развернутых методических рекомендаций к практическим работам;

–методические рекомендации по выполнению курсовой работы;

–методика выполнения расчетной части курсовой работы, на основе выполняемых студентами практических работ.

.

Выводы

Методические указания по выполнению практических работ содержат комплекс задач, методику их выполнения, охватывающих основные прикладные аспекты управления коллективом исполнителей и разработаны таким образом, чтобы подготовить студента к самостоятельному выполнению курсовой работы по предмету.

Выполнение курсовой работы с использованием реальных статистических данных и отчетности изучаемого предприятия, разработка на основе проведенного исследования рекомендаций по улучшению деятельности изучаемого предприятия, апробация на практике.

В ходе изучения профессионального модуля студент получает необходимую базу данных для самостоятельного ведения бизнеса, управления трудовым коллективом и организацией, с соблюдением законодательства РФ.

.

Оценка широты возможности внедрения работы

Данный методический комплекс может быть использован как преподавателями, так и студентами различных специальностей при изучении следующих дисциплин: экономика организации, экономика предприятия, управление структурным подразделением организации, управление трудовым коллективом и т.д.

Л.В. Куклина, Методические указания для студентов по выполнению внеаудиторной самостоятельной работы ПМ.02 Организация деятельности коллектива исполнителей МДК 02.01 Управление коллективом исполнителей специальность «Техническое обслуживание и ремонт автомобильного транспорта»

Министерство образования, науки и молодежной политики Забайкальского края
ГПОУ «Могойтуйский аграрно-промышленный техникум

МЕТОДИЧЕСКИЕ УКАЗАНИЯ ДЛЯ СТУДЕНТОВ ПО ВЫПОЛНЕНИЮ ВНЕАУДИТОРНОЙ САМОСТОЯТЕЛЬНОЙ РАБОТЫ

ПМ.02. Организация деятельности коллектива исполнителей
МДК 02.01. Управление коллективом исполнителей

специальность 23.02.03. «техническое обслуживание и ремонт автомобильного транспорта

Могойтуй,
2018

Рекомендовано к использованию Координационно - методическим советом ГПОУ «Могойтуйский аграрно-промышленный техникум»

Протокол № __ от __.___.20___ г.

Рассмотрены на заседании МК
по программам подготовки
специалистов среднего звена
Протокол № ___ от «___» _____20____г.
Председатель МК
_____ _Д.Б.Абармитова

Составитель: Л.В. Куклина, преподаватель ГПОУ «Могойтуйский аграрно-промышленный техникум»

Рецензент: В.Г. Мерзляков, преподаватель ГПОУ «Могойтуйский аграрно-промышленный техникум»

Методические указания для студентов по выполнению внеаудиторной самостоятельной работы являются частью УМК по ПМ 02 «Организация деятельности коллектива исполнителей» МДК 02.01. «Управление коллективом исполнителей» по специальности 23.02.03. «Техническое обслуживание и ремонт автомобильного транспорта»и составлены в соответствии с требованиями федеральных государственных образовательных стандартов (далее ФГОС СПО).

Методические указанияадресованы студентам очной формы обучения.

В методических указаниях приведены теоретический (справочный) материал в соответствии с темой работы, обращение к которому поможет выполнить задания самостоятельной работы, вопросы для самоконтроля.

Рецензия
на методические указания для студентов по выполнению внеаудиторной самостоятельной работы
по МДК 02.01 «Управление коллективом исполнителей»

Методические указания созданы для студентов, обучающихся по специальности 23.02.03 «Техническое обслуживание и ремонт автомобильного транспорта». Методические указания содержат краткий теоретический материал в соответствии с темой работы, обращение к которому поможет студенту выполнить задания для самостоятельной внеаудиторной работы, а также имеются вопросы для самоконтроля. Выполнение заданий позволяет отработать практические умения и навыки, на это направлены задания по расчёту основных технико-экономических показателей производственной деятельности, разработке и оформлению технической документации сбору информации для написания рефератов и сообщений. Методические указания дают возможность лучше организовать

самостоятельную работу студентов во внеурочное время. При выполнении заданий как репродуктивного, так и проблемно-познавательного уровней, совершенствуются навыки работы с материалом учебника и дополнительной

литературой.

Методические рекомендации содержит основные требования к выполняемым работам и критерии их оценки.

Рекомендации:

Методические рекомендации соответствуют требованиям, предъявляемым Федеральным государственным образовательным стандартом среднего профессионального образования и могут быть допущены к использованию для обучения студентов по специальности 23.02.03 «Техническое обслуживание и ремонт автомобильного транспорта».

Рецензент: Мерзляков В.Г., преподаватель ГПОУ МАПТ

СОДЕРЖАНИЕ

Введение…… 8
1.Тематический план внеаудиторной самостоятельной работы……..... 60
2.Общие требования к выполнению самостоятельной работы……..... 64
3.Самостоятельная работа №1……..... 67
4. Самостоятельная работа №.2…….. 70
5. Самостоятельная работа №3……..... 72
6. Самостоятельная работа №.4……..... 75
7. Самостоятельная работа №5……..... 80
8. Самостоятельная работа №.6……..... 83
9. самостоятельная работа №7 ……..... 86
10. Самостоятельная работа №8 ……..... 89

Введение

Методические указания по выполнению внеаудиторной самостоятельной работы по МДК 02.01«Управление коллективом исполнителей»ПМ 02. «Организация деятельности коллектива исполнителей предназначены для студентов, обучающихся по специальности 23.02.03 «Техническое обслуживание и ремонт автомобильного транспорта» очной подготовки.

Цель методических указаний – оказать помощь студентам в работе с учебной и научной литературой, в овладении определенными учебными умениями и навыками.

Актуальность.С введением ФГОС нового поколения значение самостоятельной работы существенно возрастает. В условиях увеличения доли внеаудиторной самостоятельной работы обучающихся и роста её значимости наполняется новым содержание деятельность преподавателя и обучающегося. В связи с этим, возрастает роль и ответственность преподавателя в части организации и управления самостоятельной работой студентов, позволяющей сформировать у студента способности к саморазвитию, самообразованию и инновационной деятельности.

Роль студента заключается в том, чтобы в процессе внеаудиторной самостоятельной работы под руководством преподавателя стать творческой личностью, способной самостоятельно приобретать знания, умения и владения, формулировать проблему и находить оптимальный путь её решения.

Самостоятельная внеаудиторная работа по МДК 02.01. «Управление коллективом исполнителей» проводится с целью:

- систематизации и закрепления полученных теоретических знаний студентов;
- углубления и расширения теоретических знаний;
- развития познавательных способностей и активности студентов, самостоятельности, ответственности и организованности;
- формирования самостоятельности мышления, способностей к саморазвитию, самосовершенствованию и самореализации;

В результате освоения МДК 02.01 Управление коллективом исполнителей, студент должен уметь:

- планировать работу участка по установленным срокам;
- осуществлять руководство работой производственного участка;
- своевременно подготавливать производство;
- обеспечивать рациональную расстановку рабочих;
- контролировать соблюдение технологических процессов;
- оперативно выявлять и устранять причины их нарушения;
- проверять качество выполненных работ;
- осуществлять производственный инструктаж рабочих;
- анализировать результаты производственной деятельности участка;
- обеспечивать правильность и своевременность оформления первичных документов;
- организовывать работу по повышению квалификации рабочих;
- рассчитывать по принятой методологии основные технико-экономические показатели производственной деятельности;

В результате освоения МДК 02.01Управление коллективом исполнителей, студент должен знать:

- действующие законы и иные нормативные акты, регулирующие производствен-

но-хозяйственную деятельность;

- положения действующей системы менеджмента качества;
- методы нормирования и формы оплаты труда;
- основы управленческого учета;
- основные технико-экономические показатели производственной деятельности;
- порядок разработки и оформления технической документации;
- правила охраны труда, противопожарной и экологической безопасности, виды, периодичность и правила оформления инструктажа.

ОК 1. Понимать сущность и социальную значимость своей будущей профессии, проявлять к ней устойчивый интерес.

ОК 2. Организовывать собственную деятельность, определять методы и способы выполнения профессиональных задач, оценивать их эффективность и качество.

ОК 3. Решать проблемы, оценивать риски и принимать решения в нестандартных ситуациях.

ОК 4. Осуществлять поиск, анализ и оценку информации, необходимой для постановки и решения профессиональных задач, профессионального и личностного развития.

ОК 5. Использовать информационно-коммуникационные технологии для совершенствования профессиональной деятельности.

ОК 8. Самостоятельно определять задачи профессионального и личностного развития, заниматься самообразованием, осознанно планировать повышение квалификации.

ОК 9. Ориентироваться в условиях частой смены технологий в профессиональной деятельности.

ОК 10. Исполнять воинскую обязанность, в том числе с применением полученных профессиональных знаний (для юношей)

Объем самостоятельной работы студентов определяется Федеральным государственным образовательным стандартом среднего профессионального образования (ФГОС СПО) и учебным планом по специальности 23.02.03. «Техническое обслуживание и ремонт автомобильного транспорта» очной подготовки.

Внеаудиторная самостоятельная работа выполняется студентом по заданию преподавателя, но без его непосредственного участия. Для внеаудиторной самостоятельной работы могут использоваться следующие виды заданий:

1. Реферат, доклад, сообщение
2. Составление таблиц, схем
3. Ответы на контрольные вопросы и тесты
4. Презентации
5. Решение задач

1.ТЕМАТИЧЕСКИЙ ПЛАН ВНЕАУДИТОРНОЙ САМОСТОЯТЕЛЬНОЙ РАБОТЫ (СРС)

Всего часов- 80, самостоятельная работа – 40 ч.

Раздел, тема	Количество часов	Форма СРС	Формируемые умения, знания, компетенции	Вид контроля
Самостоятельная работа № 1 Тема 1.1. Законодательные и нормативные акты, регулирующие производственно-хозяйственную деятельность	2	Работа с нормативным актами. Сообщение: «Законодательные и нормативные акты, регулирующие производственно-хозяйственную деятельность»	ОК 1, ОК 2, ОК 3, ОК 4, ОК 5, ОК 8, ОК 9, ОК 10 ПК 2.1. Планировать и организовывать работы по техническому обслуживанию и ремонту автотранспорта. знать: действующие законодательные и нормативные акты, регулирующие производственно-хозяйственную деятельность	Оценка выполненных заданий в соответствии с критериями
Самостоятельная работа № __2_ Тема 1.2. Организация работы производственного участка, пункта технического обслуживания и ремонта автомобилей	8	Выполнение индивидуального задания по закреплению теоретического материала. Реферат: «Руководство работой производственного участка»	ОК 1, ОК 2, ОК 3, ОК 4, ОК 5, ОК 8, ОК 9, ОК 10 ПК 2.1Планировать и организовывать работы по техническому обслуживанию и ремонту автотранспорта. ПК 2.2 Контролировать и оценивать качество работы исполнителей работ ПК 2.3Организовыватьь безопасное ведение работ при техническом обслуживании и ремонте автотранспорта Уметь: планировать работу участка по установленным срокам; осуществлять руководство работой производственного участка; своевременно подготавливать производство знать:	Оценка выполненных заданий в соответствии с критериями

Самостоятельная работа № __3_ Тема 1.3. Методы нормирования и формы оплаты труда	8	Реферат: «Организация системы оплаты труда работников технического сервиса»	ОК 1, ОК 2, ОК 3, ОК 4, ОК 5, ОК 8, ОК 9, ОК 10 ПК 2.1Планировать и организовывать работы по техническому обслуживанию и ремонту автотранспорта. ПК 2.2 Контролировать и оценивать качество работы исполнителей работ Знать: методы нормирования и формы оплаты труда Уметь: применять методы нормирования и формы оплаты труда	Оценка выполненных заданий в соответствии с критериями
Самостоятельная работа № __4_ Тема 1.4. Основные технико-экономические показатели производственной деятельности	2	Расчет основных технико-экономических показателей производственной деятельности. Решение задач.	ОК 1, ОК 2, ОК 3, ОК 4, ОК 5, ОК 8, ОК 9, ОК 10 ПК 2.1Планировать и организовывать работы по техническому обслуживанию и ремонту автотранспорта. ПК 2.2 Контролировать и оценивать качество работы исполнителей работ Знать: основные технико-экономические показатели производственной деятельности Уметь: рассчитывать по принятой методологии основные технико-экономические показатели производственной деятельности;	Оценка выполненных заданий в соответствии с критериями

Самостоятельная работа № __5_ Тема 2.1. Положения действующей системы менеджмента качества	6	Реферат: «Оценка системы менеджмента качества выполняемых работ по ТО и ремонту автомобилей»	ОК 1, ОК 2, ОК 3, ОК 4, ОК 5, ОК 8, ОК 9, ОК 10 ПК 2.1Планировать и организовывать работы по техническому обслуживанию и ремонту автотранспорта. ПК 2.2 Контролировать и оценивать качество работы исполнителей работ Знать: положения действующей системы менеджмента качества Уметь: проверять качество выполненных работ;	Оценка выполненных заданий в соответствии с критериями
Самостоятельная работа № __6_ Тема 2.2. Порядок разработки и оформления технической документации	4	Изучение управленческой документации мастера, разработка и оформление технической документации. Составление заявки на техническое оснащение и материальное обеспечение производства.	ОК 1, ОК 2, ОК 3, ОК 4, ОК 5, ОК 8, ОК 9, ОК 10 ПК 2.1Планировать и организовывать работы по техническому обслуживанию и ремонту автотранспорта. ПК 2.2 Контролировать и оценивать качество работы исполнителей работ Знать: порядок разработки и оформления технической документации; Уметь: обеспечивать правильность и своевременность оформления первичных документов;	Оценка выполненных заданий в соответствии с критериями

Самостоятельная работа № __7_ Тема 2.4. Контроль технологических процессов, устранение нарушений, проверка качества выполненных работ	4	Выполнение индивидуальных заданий: составление талона контроля качества технического обслуживания и ремонта. Сообщение: «Контроль деятельности коллектива исполнителей»	ОК 1, ОК 2, ОК 3, ОК 4, ОК 5, ОК 8, ОК 9, ОК 10 ПК 2.1Планировать и организовывать работы по техническому обслуживанию и ремонту автотранспорта. ПК 2.2 Контролировать и оценивать качество работы исполнителей работ ПК 2.3Организовыватьь безопасное ведение работ при техническом обслуживании и ремонте автотранспорта Уметь: контролировать соблюдение технологических процессов; оперативно выявлять и устранять причины их нарушения;	Оценка выполненных заданий в соответствии с критериями
Самостоятельная работа № __8_ Тема 3.1. Правила охраны труда, противопожарной и экологической безопасности, виды, периодичность и правила оформления инструктажа	6	Реферат: «Обеспечение экологической безопасности в процессе производства ремонтных работ и технического обслуживания»	ОК 1, ОК 2, ОК 3, ОК 4, ОК 5, ОК 8, ОК 9, ОК 10 ПК 2.1Планировать и организовывать работы по техническому обслуживанию и ремонту автотранспорта. ПК 2.2 Контролировать и оценивать качество работы исполнителей работ ПК 2.3Организовыватьь безопасное ведение работ при техническом обслуживании и ремонте автотранспорта Знать:правила охраны труда, противопожарной и экологической безопасности, виды, периодичность и правила оформления инструктажа Уметь: осуществлять производственный инструктаж рабочих;	Оценка выполненных заданий в соответствии с критериями
итого	40 час			

2. ОБЩИЕ ТРЕБОВАНИЯ К ВЫПОЛНЕНИЮ САМОСТОЯТЕЛЬНОЙ РАБОТЫ

2.1.Реферат

Реферат является одной из самыхраспространенных студенческих работ. Его объем не превышает двадцати страниц, и он не содержит практической части. Содержание реферата должно быть логичным; изложение материала носит проблемно-тематический характер.

Этапы работы над рефератом

- выбор темы или работа над заданной темой;
- подбор и изучение основных источников по теме;
- составление библиографии;
- обработка и систематизация информации;
- разработка плана реферата;
- написание реферата.

Разработка плана реферата

План реферата - это точный и краткий перечень положений в том порядке, как они будут расположены в реферате, этапы раскрытия темы; самая краткая запись, отражающая последовательность изложения мысли и раскрывающая содержание текста.

Требования, предъявляемые к плану реферата, сводятся к следующему:

- план должен содержать вопросы, необходимые для полного раскрытия темы;
- план должен содержать последовательное, взаимосвязанное, логичное раскрытие избранной темы;
- в плане не должно быть вопросов, ответы на которые частично содержатся в предыдущих или последующих разделах работы.

Структура реферата

1. Титульный лист;
2. План (в нем последовательно излагаются названия пунктов реферата, указываются страницы, с которых начинается каждый пункт)
3. Введение(формулируется суть исследуемой проблемы, обосновывается выбор темы, определяются ее значимость и актуальность, указывается цель и задачи реферата, дается характеристика используемой литературы
4. Основная часть (текстовое изложение материала, разбитое на вопросы и подвопросы (пункты, подпункты) с необходимыми ссылками на источники, использованные автором.Каждый ее раздел логически является продолжением предыдущего; в основной части могут быть представлены таблицы, графики, схемы).
5. Заключение(подводятся итоги или дается обобщенный вывод по теме реферата, предлагаются рекомендации)
6. Список использованной литературы;
7. Приложения, которые располагаются последовательно, согласно заголовкам, отражающим их содержание, состоят из таблиц, диаграмм, графиков, рисунков, схем (необязательная часть реферата)

Реферат оценивается преподавателем исходя из установленных показателей и критериев оценки реферата.

Требования к оформлению реферата

Текст реферата представляется в компьютерном исполнении, без стилистических и грамматических ошибок. Текст должен иметь книжную ориентацию, набираться на листах формата А4. Для набора текста в текстовом редакторе MicrosoftWord, рекомендуется использовать шрифт TimesNewRoman, размер шрифта - 14 пт, интервал - полуторный. Поля страницы: левое - 3 см., правое - 1,5 см., нижнее - 2 см., верхнее – 2.

Абзац (красная строка) должен равняться четырем знакам (1,25 см). Каждая структурная часть реферата (введение, разделы основной части, заключение и т.д.) начинается с новой страницы. Иллюстрации, рисунки, чертежи, графики, фотографии, которые приводятся по тексту работы, должны иметь нумерацию. Страницы реферата, кроме титульного листа, нумеруются арабскими цифрами. Номер проставляется внизу страницы. Титульный лист реферата включается в общую нумерацию, но номер страницы на нем не проставляется.

Объем реферата в среднем - 15-20 страниц формата А4, набранных на компьютере на одной (лицевой) стороне.

Критерии и показатели, используемые при оценивании учебного реферата

Критерии	Показатели (в баллах)
1.Соответствие содержания теме и плану реферата	2
2. Информативность реферата (полнота и глубина раскрытия темы)	3
3. Обоснованность выбора текстов-источников	2
4. Степень компрессии использованных источников (оценивается умение производить операции сжатия текстовой информации)	2
5.Самостоятельность и корректность в описании содержания текстов-источников (оцениваются умения перефразирования текстовой информации)	3
6.Логичность, аргументированность, объективность, точность изложения материала	2
7.Соответствие оформления реферата стандартам	3
8.Языковая грамотность	3
Максимальное количество баллов за подготовленный реферат	20

Внимание!

Не допускается сдача скачанных из сети Интернет рефератов.

Оценивание реферата

Реферат оценивается по 20 балльной шкале, баллы переводятся в оценки успеваемости следующим образом:

17 – 20 баллов – «отлично»;

13 – 16 баллов – «хорошо»;

9 – 12 баллов – «удовлетворительно;

менее 9 баллов – «неудовлетворительно».

2.2.Сообщение

Сообщение - устное публичное выступление в течении нескольких минут. Предполагается также, что студент должен уметь отвечать на вопросы преподавателя и студентов по содержанию его выступления.

Сообщение отличается от реферата, прежде всего объемом и стилем изложения. Учитывая публичный характер сообщения, выступающий должен:

- составить план и тезисы выступления;
- кратко представить проблематику, цель, структуру и т.п.;
- соблюдать четкость и точность выражений, их произнесение; обращать внимание на интонацию, темп, громкость и т.п. особенности публичного выступления;
- демонстрировать подготовленный характер высказываний, допуская, как в любой другой устной речи, словесную импровизацию.

Рекомендации по подготовке сообщения и проведения устного выступления

В начале называются цели и задачи исследования.

В основной части выступления в тезисной форме дается содержание основных пунктов плана.

В заключении сообщения делаются краткие выводы по теме.

Структурные части выступления должны быть соразмерны (вступление и заключение не должны превышать по объёму основную часть).

Текст делится на простые предложения, это облегчит чтение, а для аудитории – восприятие.

В ходе сообщения необходимо пояснять слушателям значение новых терминов и терминологических сочетаний.

Не злоупотребляйте цифрами. Обилие цифровой информации может запутать не только слушателей, но и самого выступающего.

Подумайте, какие вопросы могут возникнуть к вам по ходу выступления. Продумайте ответы на них.

Проверьте наличие логических связок между всеми частями вашего выступления.

Сделайте хронометраж выступления - время для выступления от 5 до 7 мин.

При выступлении говорите достаточно громко и отчетливо - этим вы привлечете внимание и облегчите процесс слушания. Не забудьте о роли визуального контакта с аудиторией. Старайтесь смотреть слушателям прямо в глаза, переводя взгляд с одного лица на другое: обычно это вызывает чувство, будто вы обращаетесь персонально к каждому из присутствующих, и побуждает их также не спускать с вас глаз.

Критерии оценкисообщенияпреподавателем

Критерии	Показатели (в баллах)
1. Соответствие содержания выступления теме	2
2. Информативность выступления, полнота раскрытия темы.	2
3. Соблюдение логической последовательности и связности изложения.	2
4. Степень владения материалом	2

5.Соблюдение временных параметров и требований к объёму текста выступления	2
6. Правильность речи	2
7. Владение навыками публичного выступления (контакт с аудиторией, манера держаться, звучание голоса)	3
Итого максимальное количество баллов	15

Оценивание сообщения

Сообщение оценивается по 15 балльной шкале, баллы переводятся в оценки успеваемости следующим образом:

13 – 15 баллов – «отлично»;

9 – 12 баллов – «хорошо»;

6 – 8 баллов – «удовлетворительно;

менее 6 баллов – «неудовлетворительно».

2.3 Решение задач

Для формирования практических умений в процессе самостоятельного изучения данной дисциплины предполагается выполнение практических заданий по решению задач. В методических указаниях даны примеры решения задач, а также задачи для самостоятельного решения.

3. МЕТОДИЧЕСКИЕ УКАЗАНИЯ ПО ВЫПОЛНЕНИЮ САМОСТОЯТЕЛЬНОЙ РАБОТЫ

Самостоятельная работа №1

Тема 1.1. Законодательные и нормативные акты, регулирующие производственно-хозяйственную деятельность

Цель:закрепление знаний по теме: «Законодательные и нормативные акты, регулирующие производственно-хозяйственную деятельность»

Студент должен:

знать: действующие законодательные и нормативные акты, регулирующие производственно-хозяйственную деятельность

Алгоритм выполнения работы:

1. Изучить теоретический материал, используя рекомендуемую литературу и интернет – источники;

2. Ответить на вопросы.

3. Подготовить реферат;

Теоретические сведения (справочный материал)

Любой человек, любая организация на территории РФ должны подчиняться целому ряду законодательных и нормативных актов.

В первую очередь это – Конституция. Конституция РФ – основной документ всего российского законодательства. Конституция закрепляет следующие основополагающие права и принципы предпринимательской деятельности: свободное распоряжение своим

трудом, право частной собственности, равенство всех форм собственности, свобода экономической деятельности, единство экономического пространства, свободное перемещение товаров, услуг и финансовых средств, общегражданские права человека.

Многие считают, что её фактическая значимость невысока, однако трудно с этим согласиться. Многие законы основаны именно на принципах Конституции, и принципы эти работают. Например, свобода предпринимательской деятельности, выбор места этой деятельности, защита прав не только в административных органах, а и судах: все это Конституция.

За конституцией следуют нормативные акты, регулирующие деятельность предприятия, которые касаются любого предприятия независимо от рода деятельности. Нормативный акт – это акт, компетентного органа государственной власти, которым устанавливается нормы права. Это Гражданский и Трудовой кодексы. Первый документ во многих странах прямо называют конституцией экономической жизни. Второй касается отношений сотрудников и работодателей.

В первом определено, что такое предприятие, принципы его деятельности. Описывается, какие виды предприятий могут организовываться. Уделено внимание порядку формирования предприятия, правила руководства.

Особенность Гражданского кодекса в предоставлении относительной свободы, в том числе, тем, кто занят руководством предприятия. Часто дается правило, и возможность установить свое правило. Документы, регулирующие деятельность предприятия, или что нужно делать самим.

Трудовой кодекс определяет правовые аспекты регулирования трудовых отношений: организация труда и управление трудом, рабочее время и время отдыха, оплата и нормирование труда, гарантии и компенсации.

Налоговый кодекс регламентирует общие правила определения доходов и расходов участников предпринимательской деятельности, виды, ставки налогов, налоговую базу, порядок начисления налогов и др.

Юридические лица действуют на основании учредительных документов: договора или устава в зависимости от организационно-правовой формы участника предпринимательской деятельности, либо договора и устава.

Учредительный договор юридического лица заключается, а устав утверждается его учредителями (участниками).

Учредительный договор - документ, в котором содержится следующая информация: наименование юридического лица; место его нахождения; порядок совместной деятельности по его созданию; размер долей участия каждого из учредителей; условия передачи имущества учредителей юридическому лицу; условия участия учредителей в деятельности юридического лица; условия и порядок распределения между участниками прибыли (убытков); условия управления деятельностью юридического лица; условия выхода учредителей (участников) из состава.

В уставе в обязательном порядке должны содержаться: сведения об организационно-правовой форме, наименование, место нахождения, размер уставного фонда, состав учредителей, вид и сфера деятельности, порядок распределения прибыли, порядок образования фондов, условия реорганизации и ликвидации.

На основе учредительного договора действуют хозяйственные товарищества.

На основе учредительного договора и устава действуют общества с ограниченной ответственностью и ассоциации.

На основе устава действуют акционерные общества, производственные кооперативы, унитарные предприятия, потребительские кооперативы, фонды.

Ряд вопросов должен решаться руководством предприятия его распоряжениями, приказами.

Многие вопросы должны решаться совместно с сотрудниками предприятия. Например, коллективный договор, в нем закрепляют конкретизированные обязанности сотрудников и руководства предприятия.

Значительную часть документации составляют должностные инструкции.

Крупное предприятие состоит из нескольких подразделений, их деятельность регулируется положениями. В нем описывается перечень вопросов, которыми, например, должен заниматься отдел, права руководителя.

Самый большой массив – это акты, служебные записки, протоколы собраний.

Несмотря на небольшой перечень документы, регулирующие деятельность предприятия, составляют основную массу бумаг на предприятии.

Рекомендуемая литература:

Основными документами, регламентирующими предпринимательскую деятельность являются:

1. Конституция РФ от 12.12.93 (ред. от 25.07.2003.)
2. Гражданский кодекс РФ (часть 1) от 30.11.94 №51-ФЗ (ред.29.07.2004);
3. Гражданский кодекс РФ (часть 2) от 26.01.96 № 14-ФЗ (ред. от 23.12.2003);
4. Гражданский кодекс РФ (часть 3) от 26.11.2001 № 146 –ФЗ;
5. Налоговый кодекс РФ (часть 1) от 31.07.98 № 146-ФЗ (ред. от 22.07.2005 № 119-ФЗ);
6. Налоговый кодекс РФ (часть 2) от 05.08.2000 № 117-ФЗ (ред. от 22.07.2005 № 117-ФЗ);
7. Федеральный закон «О государственной поддержке малого предпринимательства в РФ» от 14.06.95 № 88-ФЗ (ред. от 21.03.2002);
8. Федеральный закон «О государственной регистрации юридических лиц и индивидуальных предпринимателей» от 28.08.2001 № 129-ФЗ (ред. от 23.12.2003);
9. Федеральный закон «о несостоятельности (банкротстве)» от 26.10.2002 № 127-ФЗ;
10. Федеральный закон «О лицензировании отдельных видов деятельности» от 28.08.2001 № 128-ФЗ (ред. от 23.12.2003);
11. Трудовой кодекс РФ № - ФЗ от 21.12.2001
12. Иные нормативные акты

Перед выполнением заданий, прочитайте еще раз конспект, рекомендованную литературу и ответьте на следующие вопросы:

1. Какое значение имеет конституция в Российском законодательстве?
2.Значение коллективного договора.
3. Какие вопросы решаются с помощью приказов и распоряжений руководителя?
4.Что регламентирует должностная инструкция?

Задание 1

Изучить законодательные и нормативные акты, составить план и тезисы выступления.

Задание 2.

В соответствии с методическими рекомендациями подготовить сообщение: «Законодательные и нормативные акты, регулирующие производственно-хозяйственную деятельность

Самостоятельная работа №2

Тема: «Организация работы производственного участка, пункта технического обслуживания и ремонта автомобилей»

Цель:закрепление знаний по теме: «Организация работы производственного участка, пункта технического обслуживания и ремонта автомобилей»

Студент должен:

знать: организацию работы производственного участка, пункта технического обслуживания и ремонта автомобилей;

уметь: планировать работу участка по установленным срокам; осуществлять руководство работой производственного участка; своевременно подготавливать производство

Теоретические сведения (справочный материал) по теме:

В автотранспортных предприятиях при техническом обслуживании и текущем ремонте автомобилей наибольшее применение получили следующие методы организации производства: метод специализированных бригад, комплексных бригад и агрегатно-участковый метод.

Метод специализированных бригад. При этом методе организации производства весь производственно-технический персонал профилактория и мастерских разбивается на специализированные бригады, за каждой из которых закреплен один из видов технического обслуживания (ЕО, ТО-1, ТО-2).

В состав бригады входят рабочие требуемой квалификации и всех специальностей, необходимых для выполнения комплекса работ, предусмотренных для данного вида обслуживания. Текущий ремонт автомобилей и ремонт снятых с них агрегатов выполняются другими бригадами.

На каждую бригаду в зависимости от объема работ планируются самостоятельный штат рабочих и фонд заработной платы.

При этом методе организации производства отсутствует персональная ответственность за качество выполняемых работ, в результате чего некачественное выполнение технического обслуживания остается скрытым и его последствия устраняются при текущем ремонте с большими экономическими потерями для автохозяйства. По данным НИИАТ от 40 до 50% случаев текущего ремонта происходит из-за неудовлетворительного и несвоевременного проведения технического обслуживания.

Неудовлетворительное выполнение технического обслуживания приводит к тому, что в ряде автохозяйств большинство рабочих занято неплановым ремонтом и лишь незначительная их часть - плановыми работами по техническому обслуживанию, т. е. техническое обслуживание фактически подменяется текущим ремонтом.

Метод комплексных бригад. При этом методе организации производства за каждой бригадой закреплена группа автомобилей (обычно автоколонна) для выполнения ТО-1, ТО-2 и текущего ремонта, а ремонт агрегатов производится отдельной бригадой (цехом). Для ежедневного обслуживания всего автомобильного парка выделяется самостоятельная бригада. В состав комплексной бригады, возглавляемой механиком или бригадиром, входят также рабочие всех специальностей. При такой организации обезличка в ответственности за качество технического обслуживания и текущего ремонта сохраняется в пределах комплексной бригады. Кроме того, существенным недостатком этого метода является распыление материальных средств (оборудования, инструмента, материалов, оборотных агрегатов и запасных

частей) автохозяйства между бригадами, что снижает эффективность использования материально-технической базы и осложняет оперативное руководство производством.

Отмеченные выше недостатки устраняются при применении агрегатно-участкового метода организации технического обслуживания и ремонта автомобилей, разработанного НИИАТ и получившего распространение за последнее время.

При этом методе организации производства создаются производственные участки, специализированные по агрегатам, системам и механизмам автомобиля. За каждым производственным участком закреплены рабочие всех специальностей, которые необходимы для технического обслуживания и текущего ремонта соответствующих агрегатов и систем. Количество производственных участков зависит от объема производства и конструкции автомобилей.

Производственные участки подразделяются на основные и вспомогательные. Основными производственными участками считаются те, на которых выполняются работы по техническому обслуживанию и ремонту, а вспомогательными - участки, способствующие своевременному и качественному выполнению работ основными участками.

Каждый из основных производственных участков выполняет работы по закрепленным за ним агрегатам, механизмам и системам автомобиля по всем видам технического обслуживания и текущего ремонта всего парка автохозяйства, а также ремонтирует соответствующие агрегаты, снятые с автомобилей.

Вспомогательные участки специализируются по видам работ и обслуживают все основные производственные участки.

Таким образом, рабочие производственного участка по закрепленному за ними агрегату и механизму выполняют работы на постах ТО-1, ТО-2, ТР и в специальных цехах (отделениях), где проверяются и ремонтируются агрегаты, узлы, механизмы и приборы, снятые с автомобиля.

При агрегатно-участковом методе общее руководство производством технического обслуживания и ремонта автомобилей, как обычно, осуществляет главный инженер автохозяйства, которому непосредственно подчинены начальник производства, начальник отдела (мастер, бригадир) по ремонту оборудования и механик пункта контроля технического состояния автомобилей. В особо крупных автохозяйствах создается технический отдел, подчиненный главному инженеру.

Производственный участок в зависимости от назначения и объема выполняемых работ возглавляет начальник, мастер или неосвобожденный бригадир, непосредственно подчиненный начальнику производства и в оперативном отношении - диспетчеру производства.

Начальник производственного участка организует работу на своем участке и отвечает за своевременное и качественное выполнение технического обслуживания и текущего ремонта закрепленных за участком агрегатов и механизмов. Он также обязан совместно с начальником производства разрабатывать и осуществлять все мероприятия по снижению количества ремонтов и простоев автомобилей вследствие неисправности агрегатов, обслуживаемых данным производственным участком.

Рекомендуемая литература:

Основные источники:

1.Базаров, Т.Ю. Управление персоналом. Практикум: Учебное пособие / Т.Ю. Базаров. - М.: ЮНИТИ, 2014.

2.Бычков, В. Организация предпринимательской деятельности в сфере автосервисных услуг: Учебное пособие (ГРИФ) / В. Бычков. - М.: ИНФРА-М, 2012.

3. Виноградов В.М. Организация производства технического обслуживания и текущего ремонта автомобилей: Учебное пособие для сред.проф. образования / В.М. Виноградов, И.В. Бухтеева, В.Н. Редин. - М.: ИЦ Академия, 2012.

4. Логинова, Н.А. Планирование на предприятии транспорта: Учебное пособие / Н.А. Логинова. - М.: НИЦ ИНФРА-М, 2013.

5. Исаева, О.М. Управление персоналом: Учебник и практикум для СПО / О.М. Исаева, Е.А. Припорова. - Люберцы: Юрайт, 2016.

6. Маслова, В.М. Управление персоналом: Учебник и практикум для СПО / В.М. Маслова. - Люберцы: Юрайт, 2015

7. Туревский, И.С. Экономика отрасли (автомобильный транспорт): Учебник / И.С. Туревский. - М.: ИД ФОРУМ, НИЦ ИНФРА-М, 2013.

Интернет-ресурсы:

ИКТ Портал «интернет ресурсы» - http://www.ict.edu.ru

Ассоциация автосервисов России - http://www.as-avtoservice.ru

Консультант Плюс - http://www.consultant.ru

http://www.megabook.ru/apps.asp?page=applications

Справочно-информационный портал, режим доступа:

/www. economika. info

Перед выполнением заданий, прочитайте еще раз конспект, рекомендуемую литературу и ответьте на следующие вопросы:

1.Перечислите методы организации производства в автотранспортных предприятиях

2. Недостаток метода специализированных бригад?

3. Состав комплексной бригады?

4.Значение агрегатно-участкового метода организации технического обслуживания и ремонта автомобилей?

5. Создание производственных участков и их значение.

Задание 1

В соответствии с методическими рекомендациями напишите реферат: «Руководство работой производственного участка авторемонтного предприятия»

Самостоятельная работа №3

Тема: «Методы нормирования и формы оплаты труда»

Цель:закрепление знаний по теме: «Методы нормирования и формы оплаты труда»

Студент должен:

Знать:методы нормирования и формы оплаты труда

Уметь: применять методы нормирования и формы оплаты труда

Теоретические сведения (справочный материал) по теме:

Затраты рабочего времени являются основой для определения технически обоснованных норм труда. Нормирование — это определение необходимых затрат рабочего времени на выполнение конкретного объема работ в конкретных организационно-технических условиях. Рабочее время — установленная законодательством продолжительность

дня (рабочей недели), в течение которого рабочий выполняет порученную ему работу.

В зависимости от характера производственного процесса применяют различные виды норм. К ним относятся: нормы времени; нормы выработки; нормы обслуживания; нормы численности.

Для нормирования труда применяют аналитический и суммарный метод. Суммарный метод нормирования предполагает установление нормы времени на ту или иную операцию в целом, без анализа и расчленения ее на составляющие элементы. Суммарный метод, в зависимости от способа определения нормы времени, делится на опытный, статистический и сравнительный.

Опытный метод подразумевает установление норм на основе личного опыта нормировщика; статистический — с учетом статистических данных о фактических затратах времени на выполнение работ в прошлом; сравнительный — на основе сравнения нормируемых процессов с аналогичными, на которые нормы времени уже установлены. Нормы, установленные суммарным методом, являются приблизительными и не способствуют повышению производительности труда и снижению себестоимости продукции. Эти нормы получили название опытно-статистических.

При аналитическом методе нормирования технически обоснованную норму времени рассчитывают, опираясь на детальный анализ производственных возможностей рабочего места и оборудования. Анализу подвергается как нормируемая операция и ее составляющие элементы, так и условия выполнения работы: организация рабочего места, труда и т. д. При аналитическом методе нормирования обязательным является подготовка организационно-технических мероприятий, обеспечивающих успешное внедрение разработанных норм. Существуют две разновидности аналитического метода нормирования: расчетный и исследовательский. При расчетном методе основное (технологическое) время определяется по формулам с применением таблиц нормативов (для станочных работ — нормативов режимов резания, для ручных работ — нормативов времени). Другие составляющие нормы времени уточняют по соответствующим таблицам нормативов времени.

При исследовательском методе все составляющие нормы времени устанавливают непосредственным наблюдением и измерением затрат времени. Этот метод нормирования благодаря обширному конкретному материалу обеспечивает разработку более обоснованных технических норм по сравнению с расчетным. Однако его применение требует больших затрат времени, поэтому он не нашел широкого применения в условиях мелкосерийного и единичного производства и, в частности, при нормировании работ по ремонту автомобилей на автотранспортных и авторемонтных предприятиях. Тем не менее исследовательский метод может применяться на крупных АТП при нормировании работ по ЕО, ТО-1 и ТО-2, особенно при разработке и внедрении новых прогрессивных методов их выполнения.

На автотранспортных и авторемонтных предприятиях стремятся упростить методы технического нормирования и, следовательно, снизить затраты времени и средств на эту регламентную процедуру. В связи с этим заслуживает внимания разработка типовых технологических процессов, операций, типовой организации труда рабочего. В этом случае, исходя из типовых условий работы, типовые нормы рассчитывают не на каждую деталь, а на группу однородных (по их конструктивным и технологическим признакам) деталей, по одной или двум деталям из данной группы. В результате упрощается и сокращается нормировочная работа, уменьшается количество норм. Кроме того, внедряются укрупненные нормативы. Они рассчитываются на выполнение отдельных технологических переходов в целом. В соответствии с этим операции расчленяются только до технологических переходов.

Выявление скрытых резервов производства (резервов рабочего времени) осуществляется на основе исследования производственных процессов, анализа содержания труда и всех условий, оказывающих влияние на его производительность.

Существуют две основные формы заработной платы - повременная и сдельная. Использование той или иной формы зависит от конкретных условий производства. В каждом конкретном случае должна применяться та из форм, которая в наибольшей степени соответствует организационно- техническим условиям производства и тем самым способствует улучшению результатов трудовой деятельности.

При повременной заработной плате работник получает денежное и иное вознаграждение в зависимости от количества отработанного времени. Определяется заработная плата путем умножения часов тарифной ставки на фактически отработанное время (в часах).

Тарифная ставка - это абсолютный размер оплаты труда различных групп и категорий рабочих за единицу рабочего времени. Исходной является минимальная тарифная ставка или тарифная ставка первого разряда. Чтобы применять единообразные ставки к рабочим разной квалификации, используются тарифные сетки. В них представлено определенное число разрядов и соответствующих коэффициентов. Тарифный коэффициент низшего разряда принимается равным единице. Тарифные коэффициенты последующих разрядов показывают, во сколько раз соответствующие тарифные ставки больше тарифной ставки первого разряда.

Повременная заработная плата имеет две системы - простую повременную и повременно премиальную.

При простой повременной системе оплаты труда размер зарплаты зависит от тарифной ставки, соответствующей присвоенному квалификационному разряду, или от оклада и отработанного рабочего времени. По ней оплачивается незначительная часть рабочих-повременщиков, руководящих работников, специалистов и служащих. Поскольку она слабо заинтересовывает работников в конечных результатах труда, для повышения материальной заинтересованности и улучшения производственных показателей полезно применять премирование.

При повременно-премиальной системе оплаты труда работник сверх заработка по тарифной ставке (окладу) за фактически отработанное время дополнительно получает премию за достижение определенных количественных и качественных показателей.

В зависимости от задач, которые решаются в каждом отдельном случае, рабочие повременщики могут премироваться: -за результаты работы обслуживаемых ими рабочих мест, участков и цехов; -за выполнение нормированных заданий; за соблюдение и сокращение сроков ремонта технологического оборудования, продление его межремонтных сроков эксплуатации; -за экономию материальных ценностей (материалов, топлива, электроэнергии) -за освоение проектного уровня производственных мощностей, снижение брака, улучшение учета и т. п.

Применение этой системы оплаты требует правильной тарификации рабочих, использование обоснованных норм обслуживания, нормативов численности и нормированных заданий, максимального учета показателей работы повременщика для обоснованной выплаты премии.

При сдельной форме оплаты труда заработок рабочему начисляется за каждую единицу произведенной продукции или выполненного объема работ по специальным расценкам. Расценки рассчитываются, исходя из тарифной ставки, соответствующей разряду данного вида работ, и установленной нормы выработки (времени).

Рекомендуемая литература:

Основные источники:

1. Базаров, Т.Ю. Управление персоналом. Практикум: Учебное пособие / Т.Ю. Базаров. - М.: ЮНИТИ, 2014

2.Бычков, В. Организация предпринимательской деятельности в сфере автосервисных услуг: Учебное пособие (ГРИФ) / В. Бычков. - М.: ИНФРА-М, 2012.

3. Виноградов В.М. Организация производства технического обслуживания и текущего ремонта автомобилей: Учебное пособие для сред.проф. образования / В.М. Виноградов, И.В. Бухтеева, В.Н. Редин. - М.: ИЦ Академия, 2012.

4. Логинова, Н.А. Планирование на предприятии транспорта: Учебное пособие / Н.А. Логинова. - М.: НИЦ ИНФРА-М, 2013.

5. Исаева, О.М. Управление персоналом: Учебник и практикум для СПО / О.М. Исаева, Е.А. Припорова. - Люберцы: Юрайт, 2016.

6. Маслова, В.М. Управление персоналом: Учебник и практикум для СПО / В.М. Маслова. - Люберцы: Юрайт, 2015

7. Туревский, И.С. Экономика отрасли (автомобильный транспорт): Учебник / И.С. Туревский. - М.: ИД ФОРУМ, НИЦ ИНФРА-М, 2013.

Интернет-ресурсы:

ИКТ Портал «интернет ресурсы» - http://www.ict.edu.ru

Ассоциация автосервисов России - http://www.as-avtoservice.ru

Консультант Плюс - http://www.consultant.ru

http://www.megabook.ru/apps.asp?page=applications

Справочно-информационный портал, режим доступа:

/www. economika. info

Перед выполнением заданий, прочитайте еще раз конспект, рекомендуемую литературу и ответьте на следующие вопросы (на усмотрение преподавателя)

1. Понятие нормирования. Что такое норма времени,норма выработки; норма обслуживания; норма численности.

2. Какие методы применяют для нормирования труда?

3. Какие методы входят в суммарный метод нормирования?

4.Что такое типовые нормы и как их рассчитывают?

5. Дайте характеристику основных форм оплаты труда.

Задание 1

В соответствии с требованиями написать реферат: «Организация системы оплаты труда работников технического автосервиса»

Самостоятельная работа №4

Тема: «Основные технико-экономические показатели производственной деятельности»

Цель:закрепление знаний по теме: «Основные технико-экономические показатели производственной деятельности»

Студент должен:

Знать: основные технико-экономические показатели производственной деятельности

Уметь: рассчитывать по принятой методологии основные технико-экономические показатели производственной деятельности;

Теоретические сведения (справочный материал) по теме:

Технико-экономические показатели – система измерителей, характеризующая материально-производственную базу предприятий (производственных объединений) и комплексное использование ресурсов. Они применяются для планирования и анализа организации производства и труда, уровня техники, качества продукции, использования основных и оборотных фондов, трудовых ресурсов.являются основой при разработке техпромфинплана предприятия, установления прогрессивных технико-экономических норм и нормативов. Имеются Т.-э. п. общие (единые) для всех предприятий и отраслей и специфические, отражающие особенности отдельных отраслей.

Технико-экономические показатели СТО

Для оценки технико-экономической деятельности авторемонтных производств используют следующие показатели:

Показатели использования основных фондов:

1. Натуральные - отражают количество продукции выработанное конкретным средством труда.

2. Стоимостные - это:

Фондоотдача – показывает, сколько доходов приносит каждый рубль основных фондов.

$$Ф_{о} = \frac{D}{Ф}$$

D-доходы.

Ф-стоимость основных фондов

Фондоемкость– показывает, сколько основных фондов требуется для получения ед. продукции.

$$Ф_{ё} = \frac{Ф}{D}$$

Фондовооруженность - отношение среднегодовой стоимости основных фондов к количеству персонала

$$Ф_{в} = \frac{Ф}{n}$$

n - кол-во рабочих.

Примеры решения задач

№1: Рассчет показателей фондоёмкости и фондоотдачи

Имеются следующие данные о наличии и использовании основных средств двумя предприятиями.

Таблица 1

Показатели	1 предприятие		2 предприятие	
	Прошлый год	Отчетный год	Прошлый год	Отчетный год

Объем реализованной продукции	7 689	10800	12200	13700
Среднегодовая стоимость основных промышленно-производственных средств	5900	8200	12480	12350

На основании приведенных данных требуется:

- определить по двум предприятиям показатели фондоёмкостии фондоотдачи за прошлый и отчетный год;
- сопоставить показатели, характеризующие использование основных средств (по годам и по предприятиям и дать заключение).

Решение:

ФО = D/Ф

где,

ФО – фондоотдача,

D – доходы

Ф – среднегодовая стоимость промышленно-производственных фондов.

Фондоёмкость – величина обратная фондоотдаче

ФЕ = Ф/D

Прошлый год

1 предприятие:

ФО = 7 689/5 900 = 1,30

ФЕ = 5 900/7 689 = 0,77

2 предприятие:

ФО = 12 200/12 480 = 0,98

ФЕ = 12 480/12 200 = 1,02

Отчетный год

1 предприятие:

ФО = 10800/8200 = 1,32

ФЕ = 8200/10800 = 0,76

2 предприятие:

ФО = 13700/12350 = 1,11

ФЕ = 12350/13 700 = 0,90

Вывод: Как на первом, так и на втором предприятии в отчетном году фондоотдача выросла по сравнению с прошлым годом из-за увеличения объема реализованной продукции.

Также снизился показатель фондоемкости на обоих предприятиях за счет увеличения затрат на промышленно-производственные фонды.

Т.е. как на первом, так и на втором предприятии увеличение стоимости промышленно-производственные фондов в отчетном году по сравнению с прошлым годом привело к увеличению объемов реализованной продукции. Данное условие положительно влияет на деятельность анализируемых предприятий.

№ 2. Определить фондоотдачу, фондоемкость, общую и техническую фондовооруженность на предприятии, если выручка от реализации продукции в отчетном году составила 32100 тыс. руб. , среднегодовая стоимость основных производственных фондов 14400 тыс. руб. , (в том числе их активной части – 2250 тыс. руб.) , среднесписочная численность рабочих 126 человек. Решение: 1. Фондоотдача (фотд) определяется по формуле фотд = D: Фср, где D – объем товарной или валовой, или реализованной продукции, руб. ; Фср – среднегодовая стоимость основных производственных фондов, руб. Фотд = 32100: 14400,0 = 2,23. 2.

Фондоемкость (Фем) – величина, обратная фондоотдаче: Фем = 14400: 32100,0 = 0,45. Фондовооруженность общая (техническая) рассчитывается отношением среднегодовой стоимости основных производственных фондов (активной части основных фондов – Факт) к среднесписочной численности рабочих (Чр) . Исходя из этого общая фондовооруженность Фв. общ= Фср/ Чр = 14400: 126 = 114,3 тыс. руб. В свою очередь, техническая фондовооруженность составит: Фв. те = Факт /Чр = 2250: 126 = 17,85 тыс. руб. Таким образом, на предприятии в отчетном году фондоотдача составила 2,23, фондоемкость – 0,45, общая фондовооруженность – 114,3 тыс. руб. , техническая фондовооруженность – 17,86 тыс. р.

Расчетная рентабельность производства

Рентабельность - относительный показатель экономической эффективности.Рентабельность комплексно отражает степень эффективности использования материальных, трудовых и денежных ресурсов, а также природных богатств.

Коэффициент рентабельности рассчитывается как отношение прибыли и активам, ресурсам или потокам, её формирующим. Может выражаться как в прибыли на единицу вложенных средств, так и в прибыли, которую несёт в себе каждая полученная денежная единица.

Различают 3 вида рентабельности:

-Производства

-Продукции

- Инвестиций

$$P = \frac{Пр^{ч}}{К_{зд} + К_{об}} \cdot 100\%$$

Кзд- стоимость здания.

Коб - стоимость оборудования.

$$P = \frac{Пр}{К_{зд} + К_{об}} * 100\%,$$

Рентабельность производства рассчитывается как отношение прибыли от реализации к сумме затрат на производство и реализацию продукции. Коэффициент показывает, сколько прибыли предприятие имеет с каждого рубля, затраченного на производство и реализацию продукции. Этот показатель может рассчитываться как в целом по предприятию, так и по его отдельным подразделениям или видам продукции.

$$Т_{окуп} = \frac{К_{зд} + К_{об}}{Пр}$$

Задача. Рассчитайте годовую прибыль предприятия, если доход за год составил 2,5 млн. рублей, годовые переменные издержки составили 0,5 млн. рублей, постоянные издержки составили 1,2 млн. рублей. Рассчитайте рентабельность продаж.

Прибыль рассчитывается по формуле:

Прибыль=Доход – Общие издержки

Следовательно прибыль = 2,5- (0,5+1,2)=0,8 млн.руб или 800 тыс. руб.

Расчет рентабельности продаж.

Рентабельность продаж находят по формуле:

Формула рентабельности: Рентабельность продаж = Прибыль / Общий доход = 0,8 / 2,5=0,32 или 32%.

Вывод по расчету рентабельности: Работа предприятия может рассматриваться эффективной при рентабельности продаж в 15%. В нашем примере рентабельность составляет 32%, следовательно уровень рентабельности очень хороший.

Срок окупаемости капитальных вложений

Срок окупаемости капиталовложений - показатель эффективности использования капиталовложений в строительство производственных объектов, реализацию комплексных народнохозяйственных программ и т.п.; он представляет собой периодвремени, в течение которого произведенные затраты окупаются полученным эффектом (в форме прибыли или снижения себестоимости, когда дело идет о предприятии, прироста национального дохода - если имеют в виду страну в целом).

Токуп = Кзд+ Коб

Рекомендуемая литература:

Основные источники:

1. Базаров, Т.Ю. Управление персоналом. Практикум: Учебное пособие / Т.Ю. Базаров. - М.: ЮНИТИ, 2014.
2.Бычков, В. Организация предпринимательской деятельности в сфере автосервисных услуг: Учебное пособие (ГРИФ) / В. Бычков. - М.: ИНФРА-М, 2012.

3. Виноградов В.М. Организация производства технического обслуживания и текущего ремонта автомобилей: Учебное пособие для сред.проф. образования / В.М. Виноградов, И.В. Бухтеева, В.Н. Редин. - М.: ИЦ Академия, 2012.

4. Логинова, Н.А. Планирование на предприятии транспорта: Учебное пособие / Н.А. Логинова. - М.: НИЦ ИНФРА-М, 2013.

5. Исаева, О.М. Управление персоналом: Учебник и практикум для СПО / О.М. Исаева, Е.А. Припорова. - Люберцы: Юрайт, 2016.

6. Маслова, В.М. Управление персоналом: Учебник и практикум для СПО / В.М. Маслова. - Люберцы: Юрайт, 2015

7. Туревский, И.С. Экономика отрасли (автомобильный транспорт): Учебник / И.С. Туревский. - М.: ИД ФОРУМ, НИЦ ИНФРА-М, 2013.

Интернет-ресурсы:

ИКТ Портал «интернет ресурсы» - http://www.ict.edu.ru

Ассоциация автосервисов России - http://www.as-avtoservice.ru

Консультант Плюс - http://www.consultant.ru

http://www.megabook.ru/apps.asp?page=applications

Справочно-информационный портал, режим доступа:

/www. economika. info

Перед выполнением заданий, прочитайте еще раз конспект, рекомендуемую литературу и ответьте на следующие вопросы:

1. Для чего рассчитывают технико-экономические показатели?

2. На какие группы делят технико-экономические показатели?

3. Исходные и абсолютные показатели, их измерение.

4. Понятие рентабельность, её виды и расчет?

5. К каким показателям относятся: фондоотдача, фондоёмкость и фондовооруженность?

Задание 1

Расчет основных технико-экономических показателей производственной деятельности. Решение задач.

1. Определить фондоотдачу, фондоемкость, общую и техническую фондовооруженность на предприятии, если выручка от реализации продукции в отчетном году составила 62900 тыс. руб. , среднегодовая стоимость основных производственных фондов 24400 тыс. руб. , (в том числе их активной части – 4550 тыс. руб.) , среднесписочная численность рабочих 162 человек.
2. Определить фондоотдачу, фондоемкость, общую и техническую фондовооруженность на предприятии, если выручка от реализации продукции в отчетном году составила 132890 тыс. руб. , среднегодовая стоимость основных производственных фондов 324400 тыс. руб. , (в том числе их активной части – 64510 тыс. руб.) , среднесписочная численность рабочих человек 95 человек
3. Имеются следующие данные о наличии и использовании основных средств двумя предприятиями:

Таблица 2

Показатели	1 предприятие		2 предприятие	
	Прошлый год	Отчетный год	Прошлый год	Отчетный год
Объем реализованной продукции	17 089	12108	12232	11265
Среднегодовая стоимость основных промышленно-производственных средств	9900	10287	11120	11390

На основании приведенных данных требуется:

- Определить по двум предприятиям показатели фондоёмкости и фондоотдачи за прошлый и отчетный год;
- Сопоставить показатели, характеризующие использование основных средств (по годам и по предприятиям и дать заключение).

Самостоятельная работа №5

Тема: «Положения действующей системы менеджмента качества»

Цель:закрепление знаний по теме: «Положения действующей системы менеджмента качества»

Студент должен:

Знать: положения действующей системы менеджмента качества

Уметь: проверять качество выполненных работ;

Алгоритм выполнения работы:

1. Изучить теоретический материал, используя рекомендуемую литературу и интернет – источники;

2. Ответить на вопросы.

3. Подготовить реферат;

Теоретические сведения по теме:

В рыночной экономике огромное внимание уделяется проблемам качества. Это обусловлено наличием конкурентной среды. Серьезная конкурентная борьба обусловила в странах с развитой рыночной экономикой разработку программ повышения качества. В научных исследованиях и в практике возникла необходимость выработки объективных показателей для оценки способностей организаций производить продукцию с необходимыми качественными характеристиками. Эти характеристики подтверждаются сертификатом соответствия на продукцию. Многие фирмы-производители имеют системы качества, соответствующие международным стандартам.

В современных условиях именно сертификат на систему качества служит решающим фактором для заключения контракта на поставку продукции. Успешная реализация качественного продукта потребителю является главным источником существования любого предприятия.Организация и проведение контроля качества продукции на предприятии являются одними из основных элементов системы управления качеством. Совершенствование системы контроля качества позволит более точно выявлять соответствие продукции стандартам и техническим условиям, а также соблюдение установленной технологии на всех стадиях производства.

Обеспечение устойчивой конкурентоспособности изготовляемой продукции, причем как на внутреннем, так и на внешнем рынке, — главная цель любого предприятия в условиях рынка. Без этого у него не может быть будущего. Рано или поздно предприятие непременно обанкротится и либо вовсе прекратит свое существование, либо будет вынуждено преобразоваться в качественно иное предприятие.

Если устойчивая конкурентоспособность продукции является главной целью предприятия, работающего в рыночных условиях, то важнейшими факторами ее достижения служит обеспечение качества производимой предприятием продукции. Ибо только при внедрении мероприятий, позволяющих поднять на качественно новый, значительно более высокий уровень технологию производства и на этой основе организовать серийный выпуск качественно новой, более совершенной и в то же время относительно недорогой продукции, предприятия могут уверенно чувствовать себя на мировом рынке.

Все вышеперечисленное предъявляет ряд новых требований к организации системы управления качеством продукции, которая должна стать более гибкой, эластичной, способной быстро реагировать на спрос рынка, с минимальными затратами быстро переходить на выпуск новой продукции, необходимой потребителю.

Восемь принципов менеджмента, способствующих достижению целей качества:

Ориентация на потребителя

Лидерство руководства

Вовлечение сотрудников

Процессный подход

Системный подход к менеджменту

Постоянное улучшение

Принятие решений, основанное на фактах

Взаимовыгодные отношения с поставщиками

Что дает предприятию СМК?

Рассмотрим четыре характеристики деятельности предприятия, на которые в большей мере влияют создание и эффективное функционирование СМК: прозрачность; управляемость; развитие; конкурентоспособность.

СМК повышает прозрачность предприятия в части его организационной структуры, бизнес-процессов и функций. При разработке процедур, представляющих собой алгоритм деятельности, связанной с качеством, определяются или уточняются и организационная структура (как обязательства, полномочия и взаимоотношения, представленные в виде схемы, по которой предприятие выполняет свои функции), и бизнес-процессы и функции. Необходимо отметить, что это не относится к финансовой прозрачности, так как СМК не затрагивает финансовую деятельность предприятия.

Управляемость предприятия улучшается в связи с тем, что при проектировании СМК строго распределяется ответственность за выполнение процедур. В большинстве процедур предусмотрено ведение записей (отчетов) о качестве, которые формируют ответственные лица после выполнения установленных действий. В процессе создания СМК пересматриваются положения о подразделениях, должностные и рабочие инструкции. Это также повышает управляемость предприятия.

Развитие предприятия обусловлено несколькими факторами. К ним относятся повышение компетентности (обязательность подготовки) персонала, его вовлечение в процесс создания системы, повышение эффективности производства за счет устранения лишних функций и снижения доли некачественной продукции, концентрация усилий на существенном, а также улучшение отношений с потребителями и поставщиками.

Наиболее явно сертификация и эффективное функционирование СМК влияют на конкурентоспособность предприятия. Наличие сертификата значительно поднимает авторитет предприятия, его торговой марки. Это позволяет изменить ценовую политику предприятия (заведомо качественная продукция должна стоить дороже). Наличие сертификата увеличивает вероятность успеха при участии в конкурсах и тендерах. В некоторых случаях оно даже является обязательным условием конкурса или тендера.

Рекомендуемая литература:

Основные источники:

1. Базаров, Т.Ю. Управление персоналом. Практикум: Учебное пособие / Т.Ю. Базаров. - М.: ЮНИТИ, 2014.

2.Бычков, В. Организация предпринимательской деятельности в сфере автосервисных услуг: Учебное пособие (ГРИФ) / В. Бычков. - М.: ИНФРА-М, 2012.

3. Виноградов В.М. Организация производства технического обслуживания и текущего ремонта автомобилей: Учебное пособие для сред.проф. образования / В.М. Виноградов, И.В. Бухтеева, В.Н. Редин. - М.: ИЦ Академия, 2012.

4. Логинова, Н.А. Планирование на предприятии транспорта: Учебное пособие / Н.А. Логинова. - М.: НИЦ ИНФРА-М, 2013.

5. Исаева, О.М. Управление персоналом: Учебник и практикум для СПО / О.М. Исаева, Е.А. Припорова. - Люберцы: Юрайт, 2016.

6. Маслова, В.М. Управление персоналом: Учебник и практикум для СПО / В.М. Маслова. - Люберцы: Юрайт, 2015

7. Туревский, И.С. Экономика отрасли (автомобильный транспорт): Учебник / И.С. Туревский. - М.: ИД ФОРУМ, НИЦ ИНФРА-М, 2013.

Интернет-ресурсы:

ИКТ Портал «интернет ресурсы» - http://www.ict.edu.ru
Ассоциация автосервисов России - http://www.as-avtoservice.ru
Консультант Плюс - http://www.consultant.ru
http://www.megabook.ru/apps.asp?page=applications
Справочно-информационный портал, режим доступа:
/www. economika. info

Перед выполнением заданий, прочитайте еще раз конспект, рекомендуемую литературу и ответьте на следующие вопросы:

1. Почему в рыночной экономике огромное внимание уделяется проблемам качества?
2. Что объединяет все подсистемы системы управления АРП?
3. Из каких элементов состоит система управления качеством предприятия?
4. Назовите основные принципы менеджмента, способствующие достижению целей качества.

Задание 1

В соответствии с требованиями написать реферат: «Оценка системы менеджмента качества выполняемых работ по ТО и ремонту автомобилей»

Самостоятельная работа №6

Тема: «Порядок разработки и оформления технической документации»

Цель:закрепление знаний по теме: «Порядок разработки и оформления технической документации»

Студент должен:

Знать: порядок разработки и оформления технической документации;

Уметь: обеспечивать правильность и своевременность оформления первичных документов;

Алгоритм выполнения работы:

1. Изучить теоретический материал, используя рекомендуемую литературу и интернет – источники;
2. Ответить на вопросы.

Теоретические сведения (справочный материал) по теме:

Документация, принимаемая при проведении ТО и ТР автомобилей. Основным первичным документом является листок учёта ТО и ТР. В нём отражается время выполнения работ, фамилии исполнителей и оформляются подписи лиц, ответственные за выполненную работу. На основании листка учёта и ряда дополнительных сведений заполняется лицевая карта на каждый автомобиль, в которой отражаются сведения о количестве технических воздействий, простоев и ежедневном пробеге. Эти документы дают представление о том, как часто ремонтируется автомобиль, почему и где он простаивает, какие агрегаты и как часто ремонтировать.

Анализ этих данных даёт возможность оценить качество обслуживания и ремонта в целом и по конкретным агрегатам, узлам и системам. Для точного анализа используют также сведения по учёту опозданий, простоев, возвратов с линии по причинам, относящимся к работе конкретных участков. Эти сведения фиксируют в специальной карточке. Данные по ТР агрегатов, узлов и систем, закреплённых, за участками систематизируют также в отдельном документе.

Мастер производственного участка организует производственный процесс и отвечает за своевременное выполнение всех работ по ТО и ремонту закреплённых за участком агрегатов, узлов и систем. Он обеспечивает свой участок оборотными агрегатами, запасными частями, материалами, инструментами, организует распределение рабочих, контролирует качество работ. Документом первичного учета является «Листок учета технического обслуживания и ремонта автомобиля», который выписывается дежурным механиком и передается диспетчеру производства. Если автомобиль нуждается в техническом обслуживании, то на листке ставится штамп «ТО-1» или «ТО-2», а при необходимости текущего ремонта в разделе «Заявка на ремонт» перечисляются все работы, потребность в которых выявлена при осмотре автомобиля. В случае аварии или повреждения автомобиля, связанного с его неправильной эксплуатацией на линии, в указанном разделе листка ставится штамп «Авария» или «Поломка».

Направление автомобилей на техническое обслуживание осуществляется дежурным механиком контрольного пункта согласно списку номеров автомобилей, который ему ежедневно представляет техник по учету технического обслуживания и ремонта автомобилей, а направление на текущий ремонт - в результате осмотра автомобиля или по заявке водителя.

Отметка о назначении обслуживания	Отметка о выполнении технического обслуживания на производственных участках											
	I			II			III			IV			V			VI		
	Дата и время выполнения		Подпись или штамп ответственного за работу лица	Дата и время выполнения		Подпись или штамп ответственного за работу лица	Дата и время выполнения		Подпись или штамп ответственного за работу лица	Дата и время выполнения		Подпись или штамп ответственного за работу лица	Дата и время выполнения		Подпись или штамп ответственного за работу лица	Дата и время выполнения		Подпись или штамп ответственного за работу лица
	начало	окончание		начало	окончание		начало	окончание		начало	окончание		начало	окончание		начало	окончание	
ТО-1	2/VI	17.00—17.30	Колесов	2/VI	17.00—17.30	Филин	2/VI	17.30—18.00	Иванов	2/VI	17.30—18.00	Савин	2/VI	18.00—18.30	Жаров	2/VI	18.00—18.30	Зайцев

Листок учета технического обслуживания и ремонта автомобиля (пример заполнения).

Выполнение текущего ремонта								
Время выполнения ремонта (соответствующую графу подчеркнуть)		Наименование агрегата (сокращенное)	Краткая характеристика неисправности и выполненной работы	Причины неисправности	Дата и время выполнения		Фамилия исполнителей	Подпись (штамп) ответственного за работу лица
					начало	окончание		
1		2	3	4	5	6	7	8
В период пребывания автомобиля в наряде	Опоздание Простой на линии Преждевременный возврат							
В межсменное время		П	Провисла левая задняя рессора **Замена**	Естественный износ	3/VI 1.00	3/VI 2.00	Орлов, Филин	Семин
При целодневном простое								

Диспетчер Петров

Примечание.

Форма листка учета технического обслуживания и ремонта автомобиля используется в случаях: преждевременного возврата автомобиля с линии, опоздания с выходом на линию, простоя на линии, а также при текущем ремонте в межсменное время, при текущем ремонте с заменой агрегата.

В этих случаях в листке учета указывается необходимый объем ремонта.

Оборотная сторона листка заполняется в соответствии с заявкой.

На посты технического обслуживания и ремонта автомобили ставят по распоряжению диспетчера производства. Получив от механика контрольного пункта листки учета, диспетчер в зависимости от загруженности рабочих постов, объема текущего ремонта и графика выпуска автомобилей на линию решает вопрос так, чтобы обеспечить своевременную подготовку автомобилей к выпуску на линию. Автомобиль, требующий текущего ремонта, обычно вначале направляют в зону ремонта для устранения неисправностей, а затем на техническое обслуживание.

Диспетчер производства дает указание подчиненному ему шоферу-перегонщику о времени направления автомобилей на пост соответствующего вида обслуживания или ремонта и передает ему листки учета на эти автомобили.

Рекомендуемая литература:

Основные источники:

1. Базаров, Т.Ю. Управление персоналом. Практикум: Учебное пособие / Т.Ю. Базаров. - М.: ЮНИТИ, 2014.

2.Бычков, В. Организация предпринимательской деятельности в сфере автосервисных услуг: Учебное пособие (ГРИФ) / В. Бычков. - М.: ИНФРА-М, 2012.

3. Виноградов В.М. Организация производства технического обслуживания и текущего ремонта автомобилей: Учебное пособие для сред.проф. образования / В.М. Виноградов, И.В. Бухтеева, В.Н. Редин. - М.: ИЦ Академия, 2012.

4. Логинова, Н.А. Планирование на предприятии транспорта: Учебное пособие / Н.А. Логинова. - М.: НИЦ ИНФРА-М, 2013.

5. Исаева, О.М. Управление персоналом: Учебник и практикум для СПО / О.М. Исаева, Е.А. Припорова. - Люберцы: Юрайт, 2016.

6. Маслова, В.М. Управление персоналом: Учебник и практикум для СПО / В.М. Маслова. - Люберцы: Юрайт, 2015

7. Туревский, И.С. Экономика отрасли (автомобильный транспорт): Учебник / И.С. Туревский. - М.: ИД ФОРУМ, НИЦ ИНФРА-М, 2013.

Интернет-ресурсы:

ИКТ Портал «интернет ресурсы» - http://www.ict.edu.ru

Ассоциация автосервисов России - http://www.as-avtoservice.ru

Консультант Плюс - http://www.consultant.ru

Перед выполнением заданий, прочитайте еще раз конспект, рекомендуемую литературу иответьте на следующие вопросы:

1.Перечислите основную документацию, которая необходима при выполнениии технического обслуживания и ремонта автомобилей?

2.Какой документ заполняется на основании листка учёта и ряда дополнительных сведений?

3. Кто распоряжается о постановке автомобиля на посты технического обслуживания и ремонта автомобиля?

Задание

1.Изучить управленческую документацию мастера, оформление технической документации.

2.Составить заявку на техническое оснащение и материальное обеспечение производства.

Самостоятельная работа №7

Тема: Контроль технологических процессов, устранение нарушений, проверка качества выполненных работ

Цель:закрепление знаний по теме: «Контроль технологических процессов, устранение нарушений, проверка качества выполненных работ»

Студент должен:

Уметь: контролировать соблюдение технологических процессов; оперативно выявлять и устранять причины их нарушения;

Алгоритм выполнения работы:

1. Изучить теоретический материал, используя рекомендуемую литературу и интернет – источники;
2. Ответить на вопросы.
3. Подготовить реферат;

Теоретические сведения (справочный материал) по теме:

Качество работ оценивается путем непосредственного технического контроля на рабочих местах СТО, при выдаче автомобиля заказчику и в дальнейшем при эксплуатации. Сдача автомобиля работнику ОТК или заказчику с первого предъявления, а также отсутствие возвратов после ТО и ремонта в гарантийный период (рекламация) являются показателями качества работы СТО. Одним из обобщающих объективных показателей качества является продолжительность безотказной работы автомобиля после ТО и ремонта. Конечной целью контроля на предприятии являются предупреждение брака, повышение и гарантии качества.Цельконтроля технологических процессов: обеспечить гарантированное качество работ и привить клиенту уверенность в том, что его автомобиль будет отремонтирован качественно с первого раза.

Технический и технологический контроль на СТО является составной частью производственного процесса ТО и ремонта автомобилей и регламентируется техническими условиями и стандартами качества. Ответственным за проверку качества работ должен быть инженер цеха/мастер кузовного цеха.

Контроль представляет собой совокупность контрольных операций, проводимых на всех этапах от приемки автомобилей станцией до выдачи заказчику. Если при приемке автомобиля в процессе контрольно-осмотровых работ невозможно определить дефект, то производится диагностирование на специальном оборудовании. По каждому виду работы в карте диагностирования автомобиля делается отметка о техническом состоянии проверяемых систем. Автомобиль поднимают на подъемнике и осматривают его снизу. Выявлен-

ные неисправности записывают в заявку на ремонт. Эти работы проводятся в присутствии заказчика, который подписывает заявку на ремонт, являющуюся документом для открытия заказа-наряда на производство.

Автомобиль поступает на участки ТО и ремонта, где после устранения неисправностей проводится приемочный контроль, результаты которого вписываются в ранее заполненную карту диагностирования автомобиля и сверяются с контрольными показателями. Это позволяет судить о качестве выполненных работ. Такой метод приемки автомобиля и оформления заявки на ремонт позволяет выявить все неисправности, а значит, уменьшить потери времени в производстве на дополнительное выявление неисправностей и вписывание их в заказ-наряд.

Качество ремонта деталей, узлов и агрегатов, снятых с автомобиля, обычно контролируется непосредственно на соответствующих производственных участках и осуществляется как специалистами отдела технического контроля (ОТК), рабочими, так и мастерами производственных подразделений.

Детали и узлы, подвергнувшиеся ремонтным воздействиям, контролируются на каждом рабочем месте с помощью специального или универсального мерительного инструмента. Диаметры шеек распределительного и коленчатого валов после их шлифования проверяются микрометром с точностью 0,01 мм. Цилиндры и гильзы блока цилиндров после их растачивания и хонингования под ремонтные размеры поршней проверяются индикаторным нутромером, имеющим точность отсчета 0,01 мм. Биение поверхностей относительно оси детали проверяется при вращении ее в центрах с помощью индикатора, имеющего точность измерения также 0,01 мм. Отремонтированные детали кузова: двери, капот, крылья и другие после их постановки на кузов регулируются для обеспечения нужного положения и соответствующих зазоров между сопряженными деталями согласно техническим условиям. Зазоры проверяются штангенциркулем или шаблонами. Кузов автомобиля, у которого были смешаны отдельные части основания, после их восстановления проверяется на стапеле по контрольным базовым точкам и с помощью линеек.

После окраски кузова или его деталей выполняются контрольные операции не только по определению колера окрашенной поверхности, качества окраски, но и толщины окрасочного слоя. Толщина нанесенных ремонтных слоев шпаклевки, грунтовки и краски проверяется магнитным толщиномером или микрометром.

Контрольные работы при разборочных операциях на рабочих местах осуществляются визуально, метрическим или специальным инструментом и приборами. Визуально выявляются изношенные или деформированные места на деталях, сорванные элементы резьбы, граней гаек и болтов, поврежденные прокладки, сальники, уплотнители и крепежные детали, нарушенные части изоляции электропроводки, перегоревшие лампочки и предохранители, неисправные датчики температуры, давления, объема бензина, повреждения окраски кузова и обивки салона автомобиля.

Сборочные операции контролируются метрическим инструментом или шаблонами. Зазор между кулачком распределительного вала и толкателем проверяется щупом, имеющим набор пластин различной толщины.

Усилие при затяжке болтов и гаек контролируется динамометрическими ключами. Техническое состояние рулевого управления автомобиля определяется по суммарному люфту и общей силе трения и проверяется с помощью переносного ручного прибора.

Универсальный переносной комплект приборов и инструмента для контроля и техни-

ческого обслуживания аккумуляторных батарей позволяет проводить работы на автомобиле на любом рабочем посту СТО. С помощью комплекта проверяется состояние и степень заряженности батареи путем измерения напряжения ее элементов без нагрузки и под нагрузкой, соответствующей стартерной; определяется и корректируется плотность электролита и замеряется его температура, а также замеряется и доводится до нормы его уровень; снимаются наконечники аккумуляторных проводов с полюсных штырей и очищаются от окислов.

Схождение колес автомобилей проверяется телескопической линейкой.

Проверка и регулировка параметров установки передних управляемых колес легкового автомобиля и контроль положения задних колес относительно передних могут выполняться на специальном стенде. Проверяются следующие параметры передних колес: развал, схождение, соотношения углов поворота колес, углы поперечного и продольного наклона шкворней. Проверка параметров производится проекционным методом с помощью электрооптической системы с точностью измерения ±15 мин.

Для проверки статической и динамической неуравновешенности (дисбаланса) колес легковых автомобилей и устранения ее постановкой балансировочных грузиков применяется стационарный или передвижной станок для балансировки колес.

Давление в цилиндре карбюраторного двигателя проверяют компрессометром, наконечник которого прижимают к отверстию для свечи зажигания. Очистка свечи зажигания от нагара производится пескоструйным методом в специальном приспособлении. Затем свечу осматривают и проверяют на бесперебойность искрообразования и на герметичность ее конструкции.

Контрольно-регулировочные приборы, стенды, установки, применяемые на СТО для технического контроля качества выполненных работ, а также для определения технического состояния различных узлов и агрегатов автомобиля без их разработки, рассмотрены в разд. 2.6.

При передаче автомобиля с одного производственного участка на другой производится операционный контроль. Например, проверяется качество выполненных жестяницко-сварочных работ при ремонте кузова автомобиля перед его поступлением на участок окраски.

Директору предприятия предоставляется право снижать размер премии коллективам бригад за следующие производственные упущения: несоблюдение технологического процесса; нарушение правил техники безопасности; неудовлетворительное содержание рабочих мест, оборудования; применение инструмента, приборов и оборудования, не поверенных метрологическим надзором; неудовлетворительная работа с заказчиками.

На посту выдачи автомобиля контролер проверяет качество всех работ независимо от того, на каком участке они выполнялись. Там же проверяются комплектность автомобиля, соответствие фактически выполненных работ заявленным, состояние узлов, агрегатов и систем, обеспечивающих безопасность движения автомобиля.

На посту имеется передвижная электрическая установка для ускоренного и предпускового заряда стартерных аккумуляторных батарей, имеющих напряжение 12 В и емкость от 45 до 190 А- ч. Установка обеспечивает дополнительное питание цепи стартера при пуске двигателя автомобиля. Подключается она в городскую электросеть напряжением 220 В. Применяются также передвижные тележки для пуска двигателей в условиях низких температур окружающего воздуха и в случаях полного или частичного разряда аккумуляторных батарей на автомобилях. Тележку присоединяют непосредственно к стартеру или параллельно аккумуляторной батарее автомобиля.

СТО гарантирует соответствие технического состояния автомобиля после ТО и ремонта нормативному документу ТУ 200-РСФСР-3-00-2057-79 «Техническое обслужива-

ние и ремонт легковых автомобилей, принадлежащих гражданам. Прием и выпуск из ТО и ремонта» при условии соблюдения заказчиком правил эксплуатации автомобиля.

Рекомендуемая литература:

Основные источники:

1. Базаров, Т.Ю. Управление персоналом. Практикум: Учебное пособие / Т.Ю. Базаров. - М.: ЮНИТИ, 2014.

2.Бычков, В. Организация предпринимательской деятельности в сфере автосервисных услуг: Учебное пособие (ГРИФ) / В. Бычков. - М.: ИНФРА-М, 2012.

3. Виноградов В.М. Организация производства технического обслуживания и текущего ремонта автомобилей: Учебное пособие для сред.проф. образования / В.М. Виноградов, И.В. Бухтеева, В.Н. Редин. - М.: ИЦ Академия, 2012.

4. Логинова, Н.А. Планирование на предприятии транспорта: Учебное пособие / Н.А. Логинова. - М.: НИЦ ИНФРА-М, 2013.

5. Исаева, О.М. Управление персоналом: Учебник и практикум для СПО / О.М. Исаева, Е.А. Припорова. - Люберцы: Юрайт, 2016.

6. Маслова, В.М. Управление персоналом: Учебник и практикум для СПО / В.М. Маслова. - Люберцы: Юрайт, 2015

7. Туревский, И.С. Экономика отрасли (автомобильный транспорт): Учебник / И.С. Туревский. - М.: ИД ФОРУМ, НИЦ ИНФРА-М, 2013.

Интернет-ресурсы:

ИКТ Портал «интернет ресурсы» - http://www.ict.edu.ru

Ассоциация автосервисов России - http://www.as-avtoservice.ru

Консультант Плюс - http://www.consultant.ru

Перед выполнением заданий, прочитайте еще раз конспект, рекомендуемую литературу и ответьте на следующие вопросы:

1. Какова основная цель контроля в автосервисе?

2. Каковы требования к проверке качества работ?

3.Каков порядок проверки качества работ?

4. Кто является ответственным за проверку качества работ?

5. На каком посту и кем проверяются комплектность автомобиля, соответствие фактически выполненных работ заявленным, состояние узлов, агрегатов и систем, обеспечивающих безопасность движения автомобиля.

Задание 1

1.Выполнить индивидуальное задание: заполнить талон контроля качества технического обслуживания и ремонта.

2. В соответствии с требованиями подготовить сообщение: «Контроль деятельности коллектива исполнителей»

Самостоятельная работа №8

Тема: «Правила охраны труда, противопожарной и экологической безопасности, виды, периодичность и правила оформления инструктажа»

Цель:закрепление знаний по теме: «Правила охраны труда, противопожарной и экологической безопасности, виды, периодичность и правила оформления инструктажа»

Студент должен:

Знать:правила охраны труда, противопожарной и экологической безопасности, виды, периодичность и правила оформления инструктажа

Уметь: осуществлять производственный инструктаж рабочих;

Алгоритм выполнения работы:

1. Изучить теоретический материал, используя рекомендуемую литературу и интернет – источники;

2. Ответить на вопросы.

3. Подготовить реферат;

Теоретические сведения (справочный материал) по теме:

Основа правил техники безопасности в автосервисе – это защита от электрического воздействия. Ведь большое количество установок и инструментов находится под высоким напряжением. Поэтому каждый работник должен быть ознакомлен с техникой безопасности, пройти инструктаж и только после этого приступать к работе.

Когда необходим ремонт покрышек, используются электрические вулканизаторы, работа с которыми требует определенных знаний и соблюдения техники безопасности. Ведь подобное оборудование оснащено нагревательными элементами, благодаря которым греется резина.

Охрана труда в автосервисе предполагает также защиту при работе с легковоспламеняющимися веществами, поэтому сотрудники обязаны уметь пользоваться огнетушителями разных типов. Любая ёмкость и материалы, которые считаются легковоспламеняющимися, должны храниться под крышкой, а помещение - регулярно проветриваться.

Для защиты работника необходимы:

- обувь с диэлектрической подошвой;
- специальная одежда из прочной ткани;
- перчатки, устойчивые к агрессивным материалам;
- маска для сварочных работ, а также защитная маска для глаз для проведения кузовных работ;
- наушники, которые защищают уши от громкого шума.

Важно отметить, что вся одежда и инструменты должны использоваться строго по назначению. Только в таком случае можно будет избежать в автосервисе аварийных ситуаций и несчастных случаев.

Часто аварии происходят при неправильном монтаже подъёмников, домкрата, которые необходимы при подъеме автомобиля. Все средства должны быть надежно закреплены и проверены перед запуском стартера.

Автомастерская должна быть оборудована должным образом. Здесь важны источники низкого напряжения 12В и 36В, необходимые для переноса осветительных приборов. Дополнительные помещения, где автосервисом предлагается сезонное хранение шин, должны быть оборудованы специальными крюками. А все работы, связанные с обработкой шин жидкостью, лучше проводить под присмотром опытных специалистов и в защитных очках.

Неправильное проведение ремонта автомобилей с подушками безопасности может привести к срабатыванию датчиков удара или электронного блока управления. Это может привести к серьезным травмам.

Современный автосервис требует соблюдения некоторых непреложных правил, а их нарушение повлечёт за собой снижение производительности и потерю прибыли. От выполнения правил техники безопасности зависит качество выполнения работ и удовлет-

воренность клиентов.

В качестве производственного подразделения ремонтно-механические мастерские включаются в ремонтно-обслуживающую базу, работающую в составе лесозаготовительного предприятия. Как и для любого другого подразделения, организация работ в таких мастерских требует соблюдения множества взаимосвязанных норм и правил техники безопасности и охраны труда.

Одним из наиболее загруженных производственных узлов в ремонтно-механических мастерских являются посты текущего ремонта. Оснащаются такие посты как подъемниками для осмотра техники, так и смотровыми канавами. В случае отсутствия необходимого для работы оборудования организуются и напольные смотровые посты. В обязательном порядке смотровые устройства конструируются таким образом, чтобы обеспечить максимальную безопасность проведения работ. Особое внимание нужно обращать на технику безопасности при работе смотрового поста с подъемником. Всегда нужно помнить, что безопасность работы на подъемнике зависит не только от его конструкции, но и от правильных действий обслуживающего рабочего, а также водителя транспортного средства.

Число агрегатов, находящихся на монтажной площадке ремонтно-механических мастерских не должно превышать количество, необходимое для обеспечения проведения дневных работ. Все узлы, агрегаты и материалы должны храниться на стеллажах и в шкафах. При использовании подвесных стеллажей для обеспечения требований техники безопасности обязательно использование надежного крепежа. Не рекомендуется напольное хранение узлов и агрегатов.

Конструкция оборудования должна давать возможность выполнения операций производственного характера таким образом, чтобы это было удобно для рабочего. Положение рук и ног работника при выполнении данных операций должно соответствовать физиологическому строению человеческого тела. Положение, как туловища работника, так и его рук и ног должно соответствовать наименее утомительной для него позе. В соответствии с требованиями техники безопасности такое оборудование должно комплектоваться защитными чехлами и кожухами.

Для выполнения норм охраны труда и техники безопасности на рабочем месте кузнеца места проведения сварки в кузнице должны отделяться специальными защитными экранами от других рабочих мест. Такие экраны будут защищать других рабочих от вредного влияния излучений, выделяющихся во время проведения сварки.

Все виды инструктажей следует считать элементами учебы. При инструктаже особое внимание надо уделять рабочим со стажем до 1 года, а также опытным рабочим с большим стажем. Эти категории рабочих наиболее подвержены травматизму. В первом случае - из-за неопытности, во втором - из-за чрезмерной самоуверенности. Разбор несчастных случаев, проработка приказов есть также своеобразная форма обучения. По характеру и времени проведения инструктажи подразделяют на:

1) вводный;
2) первичный на рабочем месте;
3) повторный;
4) внеплановый;
5) целевой.

Вводный инструктаж и первичный на рабочем месте проводятся по утвержденным программам.

Вводный инструктаж

Вводный инструктаж по безопасности труда проводит инженер по охране труда или лицо, на которое возложены эти обязанности, со всеми вновь принимаемыми на работу не зависимо от их образования, стажа работы по данной профессии или должности, с временными работниками, командированными, учащимися и студентами, прибывшими на производственное обучение или практику, а также учащимися в учебных заведениях. О проведении вводного инструктажа делают запись в журнале регистрации вводного инструктажа с обязательной подписью инструктируемого и инструктирующего, а также в документе о приеме на работу или контрольном листе. Проведение вводного инструктажа с учащимися регистрируют в журнале учета учебной работы.

После прохождения вводного инструктажа работник проходит инструктаж по противопожарной безопасности. Текст инструктажа утверждается главным инженером предприятия.

О проведении инструктажа делается запись в журнале с обязательными росписями инструктирующего и инструктируемого.

Данные о прохождении вводного противопожарного инструктажа заносятся в приказ.

Первичный инструктаж

Первичный инструктаж по охране труда на рабочем месте до начала производственной деятельности проводит непосредственный руководитель работ по инструкциям по охране труда, разработанным для отдельных профессий или видов работ:

- со всеми работниками, вновь принятыми в организацию, и переводимыми изодного подразделения в другое;

- с работниками, выполняющими новую для них работу, командированными, временными работниками;

Лица, которые не связаны с обслуживанием, испытанием, наладкой и ремонтом оборудования, использованием инструмента, хранением и применением сырья и материалов, первичный инструктаж не проходят.

Повторный инструктаж

Повторный инструктаж проходят все работающие, за исключением лиц, освобожденных от первичного инструктажа на рабочем месте, не зависимо от их квалификации, образования и стажа работы не реже чем через 6 месяцев. Его проводят с целью проверки знаний правил и инструкций по охране труда, а также с целью повышения знаний индивидуально или с группой работников одной профессии, бригады по программе инструктажа на рабочем месте. По согласованию с соответствующими органами государственного надзора для некоторых категорий работников может быть установлен более продолжительный (до 1 года) срок прохождения повторного инструктажа.

Повторный инструктаж проводится по программам первичного инструктажа на рабочем месте.

Внеплановый инструктаж

Внеплановый инструктаж проводится:

-при введении в действие новых или переработанных стандартов, правил, инструкций по охране труда, а также изменений к ним;

- при изменении, технологического процесса, замене или модернизации оборудования, приспособлений и инструмента, исходного сырья, материалов и других факторов, влияющих на безопасность труда;

Целевой инструктаж

Целевой инструктаж проводится:

- при выполнении разовых работ, не связанных с прямыми обязанностями работника по специальности (погрузка, выгрузка, уборка территории, разовые работы вне предприятия, цеха и т.п.);

- при ликвидации последствий аварии, стихийных бедствий, производстве работ, на которые оформляется наряд-допуск, разрешение и другие документы.

Целевой инструктаж проводится непосредственно руководителем работ и фиксируется в журнале инструктажей и необходимых случаях - в наряде-допуске.

Целевой инструктаж с работниками, проводящими работы по наряду-допуску, разрешению и т. п., фиксируется в наряде-допуске или другой документации, разрешающие производство работ

Перед допуском к самостоятельной работе работник должен получить под роспись должностную инструкцию, ознакомиться с её содержанием и выполнять все требования изложенные в ней.

Кроме этого для выполнения каждого вида работ, каждого технологического процесса на предприятии имеются инструкции по охране труда и безопасному производству работ. Эти инструкции согласовываются с профсоюзным комитетом, утверждаются главным инженером, разрабатываются руководителем подразделения и согласовываются с отделом охраны труда. При изменении технологических процессов, замены оборудования и т. д. эти инструкции перерабатываются и заново утверждаются.

Срок действия инструкций - 5 лет.

Рекомендуемая литература:

Основные источники:

1. Базаров, Т.Ю. Управление персоналом. Практикум: Учебное пособие / Т.Ю. Базаров. - М.: ЮНИТИ, 2014.

2.Бычков, В. Организация предпринимательской деятельности в сфере автосервисных услуг: Учебное пособие (ГРИФ) / В. Бычков. - М.: ИНФРА-М, 2012.

3. Виноградов В.М. Организация производства технического обслуживания и текущего ремонта автомобилей: Учебное пособие для сред.проф. образования / В.М. Виноградов, И.В. Бухтеева, В.Н. Редин. - М.: ИЦ Академия, 2012.

4. Логинова, Н.А. Планирование на предприятии транспорта: Учебное пособие / Н.А. Логинова. - М.: НИЦ ИНФРА-М, 2013.

5. Исаева, О.М. Управление персоналом: Учебник и практикум для СПО / О.М. Исаева, Е.А. Припорова. - Люберцы: Юрайт, 2016.

6. Маслова, В.М. Управление персоналом: Учебник и практикум для СПО / В.М. Маслова. - Люберцы: Юрайт, 2015

7. Туревский, И.С. Экономика отрасли (автомобильный транспорт): Учебник / И.С. Туревский. - М.: ИД ФОРУМ, НИЦ ИНФРА-М, 2013.

Интернет-ресурсы:

ИКТ Портал «интернет ресурсы» - http://www.ict.edu.ru

Ассоциация автосервисов России - http://www.as-avtoservice.ru

Консультант Плюс - http://www.consultant.ru

Перед выполнением заданий, прочитайте еще раз конспект, рекомендуемую литературу и ответьте на следующие вопросы:

1. Перечислите наиболее опасные виды работ в автосервисах?

2.Требования к смотровым устройствам?

3.Каким должно быть число агрегатов, находящихся на монтажной площадке ремонтно-механических мастерских?

4. Перечислите виды инструктажа и порядок их проведения.

Задание 1

В соответствии с требованиями подготовить реферат: «Обеспечение экологической безопасности в процессе производства ремонтных работ и технического обслуживания»

Министерство образования, науки и молодежной политики
Забайкальского края
ГПОУ «Могойтуйский аграрно-промышленный техникум»

Методические указания для студентов по выполнению внеаудиторной самостоятельной работы

Л.В.Куклина

Актуальность

- С введением ФГОС нового поколения значение самостоятельной работы существенно возрастает. В условиях увеличения доли внеаудиторной самостоятельной работы обучающихся и роста её значимости наполняется новым содержание деятельность преподавателя и обучающегося. В связи с этим, возрастает роль и ответственность преподавателя в части организации и управления самостоятельной работой студентов, позволяющей сформировать у студента способности к саморазвитию, самообразованию и инновационной деятельности.
- Роль студента заключается в том, чтобы в процессе внеаудиторной самостоятельной работы под руководством преподавателя стать творческой личностью, способной самостоятельно приобретать знания, умения и владения, формулировать проблему и находить оптимальный путь её решения.

Нормативно-правовое основание

1. Федеральный государственный образовательный стандарт по специальности среднего профессионального образования 23.02.03 Техническое обслуживание и ремонт автомобильного транспорта.
2. Программа МДК 02.01 «Управление коллективом исполнителей» профессионального модуля ПМ 02.Организация деятельности коллектива исполнителей разработанная на основе Федерального государственного образовательного стандарта по специальности среднего профессионального образования 23.02.03 Техническое обслуживание и ремонт автомобильного транспорта.

Практическая значимость работы и целевой аудитории пользователей

- оказать помощь студентам обучающимся по специальности 23.02.03 «Техническое обслуживание и ремонт автомобильного транспорта» очной подготовки в работе с учебной и научной литературой, в овладении определенными учебными умениями и навыками, необходимыми для усвоения профессиональных компетенций;
  - ПК 2.1. Планировать и организовывать работы по техническому обслуживанию и ремонту автотранспорта.
  - ПК 2.2. Контролировать и оценивать качество работы исполнителей работ.
  - ПК 2.3. Организовывать безопасное ведение работ при техническом обслуживании и ремонте автотранспорта.
- Методические указания могут быть использованы в дополнительном профессиональном образовании и профессиональной подготовке работников в области технического обслуживания и ремонта автомобильного транспорта на базе среднего (полного) общего образования, переподготовке и повышении квалификации специалистов по техническому обслуживанию и ремонту автомобильного транспорта.

Оценка широты возможностей внедрения работы

- предназначены для студентов, обучающихся по специальности 23.02.03 «Техническое обслуживание и ремонт автомобильного транспорта» очной подготовки.
- методические указания могут быть использованы в дополнительном профессиональном образовании и профессиональной подготовке работников в области технического обслуживания и ремонта автомобильного транспорта на базе среднего (полного) общего образования, переподготовке и повышении квалификации специалистов по техническому обслуживанию и ремонту автомобильного транспорта.

Основные положения разработки

- Методические указания содержат:
- краткий теоретический материал в соответствии с темой работы, обращение к которому поможет студенту выполнить задания для самостоятельной внеаудиторной работы;
- задания для самостоятельной работы;
- вопросы для самоконтроля;
- основные требования к выполняемым работам и критерии их оценки.

Выводы с описанием эффектов, которые получит система СПО от внедрения

- Методические указания дают возможность лучше организовать самостоятельную работу студентов во внеурочное время.
- При выполнении заданий как репродуктивного, так и проблемно-познавательного уровней, совершенствуются навыки работы с материалом учебника и дополнительной литературой.
- Осуществляется формирование самостоятельности мышления, способностей к саморазвитию, самосовершенствованию и самореализации.
- Происходит развитие познавательных способностей и активности студентов, самостоятельности, ответственности и организованности.

государственное бюджетное профессиональное образовательное учреждение
Ростовской области
«Таганрогский Механический Колледж»

УЧЕБНО-МЕТОДИЧЕСКАЯ РАЗРАБОТКА ПРАКТИЧЕСКОГО ЗАНЯТИЯ НА ТЕМУ: «АЛГОРИТМ ДЕЙСТВИЙ МАШИНИСТА ЛОКОМОТИВА ПРИ ОБНАРУЖЕНИИ ДЕФЕКТА КОЛЕСНОЙ ПАРЫ – «ПОЛЗУН»

Разработал: преподаватель специальных дисциплинГБПОУ РО «ТМехК»

Левченко Юлия Владимировна

23.00.00
Техника и технологии наземного транспорта

г.Таганрог
2018

Пояснительная записка

Данная работа представляет собой методические рекомендации по выполнению практической работы по учебной дисциплине ВЧ.02Правила технической эксплуатации и инструкции по движению поездов и маневровой работе. Инструкции по сигнализации профессии СПО 23.01.09.Машинист локомотива входящей в укрупненную группу 23.00.00 Техника и технологии наземного транспорта.

Основой выполнения практической работы является отработка навыков выполнения отдельных операций и закрепление теоретических знаний по изученным темам.

Уровень практической работы – сложный, требует 90минут учебного времени на отработку навыков:

-применить инструкции и нормативные документы, регламентирующие технологию выполнения работ и безопасность движения поездов;

-анализировать конкретные случаи нарушения безопасности движения;

-оценивать влияние на безопасность движения надежности технических средств.

Выполнение данной практической работы предполагает знание обучающимися Правила технической эксплуатации железных дорог Российской Федерации и инструкции.

Практическая работа включает в себя:

Цели:

Образовательная: сформировать новые знания и понятия о дефекте колеса – ползун. Уметь выполнять работы по выявлению дефекта ползун и определять порядок действий при его обнаружении

Воспитательная: вызвать интерес к формированию ориентации обучающихся на высокий уровень профессиональной подготовки рабочих по профессии СПО 23.01.09. Машинист локомотива

Развивающая: развивать умение анализировать, делать выводы, принимать самостоятельные решения в нестандартной ситуации

Формы организации обучающихся: коллективная, индивидуальная

Характер практических работ:

- репродуктивный (обучающиеся пользуются подробными инструкциями, предлагается алгоритм действий, контрольные вопросы, указана учебная и дополнительная литература, которой обучающийся может воспользоваться при выполнении практической работы);

-частично-поисковый (от обучающегося требуется самостоятельный подбор алгоритм действий, необходимых для выполнения работы);

-поисковый (опираясь на имеющиеся у обучающегося теоретические знания, осуществляет самостоятельный поиск решения поставленной для него задачи и предлагает свой метод ее реализации).

Требования к оборудованию:

Для качественного выполнения практической работы обучающийся обязан подготовить рабочее место: подобрать необходимые инструкции необходимое для выполнения работы строго по назначению.

Одним из этапов практической работы является актуализация опорных теоретических знаний. Актуализация может быть проведена в виде устного опроса по вопросам или фронтальной беседы с группой.

В ходе выполнения практической работы обучающимся предлагается инструкционная карта, отражающая технологическую последовательность задания.

Для закрепления навыков выполнения определенной операции обучающимся предлагается самостоятельная работа по вариантам с обязательной оценкой выполненной работы и разбором технических ошибок, допущенных в работе.

Каждая практическая работа предусматривает критериальные показатели оценки выполненной работы.

Обеспечение занятия

- Наглядные пособия: макет колеса, презентация по теме «Ползун»
- Дидактический раздаточный материал: таблица для заполнения, таблица для определения величины ползуна, таблица для определения действий локомотивной бригады
- Технические средства обучения: мультимедийный проектор, компьютер.

По завершению практической работы обучающимся предлагается выполнить контрольное задание, предусматривающее итоговую оценку за выполненную работу.

Межпредметные связи: Устройство, техническое обслуживание и ремонт узлов локомотива (электровоза), слесарное дело, математика.

Освоенные ПК и ОК:

ПК 2.1 Осуществлять приемку и подготовку локомотива к рейсу,

ПК 2.3. Осуществлять контроль работы устройств, узлов и агрегатов локомотива

ОК1. Понимать сущность и социальную значимость своей будущей профессии, проявлять к ней устойчивый интерес

ОК2. Организовывать собственную деятельность, исходя из цели и способов ее достижения, определенных руководителем

ОК3. Анализировать рабочую ситуацию, осуществлять текущий и итоговый контроль, оценку и коррекцию собственной деятельности, нести ответственность за результаты своей работы

ОК4. Осуществлять поиск информации, необходимой для эффективного выполнения профессиональных задач

Критерии оценки выполненной работы:

Оценка «Отлично» - выставляется обучающемуся, если работа выполнена в полном объеме, в строгом соответствии с заданием и технологической последовательностью выполнения задания; в работе присутствуют элементы индивидуального подхода, предложены альтернативные методы решения задачи.

Оценка «Хорошо» - выставляется обучающемуся, если работа выполнена в полном объеме, в строгом соответствии с заданием и технологической последовательностью выполнения задания; в работе присутствуют элементы индивидуального подхода, предложены альтернативные методы решения задачи, допустивший в ходе выполнения практической работы 1-2 незначительные ошибки, которые были самостоятельно исправлены.

Оценка «Удовлетворительно» - выставляется обучающемуся, если работа выполнена в полном объеме, в соответствии с заданием и технологической последовательностью выполнения задания, но имеются отклонения от требуемого образца; в работе отсутствуют элементы индивидуального подхода, не рассмотрены варианты альтернативных методов решения задачи, в ходе выполнения практической работы допущены элементы небрежного выполнения, допущены ошибки, которые не могут быть исправлены.

Оценка «Неудовлетворительно» выставляется обучающемуся, который не справился с заданием, или даже не приступил к выполнению задания.

Актуальность учебно-методической разработки заключается в том, что на данной

практической работе обучающиеся решают практико-ориентированные задачи. Локомотивным бригадам нередко приходится работать в экстремальных и нестандартных ситуациях. Их действия, при этом, во многом зависят от знания различных инструкций и техники, опыта работы и реакции.

Оригинальность учебно-методической разработки заключается в том, что упор сделан на должностные обязанности локомотивных бригад (трудовые функции, фактически реализуемые бригадой при работе).Первоначальное их формирование осуществляется именно в стенах учебного заведения силами профессиональных преподавателей, имеющих опыт производственной работы. Обучаемый вначале проходит полный курс теоретической подготовки, затем начинается отдельный самостоятельный блок практической подготовки по формированию базовых компетенций машиниста, и только после этого уже идет завершающий блок производственного обучения на предприятии.

Практическая значимость разработки для системы СПО заключается в правильно выбранном и реализованном практическом методе обучения, которое способно плодотворно влиять на процесс обучения, повышать эффективность обучения, профессиональной подготовки обучающихся по профессии машинист локомотива. Специфика труда локомотивных бригад и персонала депо связана с наличием большого числа техногенных, а также человеческого факторов, что определяет условия их работы. Известно, что машинист локомотива, как важнейшее звено сложной динамической системы «человек-поезд», выполняет ответственные и сложные управляющие операции, связанные с перемещением на значительные расстояния при больших скоростях пассажирских и грузовых поездов с учётом погодных условий и поездной ситуации. При этом он должен обеспечить безопасное ведение поезда по расписанию, минимальный расход энергоресурсов, поиск и устранение возникающих в процессе движения неисправностей оборудования локомотива, связанных с безопасностью, переключение на резервный комплект и т.д., а также быть готовым оперативно отреагировать на возникающие в процессе вождения нештатные ситуации, связанные с безопасностью.

Разработка учебной программы по профессии машинист локомотива осуществлялась с учетом:

- законодательных актов Министерства транспорта, Министерства путей сообщений, Федерального агентства железнодорожного транспорта;
- правил безопасности при выполнении работ на железнодорожном транспорте;
- распоряжения ОАО «РЖД» от 27.12.2012 N 2707р «Об утверждении Инструкции по охране труда для локомотивных бригад ОАО «РЖД».

Основная часть

Ход занятия

№№ п/п	Структурные элементы занятия, их содержание, формы и методы их проведения	Время	Добавления, замечания, исправления
1	2	3	4
I	Орг.момент. 1. Приветствие учащихся. 2. Проверка наличия их готовности к уроку.	3 мин.	

II	Актуализация знаний (опрос) Какие узлы на ваш взгляд самые ответственные?	до 10 мин.	Слайд 3Слайд 4 Слайд 5 Слайд6, Слайд 7
III	Основная часть. Сообщение новой темы: Алгоритм действий машиниста локомотива при обнаружении дефекта колесной пары – «ползун» Сообщение цели урока: научиться распознавать дефект ползун и определять порядок действий при его обнаружении Задачи: - измерить длину ползуна и соотнести его величину с эталонной таблицей; - определить порядок действий локомотивной бригады, при установленной величине ползуна. Теория Опасность ползуна Как можно определить - через какой промежуток будет бить колесо по рельсу Пояснения 1 -таблица которую заполнить; 2- таблица длина/ величина 3- таблица действий: 4- инструкция Выполнение практических заданий Выставление оценок Домашнее задание	до 70 мин.	Слайд 8 Слайд 9, Слайд 10 , 11 Слайд12,13 Примеры Слайд 14 3925 электровоз 2983 вагон 15 16 17 аварии Причины Слайд 18 19 и 20 таблица действий 21 22 шаблоны 23 ЛБ измеряет 24 таблица длина/ величина 25 макет
IV	Домашнее задание и его разъяснение. Найти самостоятельно информацию о других дефектах колесной пары и порядок действий локомотивной бригады при их обнаружении	до 2 мин.	
V	Выставление и аргументация оценок. За активность на уроке, за правильные результаты.	до 5 мин.	

(структура, содержание, хронометраж)

Приложения к технологической карте

1. Лекция (текст)
2. Дидактический раздаточный материал
3. Проблемные, развивающие, познавательные задания
4. Методические указания по использованию ТСО и т.д. и т.п.

Ход урока:

№	Этап урока	Деятельность преподавателя	Деятельность обучающегося
1 2	Органи зацион-ный момент (приветствие обучающихся, постановка цели урока). Актуализация знаний (опрос)	(На доске записана тема урока: Алгоритм действий машиниста локомотива при обнаружении дефекта колесной пары – «ползун») Здравствуйте, уважаемые обучающиеся. Сегодня тема нашего практического занятия: Алгоритм действий машиниста локомотива при обнаружении дефекта колесной пары – «ползун» Постановка целей и задач урока. Главная цель урока - научиться распознавать дефект ползун и определять порядок действий при его обнаружении. Задачи: - измерить длину ползуна и соотнести его величину с эталонной таблицей; -определить порядок действий локомотивной бригады, при установленной величине ползуна. (На столах у обучающихся лежат макет фрагмента колесной пары) Электровоз состоит из 100 узлов и 1000 деталей. Какие узлы на ваш взгляд являются самыми ответственными? Правильно, колесная пара! Их на электровозе 8 пар, соответственно 16 колес. Да плюс или 8 или 12 колес на вагонах. Состав с 50 вагонами……. более 400 колес очень много.(слайд3-5) Верхняя часть колеса имеет определенную конфигурацию и называется бандаж.(слайд6) Перед вами на схеме профиль бандажа где видны гребень и его параметры, поверхность катания, другие элементы. Нарушение формы может привести к аварии на железной дороге. На партах макет элемента колеса, где можно посмотреть форму профиля бандажа. Существуют различные виды неисправности бандажа. Сегодня на уроке будем рассматривать такую неисправность как ползун Ползун - это плоское место или местный износ. Он образуется в результате заклинивания колесной пары. Такое заклинивание называется юз. Колесо скользит по рельсу, стирается и образуется плоский участок. На слайде показана форма ползуна. На следующем другая форма (слайд8-10) Со смещением металла - называется навар. (слайд11) Основная опасность ползуна заключается в том, что из-за него колесо не круглое, а прямолинейным пятном и при прохождении этого пятна над рельсом колёсная пара словно молот бьёт с высоты ползуна по рельсовому пути, разрушая его. Так, колесо с ползуном глубиной 3 мм при движении груженого грузового вагона со скоростью 70 км/ч вызывает удар по рельсам, равнозначный удару от падения груза массой 100 кг с высоты 1 м. Как определить, как часто будет так стучать ползун по рельсу? Давайте вспомним, какая форма колеса? И как определить длину окружности? Так колесо электровоза будет бить каждые 3925мм, а вагона – 2 983мм (слайд13,14) Вы понимаете, что неисправность колесной пары приведет в аварии. Будут большие последствия для ликвидации возможно с человеческими жизнями.(слайд 15,16) Основная обязанность локомотивной бригады это безопасное вождение поездов. Причины заклинивания колесной пары очень разнообразные. (Слайд17) Согласно ПТЭ, не допускается выпускать в эксплуатацию и к следованию в поездах железнодорожный подвижной состав, если ползун (выбоина) на поверхности катания у локомотивов, моторвагонного и специального подвижного состава, а также у тендеров паровозов и вагонов с роликовыми буксовыми подшипниками более 1 мм, а у тендеров с подшипниками скольжения более 2 мм.При обнаружении в пути следования у вагона, кроме моторного вагона моторвагонного подвижного состава или тендера с роликовыми буксовыми подшипниками, ползуна глубиной более 1 мм, но не более 2 мм разрешается довести такой вагон (тендер) без отцепки от поезда (пассажирский со скоростью не свыше 100 км/ч, грузовой — не свыше 70 км/ч) до ближайшего пункта технического обслуживания, имеющего средства для замены колесных пар. При величине ползуна у вагонов, кроме моторного вагона моторвагонного подвижного состава, от 2 до 6 мм, у локомотива и моторного вагона моторвагонного подвижного состава, а также специального самоходного подвижного состава от 1 до 2 мм допускается следование поезда, со скоростью 15 км/ч, а при величине ползуна у вагонов, кроме моторного вагона моторвагонного подвижного состава, свыше 6 до 12 мм и свыше 2 до 4 мм у локомотива и моторного вагона моторвагонного подвижного состава, а также специального самоходного подвижного состава — со скоростью 10 км/ч, до ближайшей станции, где колесная пара должна быть заменена. При ползуне свыше 12 мм у вагона и тендера, свыше 4 мм у локомотива, моторного вагона моторвагонного подвижного состава и специального самоходного подвижного состава разрешается следование со скоростью 10 км/ч при условии вывешивания или исключения возможности вращения колёсной пары. Локомотив, специальный самоходный подвижной состав при этом должен быть отцеплен от поезда, тормозные цилиндры и тяговый электродвигатель (группа электродвигателей), осевой редуктор повреждённой колёсной пары отключены. (слайд18,19) Глубина ползуна измеряется абсолютным шаблоном.(слайд20) Делается это на ПТО. (слайд 21 При отсутствии шаблона допускается на остановках в пути следования глубину ползуна определять по его длине с использованием данных, указанных в таблице 9(слайд22,23)	Слайд 1 Слайд 2 Обучающиеся отвечают на вопросы преподавателя. Приводят свои примеры. Разные варианты узлов локомотива (кабина машиниста, двигатель, колесная пара) Слайд3 Слайд 4 Слайд 5 Слайд 6 Слайд 7 Слайд8 Слайд 9 Слайд 10 Слайд 11 Слайд 12 окружность по формуле L= 2πR Слайд 13 Слайд 14 Слайд 15 Слайд 16 Слайд 17 Слайд 18 Слайд 19 Слайд 20 Слайд 21 Слайд 22 Слайд 23

3	Первоначальная проверка уровня усвоения образовательных результатов. Коррекция Выполнение практической работы на макете.	Вы узнали что такое ползун и его последствия для железной дороги. Давайте вспомним цель нашего урока: научиться распознавать дефект ползун и определять порядок действий при его обнаружении. А теперь переходим ко второй части нашего урока – непосредственному определению величины ползуна. У вас есть таблица с номерами колесных пар Вы должны измерить линейкой длину ползуна Определить величину как для электровоза так и для вагона Определить действия машиниста локомотива при такой величине ползуна по таблице для определения ваших действий в зависимости от величины ползуна Имеется инструкция по ее заполнению Вопросы для закрепления материала: Как определить величину ползуна? Как определить действия локомотивной бригады? Для чего это все делается? Получают домашнее задание. Найти самостоятельно информацию о других дефектах колесной пары и порядок действий при их обнаружении и заполняют таблицу. Проводят самооценку и сдают оценочные листы на проверку преподавателю. По специальной таблице. В зависимости от длины ползуна В зависимости от величины ползуна определен порядок действий машиниста локомотива. Для обеспечение безопасности движения на железнодорожном транспорте.	 Слайд 24 Обучающиеся выполняют задание, заполняя таблицу Слайд 25 Делают вывод по изученному материалу Обучающиеся делают вывод по каждому этапу работы на уроке. Подводят итоги. Слайд 26

Вывод

Наше учреждение готовит профессиональные кадры для железнодорожного транспорта. На преподавании в группах по профессии 23.01.09 Машинист локомотива демонстрация профилирования дисциплины и межпредметная связь с дисциплинами профессионального цикла ПМ 01 Техническое обслуживание и ремонт узлов локомотива.

Профессия 23.01.09 Машинист локомотива - это высококвалифицированный труд, требующий большого объёма знаний и навыков. Среди профессионально важных качеств 23.01.09 Машинист локомотива важную роль играет развитое техническое мышление, а становление и развитие этого качества происходит на практических занятиях. Развитое техническое мышление позволяет принимать оперативное решение производственных технических задач в ограниченное время и в разных условиях. Для 23.01.09 Машиниста локомотива в его работе самое главное - обеспечить безопасность движения. Для того чтобы выполнять свои должностные обязанности, нашему выпускнику потребуются прочные знания дисциплин профессионально - технического цикла.

Список используемых источников

1.Правила технической эксплуатации железных дорог Российской Федерации, утверждены Минтрансом РФ 21.12.2012 №286 [Текст]: зарегистрированы Минюстом РФ 22.12.2011г.// М:2011г.- 255.-ISBN 978-5-93647 – 021 – 9.

2.Распоряжение ОАО «РЖД» от 12 декабря 2017 г. N 2580р «О вводе в действие Регламента взаимодействия работников, связанных с движением поездов, с работниками локомотивных бригад при возникновении аварийных и нестандартных ситуаций на путях общего пользования инфраструктуры ОАО «РЖД»

3. Инструкция по формированию, ремонту и содержанию колесных пар тягового подвижного состава железных дорог колеи 1520 мм №ЦТ-329(с изменениями и дополнениями, утвержденными указанием МПС России от 23.08.2000 № К-2273у)

4.Федеральный закон О железнодорожном транспорте в Российской Федерации», утверждён Правительством РФ 10.01.2003 №17-ФЗ [Текст]: принят Правительством РФ в 2003г.// М:: 2003 – 35.

5.Положение о дисциплине работников железнодорожного транспорта»,утверждено Правительством РФ 25.08.1992 №621 [Текст]: принято Правительством РФ в 1992г. // М: 1997 – 31.

6.Приказы и указания ОАО «РЖД», начальника дороги по вопросам обеспечения безопасности движения.

7.ГОСТ Р54504-2011 Безопасность функционирования. Управление рисками на железнодорожном транспорте

Всероссийский конкурс методических разработок для представителей системы СПО
«ПЕРЕДОВЫЕ ПРАКТИКИ МЕТОДИЧЕСКИХ РАЗРАБОТОК 2018 ДЛЯ СИСТЕМЫ СРЕДНЕГО ПРОФЕССИОНАЛЬНОГО ОБРАЗОВАНИЯ»

номинация № 5
«Передовая практика организации самостоятельной работы обучающихся по новым, наиболее востребованным профессиям и специальностям СПО».

Тема: КОМПЕТЕНТНОСТНЫЙ ПОДХОД В ОРГАНИЗАЦИИ САМОСТОЯТЕЛЬНОЙ РАБОТЫ ОБУЧАЮЩИХСЯ

Автор: Николаева Марина Вячеславовна, старший методист
Место работы: ГАПОУ РС(Я) «Якутский автодорожный техникум», г. Якутск
Укрупненная группа: 23.00.00 Техника и технологии наземного транспорта

Якутск,
2018

СОДЕРЖАНИЕ

Пояснительная записка……109
Раздел 1. Теоретические основы……110
Раздел 2. Планирование и организация СР……..……111
Раздел 3. Методическое руководство СР……...113
Раздел 4. Виды и формы СРО……114
Заключение …….……..136
Использованная литература……..……136
Приложение №1 Методрекомендации СРО по ФИЗИКЕ.....…….…….....137

Пояснительная записка

Компетентностный подход в среднем профессиональном образовании в настоящее время перешел в стадию самореализации, когда общие принципы и методологические установки должны находить свое подтверждение в методических разработках на уровне современных технологий и международных стандартов Ворлдскиллс Россия и конкретных учебных курсах по УГС: 23.00.00 Техника и технологии наземного транспорта.

Согласно пункту 28 Порядка организации и осуществления образовательной деятельности по образовательным программам среднего профессионального образования, утвержденному приказом Министерства образования и науки Российской Федерации от 14.06.2013 № 464, самостоятельная работа является одним из видов учебной деятельности обучающихся.Федеральные государственные образовательные стандарты среднего профессионального образования устанавливают общую трудоемкость по освоению основной образовательной программы и долю самостоятельной работы в ней.

Положение об основной профессиональной образовательной программе среднего профессионального образования ГАПОУ РС(Я) «Якутский автодорожный техникум» предлагаетмакет построения ОПОП СПО и структуру учебно-методического комплекса с обязательным включением методических рекомендаций обучающемуся по организации самостоятельной работы. Учебные планы по направлениям подготовки устанавливают трудоемкость отдельных дисциплин/модулей, ее распределение на аудиторные занятия и время для самостоятельной работы.Положение об организации внеаудиторной самостоятельной работы обучающихся определяет цели, основные виды и формы самостоятельной работы, порядок ее планирования и руководства, формы контроля.

Целью организации самостоятельной работы обучающихся техникума является овладение знаниями, профессиональными умениями и навыками деятельности по профилю обучения, опытом творческой, исследовательской и самое главное практической деятельности. Она формирует у обучающихся на каждом курсе обучения необходимый объём и уровень знаний, навыков и умений для решения практических задач, является орудием педагогического руководства и управления самостоятельной познавательной и производственной деятельностью.

Отсюда вытекают общие задачи самостоятельной работы:

• систематизация и закрепление полученных теоретических знаний и практических умений;

• углубление и расширение теоретических знаний;

• формирование навыков работы с литературой;

• развитие познавательных способностей и активности: творческой инициативы, самостоятельности, ответственности и организованности;

• формирование самостоятельности мышления, способностей к саморазвитию, самосовершенствованию и самореализации;

• развитие исследовательских умений.

Актуальность: При наличии требований к возрастающей роли самостоятельной работы обучающихся в процессе обучения в государственных стандартах, нет учебных пособий, отражающих особенности реализации компетентностного подхода к организации самостоятельной работы обучающихся среднего профессионального образования по УГС: 23.00.00 Техника и технологии наземного транспорта.

Уникальность данной работы – в единстве теории, методик, технологий, практического опыта и результатов деятельности. Надеемся, что конкурсная работа будет востребо-

вана преподавателями и поможет им при проектировании и реализации самостоятельной работы обучающихся, ее контроле и оценивании.

Содержание конкурсной работы дает представление об охватываемой им тематике. Освещает теоретические основы самостоятельной работы обучающихся, содержит практические рекомендации по ее организации для обучающихся автотранспортных техникумов, по профессии СПО 23.01.17Мастер по ремонту и обслуживанию автомобилей (23.01.03 Автомеханик), по специальности СПО 23.02.07Техническое обслуживание и ремонт двигателей, систем и агрегатов.

Таким образом, в Якутском автодорожном техникуме активизирована самостоятельная работа в образовательном процессе, существенно повысилась ее роль в достижении новых образовательных целей, носящих проблемный характер, мотивирующий субъектов на отношение к ней как к ведущему средству формирования общих и профессиональных компетенций.[2] В данной разработке предложены варианты организации самостоятельной работе обучающихся в условиях компетентностноориентированного образования.

РАЗДЕЛ 1. ТЕОРЕТИЧЕСКИЕ ОСНОВЫ

В настоящее время базовым критерием оценки качества образования принят компетентностный подход, который нашёл своё отражение в Федеральных государственных образовательных стандартах.Компетентностный подход – это подход, акцентирующий внимание не на содержании, а на результатах образования, выраженных в форме компетенций. Компетентностный подход широко используется при проектировании системы самостоятельной работы обучающихся. В рамках данного подхода мы говорим о развитии у ребят самообразовательной компетентности, определяющей новое качество образования [3].

Под компетентностью обучающихся, мы понимаем качество личности обучающегося, выражающееся в его способности и готовности принимать решения в реализуемой деятельности, осваивать новое содержание соответствующей транспортной области, формы и способы совершенствования будущей профессиональной деятельности в условиях информационного общества.

Уровни развития компетентности:

• адаптационно-исполнительский - обучающийся имеет первичные знания в конкретной предметной области; владеет технологией их использования в типовых ситуациях; обладает первичной мотивацией достижения конечного результата;

• продуктивный - обучающийся имеет системные знания в конкретной области; способен принимать решения в новой ситуации, актуализируя необходимые знания с использованием известных ему технологий деятельности; способен развить конкретный способ решения задачи; обладает основными приемами; имеет регулярную потребность в саморазвитии, профессиональный интерес к профессии;

• креативный - студент имеет систему методологических знаний в конкретной профессиональной области; способен принимать решения в нестандартных ситуациях; может анализировать, синтезировать, классифицировать профессионально значимую информацию в аспекте осваиваемого знания и технологий; проектирует свою деятельность в аспекте использования профессионального знания (технологии); имеет устойчивый профессиональный интерес, потребность в самоактуализации, самореализации в составляющей своей предметной области, соответствующей содержанию компетентности, актуальное ценностное отношение к информации, как главному источнику знания, производительно-

сти и власти, к профессии в условиях нового производственного процесса.

В современной педагогической литературе существуют различные подходы к определению понятия «самостоятельная работа студента». Наиболее глубокий анализ данного понятия с организационной и содержательной сторон рассмотрен в работах П.И. Пидкасистого [2]. Под самостоятельной работой он понимает разнообразие типов учебных производственных или исследовательских заданий, выполняемых студентами под руководством преподавателя (или самоучителя), с целью усвоения различных знаний, приобретения умений и навыков, опыта творческой деятельности и выработки системы поведения. Также самостоятельная работа понимается рядом авторов как система организации педагогических условий, обеспечивающих управление учебной деятельностью, протекающей в отсутствие преподавателя. В «Положении об организации самостоятельной работы обучающихся ГАПОУ РС(Я) «ЯАДТ»» под самостоятельной работой понимается индивидуальная и групповая учебная деятельность, осуществляемая на аудиторных и внеаудиторных занятиях по заданиям преподавателя без непосредственного его участия.

Таким образом, самостоятельная работа – это планируемая работа студентов, выполняемая по заданию при методическом руководстве преподавателя/мастера п/о, но без его непосредственного участия.

РАЗДЕЛ 2. ПЛАНИРОВАНИЕ И ОРГАНИЗАЦИЯ САМОСТОЯТЕЛЬНОЙ РАБОТЫ

Планирование самостоятельной работы является процессом и результатом постоянного согласованного взаимодействия групп - разработчиков ОПОП, цикловых методических комиссий (ЦМК), преподавателей/мастеров п/о и библиотеки техникума. Их основная задача – организация учебной деятельности в максимально подготовленной для этого образовательной среде.

Директор техникума является идеологом и своего рода заказчиком разработки методического обеспечения основной профессиональной образовательной программы, осуществляет постоянный мониторинг и координацию самостоятельной работы в рамках образовательной программы.

Заместитель директора по учебно-производственной работе, учебная часть:

• составляет график самостоятельной работы и ее контроля в целом, согласовывая объем и сроки заданий по всем дисциплинам (модулям);

• выделяет в течение учебной недели время для самостоятельной работы;

• контролирует деятельность по организации самостоятельной работы обучающихся.

Вопросы содержательного характера относятся к ЦМК. На этом уровне определяются основные направления, содержание, формы и методы подготовки, обучающихся к самостоятельной работе.

Преподаватель и мастер п/о является ключевой фигурой в разработке программ, методов самостоятельной работы обучающихся и их реализации:

• преподаватель как член команды образовательной программы определяет содержание самостоятельной работы, её формы и объём;

• распределяет задания для самостоятельной работы по темам дисциплины (модуля) в пределах часов, отведенных на самостоятельную работу;

• согласовывает сроки представления результатов с графиком самостоятельной работы;

• разрабатывает необходимое учебно-методическое обеспечение самостоятельной

работы по дисциплине (модулю);

• проводит консультации (индивидуальные и групповые);

• проводит инструктаж по методике выполнения задания;

• осуществляет текущий контроль хода выполнения заданий;

• оценивает результаты выполнения заданий;

• составляет график индивидуальных и групповых консультаций, который согласовывается с учебной частью;

• осуществляет индивидуальную педагогическую поддержку обучающихся в самостоятельной работе, включает обучающихся в рефлексию проведённой работы и оценивает её результаты.

Библиотека:

• обеспечивает учебный процесс необходимой литературой, периодическими изданиями, электронными библиотечными системами;

• обеспечивает доступ к образовательным ресурсам, базам данных, (возможность выхода в Интернет);

• организует занятия по информационной эвристике, имеющие целью познакомить обучающихся с организацией работы в библиотеке техникума в целом, работы с библиографической информацией, методами поиска информации;

• оказывает помощь в организации самостоятельной внеаудиторной работы с фондами библиотеки, электронными базами данных.

Методический кабинет, участвует в организации самостоятельной работы:

• оказывает содействие преподавателям/мастерам п/о в методическом обеспечении;

• оказывает организационно-методическую помощь обучающимся;

• формирует фонды учебной, учебно-методической, справочной литературы для обеспечения самостоятельной работы обучающихся;

оказывает содействие обучающимся в организации научно-исследовательской работы.

Приступая к подготовке рекомендаций по организации самостоятельной работы (как в рамках учебно-методического комплекса, так и специальных методических документов), преподавателю/мастеру п/о необходимо иметь в виду следующие общие положения:

• уровень сложности и трудозатратности заданий должны быть осмыслены, связаны с общей структурой ОПОП и логикой изучения дисциплины или модуля и уровнем подготовки обучающихся;

• задания для самостоятельной работы должны быть методически обоснованы и связаны с работой в аудитории;

• самостоятельная работа должна быть обеспечена соответствующими методическими материалами (по видам работы), что позволит повысить её эффективность и отчасти позволяет освободить время преподавателя для консультирования по сути предмета;

• в зависимости от уровня подготовки обучающихся, желательно как можно раньше переходить от заданий воспроизводящего характера к заданиям творческим, с использование методов активного обучения;

• контроль за ходом самостоятельной работы (в режиме консультаций), доступность, адекватность и понятность критериев её оценки позволяют повысить качество обучения в целом.

Также при планировании самостоятельной работы важно представлять себе трудозатратность тех или иных действий обучающегося, необходимых для подготовки к занятиям или выполнению предложенных ему заданий.

РАЗДЕЛ 3. МЕТОДИЧЕСКОЕ РУКОВОДСТВО САМОСТОЯТЕЛЬНОЙ РАБОТОЙ

Важным элементом эффективной самостоятельной работы обучающегося является хорошо организованное методическое сопровождение. Методическое сопровождение самостоятельной работы обучающихся включает в себя следующие направления:

• конструирование образовательной среды, включающее в себя необходимые ресурсы (интернет, учебные кабинеты, мастерские, инструментарий и др.);

• согласование индивидуальных планов самостоятельной работы обучающихся (виды заданий, сроки представления результатов, критерии выполнения заданий, разработка технологической карты);

• консультирование по образовательному запросу обучающихся;

• создание условий для объективного оценивания и рефлексии самостоятельной работы;

• осуществление индивидуальной поддержки обучающегося преподавателем в его самостоятельной работе.

Важным элементом методического сопровождения является консультирование.

Консультирование – целенаправленное взаимодействие преподавателя/мастера п/о и обучающегося, направленное на оказание помощи в разрешении проблемных ситуаций (трудностей) в процессе планирования и реализации индивидуального образовательного маршрута, решения учебных практических задач исходя из его жизненных и профессиональных планов. Его сутью, как части системы методического сопровождения, является то, что оно способствует профессиональному развитию обучающихся в образовательном процессе техникума, благодаря помощи в поиске ориентира для самостоятельного осуществления выбора пути решения академических проблем в процессе проектирования своего индивидуального образовательного маршрута.

Консультирование сосредоточено на решении конкретной проблемы. Предполагается, что консультант либо знает готовое решение, которое он может рекомендовать консультируемому, либо он владеет способами деятельности, которые указывают путь решения проблемы. В теории и практике консультирования представлено несколько моделей консультационной деятельности. В зависимости от функций различают экспертное, проектное и процессное консультирование.

Экспертное консультирование предполагает: оценку работ, выполненных обучающимися, по ранее разработанным и известным критериям; разбор и анализ типичных/индивидуальных ошибок; выявление наиболее удачных вариантов предложенных решений.

Специфика проектного консультирования заключена в сопровождении учебно-исследовательских, научно-исследовательских и проектных практических работ. Процессное консультирование необходимо как сопровождение обучающегося при реализации им индивидуальной образовательной программы.

Важно отметить, что контроль и анализ самостоятельной работы формирует последующие образовательные достижения обучающихся. Анализ самостоятельной работы обучающимся за год обучения предполагает высокий уровень рефлексии и ответы на следующие вопросы:

1. каковы достижения и неудачи в самостоятельной работе, в чем их причины?
2. какие компетенции общепрофессиональные и профессиональные удалось развить (сформировать)?
3. какие учебные и личностные достижения сопутствовали этому году обучения?

4. какие виды самообразовательной деятельности в данной предметной или надпредметной областях будут способствовать личностному и профессиональному росту?

РАЗДЕЛ 4. ВИДЫ И ФОРМЫ САМОСТОЯТЕЛЬНОЙ РАБОТЫ ОБУЧАЮЩИХСЯ

Для преподавателя и мастера п/о при планировании и организации самостоятельной работы одной из самых сложных задач выступает отбор и конструирование заданий для самостоятельной работы по дисциплине/профессиональному модулю.

Виды и формы самостоятельной работы утверждаются на ЦМК при разработке учебно-методического комплекса (рабочей программы) учебной дисциплины (модуля) основной образовательной программы.

С учетом целей и задач, решаемых в процессе выполнения самостоятельной работы, а также специфики содержания выделяются следующие виды самостоятельной работы обучающихся:

• репродуктивная - самостоятельное изучение отдельных тем (вопросов) дисциплины (с использованием учебника, первоисточника, дополнительной литературы); подготовка тезисов, выписок; конспектирование учебной и научной литературы; составление таблиц и логических схем для систематизации учебного материала; графическое изображение структуры текста; работа со словарями и справочниками; работа с нормативными документами; использование аудио- и видеозаписей, компьютерной техники и internet; подготовка к аудиторным занятиям, деловым играм и тематическим дискуссиям; заучивание и запоминание, ответы на вопросы для самопроверки; повторение учебного материала и т.д. Цель такого рода работ - закрепление знаний, формирование умений, навыков.

• поисково-аналитическая и практическая - аналитическая обработка текста (аннотирование, рецензирование, реферирование, контент-анализ, составление резюме и др.); подготовка: подготовка сообщений, докладов, выступлений на семинарских и практических занятиях; поиск литературы и других информационных источников; составление библиографии по заданной теме: подготовка аналитических обзоров, справок; выполнение контрольных работ; выполнение упражнений; решение ситуационных,

• практических/профессиональных задач; моделирование разных видов и компонентов профессиональной деятельности и т.д.

• творческая (научно-исследовательская) - написание рефератов, научных статей и докладов; участие в научно-исследовательской работе, в разработке проектов, направленных на решение практических задач, участие в конференциях, олимпиадах, конкурсах, выставках, выполнение курсовых работ, специальных творческих заданий, написание эссе по проблемным вопросам, написание квалификационной работы и.т.д. Творческая самостоятельная работа требует анализа проблемной ситуации, получения новой информации. Обучающийся должен самостоятельно произвести выбор средств и методов решения.

Содержание самостоятельной работы определяется спецификой формируемых компетенций и применяемых образовательных технологий. Конкретные виды и формы организации самостоятельной работы с учетом курса обучения, уровня подготовки обучающихся и других факторов определяются в процессе творческой деятельности преподавателя/мастера п/о. Поэтому данная работа не исчерпывает всего многообразия содержания самостоятельной работы и включает формы, наиболее распространенные в практике техникума.

Рассмотрим наиболее интересные практические формы внеаудиторной самостоятельной работы обучающихся:

4.1. Научно-исследовательская работа

Федеральный государственный образовательный стандарт среднего профессионального образования, требования работодателей к современному специалисту ориентированы прежде всего на самостоятельную деятельность и творческий подход к специальности или профессии. Профессиональный рост специалиста профессионала зависит от умения проявить инициативу, решать нестандартные задачи.Целью исследовательской деятельности является создание условий, при которых обучающиеся самостоятельно и охотно приобретают недостающие знания из различных источников; учатся пользоваться приобретенными знаниями для решения познавательных и практических задач; приобретают коммуникативные умения, работая в различных группах; развивают у себя исследовательские умения (умения выявление проблем, сбора информации, наблюдения, проведения эксперимента, анализа, построения гипотез, обобщения); развивают системное мышление.

Могут быть предусмотрены следующие этапы выполнения и контроля НИР:

1. Планирование НИР. Ознакомление с тематикой исследовательских работ в техникуме и выбор темы своего будущего исследования, обсуждение с ведущим преподавателем сути предстоящей работы. Как правило, на этом этапе обучающийся составляет реферат по избранной теме, в котором отражает текущее состояние исследуемого вопроса. После рассмотрения реферата и собеседования преподавателем утверждается план проведения НИР. В зависимости от сроков выполнения НИР и сложности поставленной задачи этот этап может занимать временной интервал от одного до трех месяцев. Например, по профессии 23.01.17 Мастер по ремонту и обслуживанию автомобилей (ТОП-50), на данном этапе должны контролироваться следующие компетенции, приобретаемые обучающимся в процессе выполнения работы:

ОК 01 Выбирать способы решения задач профессиональной деятельности, применительно к различным контекстам;

ОК 02 Осуществлять поиск, анализ и интерпретацию информации, необходимой для выполнения задач профессиональной деятельности;

ОК 03 Планировать и реализовывать собственное профессиональное и личностное развитие;

ОК 09 Использовать информационные технологии в профессиональной деятельности;

ОК 10 Пользоваться профессиональной документацией на государственном и иностранном языках.

2. Корректировка плана проведения НИР. В ходе проведения исследований можно вносить корректировки в ранее намеченный план. При этом можно контролировать следующие компетенции, формируемые у обучающегося:

ОК 02 Осуществлять поиск, анализ и интерпретацию информации, необходимой для выполнения задач профессиональной деятельности;

ОК 03 Планировать и реализовывать собственное профессиональное и личностное развитие;

ОК 09 Использовать информационные технологии в профессиональной деятельности;

ОК 10 Пользоваться профессиональной документацией на государственном и иностранном языках.

3. Составление отчета о НИР. На данном этапе можно контролировать следующие

компетенции обучающихся:

ОК 01 Выбирать способы решения задач профессиональной деятельности, применительно к различным контекстам;

ОК 02 Осуществлять поиск, анализ и интерпретацию информации, необходимой для выполнения задач профессиональной деятельности;

ОК 03 Планировать и реализовывать собственное профессиональное и личностное развитие;

ОК 09 Использовать информационные технологии в профессиональной деятельности;

ОК 10 Пользоваться профессиональной документацией на государственном и иностранном языках.

4. Публичная защита выполненной работы на заседании назначенной ЦМК и на научно практических конференциях (Шаг в будущую профессию). В ходе защиты преподаватели (эксперты) и обучающиеся проводят широкое обсуждение работы, позволяющее оценить качество компетенций, сформированных у обучающегося:

ОК 04 Работать в коллективе и команде, эффективно взаимодействовать с коллегами, руководством, клиентами;

ОК 05 Осуществлять устную и письменную коммуникацию на государственном языке с учетом особенностей социального и культурного контекста;

ОК 06 Проявлять гражданско-патриотическую позицию, демонстрировать осознанное поведение на основе традиционных общечеловеческих ценностей;

ОК 09 Использовать информационные технологии в профессиональной деятельность.

4.1.1. ПРИМЕРЫ ЗАЩИТЫ (ТЕЗИС) И ИТОГИ РЕСПУБЛИКАНСКАЯ НАУЧНО-ПРАКТИЧЕСКАЯ КОНФЕРЕНЦИЯ «ШАГ В БУДУЩУЮ ПРОФЕССИЮ»

ТЕМА №1 удостоена Диплома I степени по МДК 02.01 Теоретическая подготовка водителей автомобилей категорий «В» и «С»: 3D моделирование перекрестков г. Якутска для обучения правилам дорожного движения (ПДД)

автор: Мальцев Байдам Афанасьевич

1 курс, «Автомеханик»

ГАПОУ РС(Я) «Якутский автодорожный техникум»
Руководители: Тарабукин А.Д., Николаева М.В.

Главная цель традиционной формы обучения теории ПДД – это вооружить студентов знанием норм, содержащихся в правилах дорожного движения, прочными умениями и навыками, с помощью которых мы можем не только сдать экзамены по теории в ГИБДД, но и получать новые знания, активно пользоваться ими в личной практике. Необходимость использования компьютерных мультимедийных технологий в процессе изучения теории ПДД и самоподготовки - это неоспоримый факт.

Цель работы: приблизить обучение ПДД к реальным дорожным условиям г. Якутска.

Задачи:

1. развить пространственное мышление и сформировать навыки самоконтроля;
2. систематизировать усвоенные знания и развить логическое мышление;
3. сформировать мотивацию к обучению в целом.

Объект исследования - качество обученности студентов техникума.

Предмет исследования - развитие зрительной памяти, тактического мышления и умения оперативно решать ситуационные задачи в различных дорожных условиях.

Гипотеза: такие методы как использование 3D моделирования в изучении теории ПДД позволят нашему преподавателю реализовать принцип индивидуализации обучения, повысить нашу активность на парах, интенсифицировать учебную деятельность, повысить эффективность усвоения материала, сформировать культуру поведения будущих водителей на дорогах.

Новизна заключается в эффективном применении 3D моделей существующих реальных перекрестков г. Якутска на уроках ПДД в автодорожном техникуме, что позволит нам не только изучать теорию, но и создавать, решать ситуационные задачи на дорогах г. Якутска.

Использование в образовательном процессе трехмерного обучения позволит значительно увеличить качество выпускающихся водителей, т.к у нас сразу будет развито пространственное мышление которое опытные водители приобретают годами. Его суть — в большей опоре на символьно-трехмерную пространственную наглядность, что способствует формированию «свернутой логики» передачи и понимания материала. Так как раскрытие лаконичной наглядной конструкции в виде развернутого словесного изложения требует самостоятельного мышления, а мультимедийные технологии применяются преподавателем для усиления наглядности, для более доступного объяснения сложного нового материала. Таким образом, использование 3D моделирования становится главным атрибутом.

Решение: хотя бы 20% уроков обучения проводить на трехмерных наглядных моделях.

Проблема: Хочу отметить, что в преподавании теоретических дисциплин часто имеют место две крайности: с одной стороны, чрезмерное увлечение чтением лекций, а с другой, когда на занятиях по ПДД мы студенты просто штудируем экзаменационные билеты. В таких учебных заведениях не обучают безопасному управлению транспортных средств, а готовят к сдаче экзамена в ГИБДД. А это разные вещи. Какой запас знаний остается у таких студентов после такого, с позволения сказать, «обучения»? Ведь билеты они через 2–3 месяца забывают, а Правила так и не выучили. В результате, что получается? Вызубрили, сдали, забыли. А как ездить по дорогам? Да «как все»!

При проведении занятий необходимо учитывать, что твердые знания приходят через понимание, а понимание бывает тогда, когда человек начинает думать, а думать он начинает во время решения каких-то задач, на конкретном реальном примере, в данном случае

3D перекрестки г.Якутска.

Для того чтобы развить навыки, которые опытные водители развивали многие годы путем «проб и ошибок», мы будем садиться за руль уже более подготовленными к реальным условиям вождения в городе.

В группах АМ1-17 и АМ1-18 где использовалась трехмерная методика моделирования перекрестков г.Якутска выявлено повышение качества обученности по специальной дисциплине ПДД в среднем на 34,5%. А в группах АМ3-41, АМ3-38 без применения трехмерного моделирования перекрестков повышение качества обученности незначительно около 16%.

Это только начальный этап работы, т.к. мы внесли только 10% уроков с применением данной мультимедийной технологии обучения на 3D объекте реального перекрестка.

В последующем предстоит создание перекрестков Кирова-Лермонтова; Лермонтова-Петровского; Вилюйский тракт-Объездное шоссе-Билибина в 3D – январь-март; ноябрь-декабрь, январь-февраль, март-апрель предстоит анализ динамики качества обученности по дисциплине ПДД; итоги экзамена по ПДД в ГИБДД-март.

Будущий водитель – это прежде всего воспитанный дисциплинированный и ответственный человек, который будет четко знать и выполнять все требования законодательства по безопасности дорожного движения.

Воспитание, нас будущих водителей, является процессом творческим, требующим постоянного совершенствования методов преподавания, но результат должен быть всегда один – Водитель-профессионал!

Литература

1. Якимов А.Ю. Совершенствование системы подготовки водителей автотранспортных средств на основе оптимального определения категорий (видов) водителей (с учетом отечественного и зарубежного опыта) [Электрон, ресурс] / А.Ю. Якимов // Безопасность дорожного движения: сборник научных трудов. – МВД РФ (Москва), 2013. – С. 11 – 27. – Режим доступа: http://elibrary.ru/defaultx.asp.

2. Использование мультимедийных технологий в процессе преподавания теории правил дорожного движения. (Преподаватель автошколы АМК - Мануков Ю.И.) http://www.avtomotoclub.ru/information/2071-mylttex.html

3. Хуторской А.В. Ключевые компетенции как компонент личностно- ориентированного образования // Народное образование. – 2003. – № 2.

4. http://www.spo-vat.ru

5. http://moi-mummi.ru/

6. http://moi-amour.ru/

Тема №4 удостоена Диплома III степени по ОП 06 Введение в специальность: История отечественного автомобиля в Якутии

Автор: Васильев Эрэл, 1 курс, Автомеханик
город Якутск, ГАПОУ РС(Я) «Якутский автодорожный техникум»
руководитель: Николаева М.В., Арбугин Я.А.

План исследований

Проблема исследования заключается в том, что автомеханик-водитель должен быть грамотным профессионалом, человеком, умеющим общаться с клиентами на разные темы.

Гипотеза исследования: собрав информацию об истории автомобиля в Якутии, мы узнаем, как появились служебные автомобили и так ли необходимо человечеству их появление.

Объект исследования: Отечественные служебные автомобили в Якутии

Предмет исследования: История появления автомобилей в Якутии

Методы исследования: беседа, интервью, изучение литературы, анализ и синтез

Итоги работы на сегодня:

Описание методов

1. Методы эмпирического уровня — беседа, интервью со знатоком истории автомобиля в Якутии, руководителя кружка «Авто-Ретро», автора книги «Дорога длиною в 55 лет» Арбугиным Ярославом Александровичем.

- Беседа — самостоятельный или дополнительный метод исследования, применяемый с целью получения необходимой информации или разъяснения того, что не было достаточно ясным при наблюдении. Беседа проводится по заранее намеченному плану с выделением вопросов, требующих выяснения. Она ведется в свободной форме без записи ответов собеседника.

- Интервьюирование — разновидность беседы. При интервьюировании исследователь придерживается заранее намеченных вопросов, задаваемых в определенной последовательности. Во время интервью ответы записываются открыто.

Результативность беседы, интервьюирования во многом зависит от содержания и структуры задаваемых вопросов. План беседы, интервью — это перечень вопросов (вопросник). Разработка вопросника предполагает определение характера информации, которую необходимо получить; формулирование приблизительного ряда вопросов, которые должны быть заданы. Вопросник:

- Когда вы серьезно начали изучать историю советского автопрома?
- Когда в Якутии началось прокладывание пути?

2. Методы теоретического уровня

Теоретический анализ — это выделение и рассмотрение отдельных сторон, признаков, особенностей, свойств явлений. Анализируя отдельные факты, группируя, систематизируя их, мы выявляем в них общее и особенное, устанавливаем общий принцип или правило. Анализ сопровождается синтезом, он помогает проникнуть в сущность изучаемых явлений.

Изучение литературы, документов, материалов на электронных носителях и других источников для выяснения фактов, характеризующих историю изучаемого ретро-автомобиля, послужило способом создания первоначальных представлений и исходной концепции об объекте исследования, обнаружения белых пятен, неясностей в разработке вопроса. Тщательное изучение литературы помогло отделить известное от неизвестного, зафиксировать установленные факты, накопленный опыт, четко очертить изучаемую проблему. Работа над литературой начиналась с составления списка подлежащих изучению источников, включающего книги, журналы и документы из Республиканского архива. Первичное ознакомление с литературой и другими источниками дало представление о старинном автомобиле его происхождении. Было выборочное изучение, сопровождающееся выписками, общее ознакомление. Наряду с печатными материалами мы изучали рукописные, которые нам любезно предоставил автор книги «Дорога длиной 55 лет» Ярослав Александрович. Изучение литературы и документов продолжается в ходе всей работы.

Анализ и синтез

Анализ – это метод, в основе которого лежит процесс изучения сопоставления архивных документов, фотографий. Когда мы применяем метод анализа, мы выстраиваем цепочку дат, участников, событий, по изучаемому объекту.

Синтез представляет собой соединение полученных при анализе частей в нечто целое. В результате применения синтеза происходит соединение знаний, полученных в результате использования анализа в единую хронологию событий.

Методы анализа и синтеза в научном творчестве органически связаны между собой и могут принимать различные формы в зависимости от свойств изучаемого объекта и цели исследования.

Мы использовали для изучения объекта и сложных развивающихся событий, исследования, основанные на историческом методе. Он используется только там, где так или иначе предметом исследования становится история объекта.

Библиография

1. Ярослав Арбугин «Дорога длиною 55 лет»/Автобаза Гл.РС(Я), Перламента РС(Я); сост.Я.А.Арбугин, И.И.Яковлев, Якутск:Бичик, 2015.-240 с.

2. Статья «80 лет дороге, соединившей Якутию с большой землей», газета «Наше время», от 25 ноября, 2015.

3. Статья из газеты Якутия «Ретромания Ярослава Арбугина» № 109 от 29 сентября 2015г.

4. Фото из архива Н.Н. Александрова

Интернет источники

4) http://avtomobilgaz.ru/legkovye/drugie/avtomobil-gaz-m1.html Сайт «Автомобили завода ГАЗ»

5) http://mil.ru/index.htm Сайт Минобороны России

4.2. Написание рефератов, докладов, эссе

Реферат – форма письменной работы, которую рекомендуется применять при освоении вариативных (профильных) дисциплин профессионального цикла. При подготовке реферата обучающиеся самостоятельно изучают группу источников по определённой теме, которая, как правило, подробно не освещается на лекциях. Цель написания реферата – овладение навыками анализа и краткого изложения изученных материалов в соответствии с требованиями, предъявляемыми к научным отчетам.

Основные этапы подготовки реферата:

• выбор темы;
• консультации научного руководителя;
• подготовка плана реферата;
• работа с источниками, сбор материала;
• написание текста реферата;
• оформление рукописи и предоставление ее научному руководителю;
• защита реферата.

Доклады, по сути своей, близки к рефератам, однако их область существенно уже. Подготовка доклада позволяет обучающемуся основательно изучить интересующий его вопрос, изложить материал в компактном и доступном виде, привнести в текст полемику, приобрести навыки научно-исследовательской работы, устной речи, ведения научной дискуссии. В ходе подготовки доклада могут быть подготовлены презентации, раздаточные материалы. Доклады могут зачитываться и обсуждаться на семинарских занятиях, студенческих научных конференциях. При этом трудоемкость доклада, подготовленного для конференции обычно выше, и, соответственно, выше должна быть и оценка.

Эссе – небольшая по объему самостоятельная письменная работа на тему, предложенную преподавателем соответствующей дисциплины. Роль этой формы самостоятельной работы особенно важна при формировании общепрофессиональных компетенций выпускника, предполагающих приобретение основ гуманитарных, социальных и экономических знаний.

Эссе должно содержать чёткое изложение сути поставленной проблемы, включать самостоятельно проведенный анализ этой проблемы с использованием концепций и аналитического инструментария соответствующей дисциплины, выводы, обобщающие авторскую позицию по поставленной проблеме.

В зависимости от специфики дисциплины формы эссе могут значительно дифференцироваться. В некоторых случаях это может быть анализ собранных обучающимся конкретных данных по изучаемой проблеме, анализ материалов из средств массовой информации, подробный разбор предложенной преподавателем проблемы с развёрнутыми пояснениями и анализом примеров, иллюстрирующих изучаемую проблему и т.д.

В области социально-политических наук, исторических дисциплин они могут быть представлены научной, философской, художественной или исторической биографией.

Требования к письменным работам могут трансформироваться в зависимости от конкретной дисциплины, однако, качество работы должно оцениваться по следующим критериям: самостоятельность выполнения, способность аргументировать положения и выводы, обоснованность, четкость, лаконичность, оригинальность постановки проблемы, уровень освоения темы и изложения материала (обоснованность отбора материала, использование первичных источников, способность самостоятельно осмыслять факты, структура и логика изложения.

Для подготовки письменных работ обучающемуся предоставляется рабочая программа со списком тем, списком обязательной и дополнительной литературы; методические рекомендации по их подготовке и оформлению.

4.2.1. ПРИМЕР
ВСЕРОССИЙСКИЙ КОНКУРС СОЧИНЕНИЙ И ЭССЕ «МОЙ ВЫБОР»

Февраль 2018, г.Санкт Петербург Удостоена Диплома I степени
СРО по ОДБ.05 Обществознание.
Тема эссе: Автомеханик - Ну чем не герой?
Автор: Ефремов Айтал Ефимович, 16 лет
ГАПОУ РС(Я) «ЯАДТ»
1 курс, группа Автомехаников 3-53

Я выбрал своей будущей профессией - профессию автомеханика. Почему я выбрал эту профессию? В школе я часто задумывался кем стану, какую профессию выберу и не мог определиться. Когда я был маленьким, у моего отца была автомастерская. И родители мне рассказывали, что, хотя мне было четыре года, я очень любил помогать отцу.

Любовь к настоящим автомобилям началась с маленьких игрушечных машинок, которые я разбирал на части и собирал заново. Кто бы мог знать, что я решу посвятить этому свою жизнь? Мой выбор выглядит немного странно, потому что в детстве все мечтают стать «супергероями» – блюстителями закона, космонавтами или же людьми в белых халатах, которые спасают жизни. Я тоже мечтал стать тем, кто помогает людям в беде, но тогда еще не знал, кем именно. Космонавт – круто и интересно, но невесомость и космос меня пугали. Полицейский – слишком прозаично, да и надо быть далеко не слабонервным человеком для того, чтобы работать следователем, и каждый день иметь дело с криминалом. Врач – очень хорошо, но в то же время и слишком ответственно. Нет, я, конечно, ответственный человек, просто отвечать за чьи-то жизни и сталкиваться с неудачами – слишком

болезненный опыт, особенно в юном возрасте. Пожарный – я боюсь огня, так что этот вариант отпал почти сразу же. Таким образом, перебирая все эти варианты, которые могли бы сделать меня героем в глазах людей, я уже с самого детства представлял себя кем-то, кто будет в первую очередь помогать людям.

Когда наступил переломный момент, и передо мной встал чуть ли не самый важный вопрос в жизни каждого подростка: «Кем я собираюсь стать?», я был на серьезном перепутье. И вот именно тогда, с подачи своего отца, я вдруг вспомнил о своей былой страсти – машинках, но теперь уже задумался об этом более серьезно. Ведь автомеханик тоже своего рода герой, который помогает людям в беде. Представьте человека, который не может обойтись в повседневной жизни без своего верного друга – машины. А что, если вдруг машина перестала работать? Правильно, единственный вариант – тут же обратиться к автомеханику, который с радостью поможет починить верного друга! Ну чем не герой?

Давайте поговорим о том, что же из себя представляет профессия, которую я выбрал. Если посмотреть в словаре, то значение слова «автомеханик» определяется как «специалист по ремонту и техническому обслуживанию автомобилей». Профессия эта появилась в 18 веке в Европе, когда появились первые автомобили. Им нужен был своевременный уход и ремонт, поэтому требовались люди, хорошо разбирающиеся в механизме автомобилей. Так возникла профессия автомеханика. В современном мире эта профессия очень нужна, так как количество транспорта в городах и селах с каждым годом увеличивается. И не все водители могут самостоятельно отремонтировать свою машину.

Вообще, эта профессия кажется мне очень перспективной. Мы живем в век научно-технического прогресса, когда почти все автоматизировано. Автомобили научились ездить сами, искусственный интеллект занимает должности, на которых раньше работали люди, но ремонтировать друг друга они все-таки не могут. За машинами нужен уход и присмотр, и только под чутким человеческим контролем они смогут качественно функционировать. Кто знает, может быть, профессия автомеханика разрастется до таких масштабов, что в будущем, когда машины (не только авто) станут частью нашей повседневной жизни, превратится в одну из главных.

Мне очень хочется увидеть рассвет профессии автомеханика, так как на данный момент она остается где-то на периферии, поскольку считается не особо престижной и перспективной в плане карьерного роста. Но, несмотря на это, я все же придерживаюсь своего мнения насчет будущего, которое стоит за моей профессией, которую я выбрал осознанно, следуя своим интересам и зову сердца. Мне бы очень хотелось стать тем, кто будет приносить пользу не только как человек, ремонтирующий сломанные автомобили, но и как человек, который помогает процветанию всей отрасли, в которой он работает. Мне бы очень хотелось, чтобы моя профессия процветала и в настоящем, и в ближайшем и дальнейшем будущем. Я считаю, что в любом деле, любой профессии можно достичь больших высот, и я уверен, что выбранная мной профессия автомеханика будет для меня самой любимой.

4.3. Проектная деятельность

Модернизация образования предполагает сегодня необходимость проектирования образовательной траектории каждого обучающегося, включая его в гибкую динамическую среду, отличную по содержанию и форме от традиционных занятий. В ней проявляется индивидуальность: он может соотнести свой выбор с многообразием способов деятельности.

Большие возможности в этом плане открывает проектная деятельность, направленная на духовное и профессиональное становление личности с помощью активных действий.

Обучающийся, работая над проектом, проходит стадии планирования, анализа, синтеза. При организации проектной деятельности возможна не только индивидуальная, самостоятельная работа, но и умение сотрудничать и работать в команде, что является одной из ключевых компетенций. Поэтому возникла необходимость создания инновационной программы педагогического эксперимента «Проектная деятельность как средство подготовки высокопрофессиональных специалистов-выпускников техникума в условиях модернизации образования».

В Европейских языках слово проект заимствовано из латинского, которое буквально означает: “выброшенный вперед”, “выступающий”, “вытянутый”, “бросающийся в глаза”.

Под проектом подразумевают - план, предложение, предварительный текст какого-либо документа, комплекс технической документации (расчетов, чертежей, макетов и т.д.)

Учебный проект — это комплекс поисковых, исследовательских, расчетных, графических и других видов работ, выполняемых обучающимися самостоятельно с целью практического или теоретического решения значимой проблемы.

Под методом проектов понимается система обучения, при которой обучающиеся приобретают знания и умения в процессе самостоятельного планирования и выполнения постепенно усложняющихся практических заданий - проектов. “Я знаю, для чего мне надо. И знаю, где, как я могу это применить” – вот наш тезис понимания метода проектов.

В основе метода проектов лежит практичность, творчество, креативность, умение ориентироваться в информационном пространстве и самостоятельно конструировать свои знания.

Для системы СПО метод проектов актуален вдвойне, как эффективное средство получения современного образования.

Эпиграфом к проектному обучению послужила китайская мудрость: “Скажи мне - и я забуду. Покажи мне ~ и я запомню. Вовлеки меня - и я научусь”.

Основные требования к учебному проекту

1. Работа над проектом всегда направлена на разрешение конкретной, социально значимой, исследовательской, информационной, практической проблемы.
2. Планирование действий по разрешению проблемы - иными словами, выполнение работы всегда начинается с проектирования самого проекта.
3. Исследовательская работа учащихся как обязательное условие каждого проекта. Отличительные черты проектной работы - поиск информации.
4. Результатом работы над проектом является продукт.
5. Представление продукта - презентация продукта и защита самого проекта.

Таким образом, проект - это “5 П” - проблема - планирование (проектирование)- поиск - продукт - презентация.

Шестое П - портфолио, папка в которой собраны все рабочие материалы (черновики, дневные планы, отчеты и др.). В состав проектной папки (портфолио проекта) входят:

- паспорт проекта
- планы выполнения проекта и отдельных его этапов (для долгосрочных проектов это могут быть недельные или помесячные планы; для проекта, выполняемого в ходе проектной недели, ежедневные планы). В планах указываются: индивидуальное задание каждого участника проектной группы на предстоящий промежуток времени, задачи группы в целом, форма выхода очередного этапа
- промежуточные отчеты группы
- вся собранная информация по теме, в том числе ксерокопии и распечатки из Internet

- результаты исследований и анализа
- записи всех идей, гипотез и решений
- отчеты о совещаниях группы, проведенных дискуссиях, «мозговых штурмах» и т. д.
- краткое описание всех проблем, с которыми приходится сталкиваться проектантам, и способов их решения
- эскизы, чертежи, наброски продукта
- материалы к презентации (сценарий)
- другие рабочие материалы и черновики группы. В наполнении проектной папки принимают участие все участники группы.

Для рациональной организации работы следует знать, что проекты бывают разные:

1. Доминирующая деятельность: исследовательская, поисковая, творческая, ролевая, прикладная (практико-ориентированная), ознакомительно-ориентировочная, и др.
2. Предметно-содержательная область: монопроект (в рамках одной области знания); межпредметный проект, надпредметный или внепредметный проект выполняется на стыках областей знаний по двум и более предметам. Чаще используется как дополнение к учебной деятельности.
3. Характер координации проекта: непосредственный (жесткий, гибкий), скрытый (неявный, имитирующий участника проекта, что характерно для телекоммуникационных проектов).
4. Характер контактов (среди участников техникума, города, республики, страны, разных стран мира).
5. Количество участников проекта (личностные, парные, групповые).
6. Продолжительность проекта (краткосрочные, средней продолжительности, долгосрочные)

Структура учебного проекта

1. Введение: Определение темы, уточнение целей, исходного положения. Выбор рабочей группы. Обучающиеся уточняют информацию, обсуждают задание. Педагог мотивирует обучающихся, объясняет цели проекта.
2. Структурирование: Анализ проблемы, определение источников информации, постановка задач и выбор критериев оценки результатов, распределение ролей в команде. Обучающиеся, формируют задачи, уточняют информацию (источники), выбирают и обосновывают свои критерии успеха. Педагог помогает в анализе и синтезе (по просьбе), наблюдает.
3. Изучение (исследование): Сбор и уточнение информации, обсуждение альтернатив (“мозговой штурм”), выбор оптимального варианта, уточнение планов деятельности. Ребята работают с информацией, проводят синтез и анализ идей, выполняют исследование. Педагог наблюдает и консультирует.
4. Практическая работа: Выполнение проекта. Обучающиеся выполняют исследование и работают над проектом, оформляют проект. Педагог наблюдает, советует по вопросам.
5. Самооценка проделанной работы: Анализ выполнения проекта, достигнутых результатов (успехов и неудач) и причин этого, достижения поставленной цели. Ребята участвуют в коллективном самоанализе проекта и самооценке, а педагог направляет процесс анализа, только если необходимо.
6. Защита проекта: Подготовка доклада, тезиса, презентации; обоснование процесса проектирования, объяснение полученных результатов, коллективная защита про-

екта. Оценка. Обучающиеся защищают проект, участвуют в коллективной оценке результатов проекта. Педагог участвует в коллективном анализе и оценке результатов проекта.

Оценка проектов

Одним из современных способ оценки проектной деятельности является технология модерации. Модерация – это способ реализации и оценки учебных проектов, который приводит к эффективным результатам и дает возможность всем участникам принять общие решения как личные. Отличия:

- четкое структурирование всего процесса обсуждения результатов проектной деятельности и принятие решения в соответствии с заявленными целями;

- специфические требования к результатам проектной деятельности, когда каждый участник проектной деятельности оценивает по заданным критериям продукт всех участников, в том числе свой.

В качестве критериев используются следующие характеристики оценки учебного проекта: научность представления содержания и результатов проектной деятельности, доступность и главное практикоориентированность, правильность оформления и культура представления, регламент представления проекта. Оценка проекта от 0-5 баллов.

№ группы или участника	1	2	3	4	5
Эксперты					
1					
2…					
Сумма					
Места					

Оценивание результатов индивидуального учебного проекта может быть представлена методом суммарных оценок экспертной группы или однокурсников. Перед защитой составляется индивидуальная карта успеха. После подсчитывается средний балл.

Этапы	Критерии оценки	Самооценка	Педагог	Обучающиеся
Защита	Представление			
	Ответы на вопросы			
Процесс защиты	Интеллектуальная активность авторов и участников защиты			
Содержание проекта	Творчество			
	Практическая направленность			
	Оформление			
Всего				

Суммирование в этом случае выглядит следующим образом: 85-100 баллов — отлично”; 70-85 баллов — “хорошо”; 50-70 баллов — “удовлетворительно”; менее 50 баллов — “неудовлетворительно”.

В педагогической деятельности мы внедряем метод проектов 3 года. На изучаемых дисциплинах и особенно в профессиональных модулях по профессиям 23.01.03 Автомеханик, 23.01.17 Мастер по ремонту и обслуживанию автомобилей,23.01.07 Машинист крана

(крановщик) и научном кружке, ребята работают над учебными проектами.

4.3.1. ПРИМЕР

Республиканский форум молодых исследователей

«Шаг в будущую профессию 2017».Диплом III степени

Зенченко Владимир и Пермяков Семен (гр. АМ 3-49 мастер п/о Федорова М.Н.) представляли самостоятельную работу двух кружков организованных в техникуме с 2016 года: технический “Авто-ретро” руководитель Ярослав Александрович Арбугин и научный “Progress” руководитель Марина Вячеславовна Николаева.

Это совместный инженерный проект по реставрации раритетных автомобилей.

ПАСПОРТ ПРОЕКТА

- полное название образовательной организации

Государственное автономное профессиональное образовательное учреждение Республики Саха (Якутия) «Якутский автодорожный техникум»

- название проекта

РЕСТАВРАЦИЯ РЕТРО-АВТОМОБИЛЕЙ В КРУЖКЕ «АВТО-РЕТРО»

ФИО автора(ов), руководителя проекта, место и год разработки

Николаева Марина Вячеславовна – старший методист, Арбугин Ярослав Александрович - руководитель кружка, ГАПОУ РС(Я) «Якутский автодорожный техникум», с 2016 года

срок реализации - ежегодно

целевая аудитория - студенты техникума

партнёры по проекту

- ГАПОУ РС(Я) «Якутский автодорожный техникум»
- Союза ветеранов уголовного розыска Республики Саха (Якутия)
- ГБУ РС (Я) «Служба автотранспортного обеспечения»
- «Планета» сеть магазинов автозапчастей, г. Якутск

- финансирование проекта

ГАПОУ РС(Я) «Якутский автодорожный техникум»

Концепция

Анализ ситуации: Глава Росстата Владимир Соколин констатировал, что как только начнется выход из кризиса, Россия столкнется с дефицитом рабочей силы. В станциях технического обслуживания автомобилей работали в основном мигранты, однако сейчас мигранты стали уходить из российской экономики. Действительно, республике нужны квалифицированные рабочие со средним специальным образованием. Чтобы работать по профессии автомеханика, недостаточно простого знания устройства автомобиля.

Актуальность проекта: На современном этапе реформирования, целевая ориентация на систему подготовки производственника нового типа, на его активность, самостоятельность, инициативность, рационализаторские умения и интереса к профессиональному творчеству.

В ГАПОУ РС(Я) «Якутский автодорожный техникум» прекрасная база для подготовки. С 2015 года в тандеме работают научный кружок «Progress», руководитель методист Николаева Марина Вячеславовна, с 2016 года начал «бурную» деятельность кружок технического творчества «Авто-Ретро» под руководством энтузиаста-реставратора Арбугина Ярослава Александровича. Содержание работы кружков дополняет и расширяет профессиональную подготовку будущих автомехаников, машинистов дорожных и строительных машин, машинистов крана. Деятельность кружков ведется совместно, на научном кружке ребята знакомятся с историей, технологией производства автомобилей, оформляют статьи, заметки, доклады для различных мероприятий, конференций, а на ретро кружке ведется практическая работа по конкретной теме, запланированной на один учебный год. Перед началом непосредственно работ составляется каталог необходимых деталей. Производится огромная исследовательская работа. Поднимается колоссальный объем технических и исторических документов. Многие ребята записываются сразу на два кружка. Хотелось бы подробней рассказать о работе кружка «Авто-Ретро». Ретро автомобили - представляют собой настоящие произведения автомобильного искусства. Они являются яркими символами своей эпохи и дают возможность студентам путешествовать во времени, ценны с исторической точки зрения. Реставратор, как хирург на операции, возвращает к жизни бесценные ретро-автомобили, кропотливо, по крупицам оживляя старину.

Идея проекта в том, что студенты научатся основным техникам восстановления и реставрации автомобилей. Практическая работа планируется с кузовным металлом, рихтовкой, сборкой и ремонтом ходовой части, тормозов, двигателей, слесарно-монтажные работы, сборка салона, изготовление и ремонт электропроводки ретро-автомобилей. Методика проведения технической работы строится на последовательности этапов восстановления, с учетом профессиональных навыков по ремонту и восстановлению автомобиля. Проект охватывает круг студентов, которые действительно имеют пристрастия к старым ретро-автомобилям, а их как показала практика не мало. Используются следующие методы обучения: информационно-рецептивный, репродуктивный (практический), проблемный, частично поисковый, исследовательский.

Цель №1: Сформировать у воспитанников интерес и потребности к научному и техни-

ческому творчеству. Задачи:- организовать участие воспитанников в выставках, конкурсах, фестивалях; - подготовить практическую часть доклада к научно-практическим конференциям; - развить внимание, технические способности и закрепить их в процессе индивидуальной и коллективной практической деятельности; -воспитать трудолюбие, бережное отношение к технике, самостоятельность и аккуратность; -привить интерес к отечественному автопрому;

Цель №2: Возвратить старому предмету первоначальный внешний вид и первоначальные функции, с учетом возможностей и материалов. Задачи: - научить навыкам упрощенной реставрации; - обучить методике выбора соответствующих этапов работы, выполнения отдельных операций.

В программе уделено внимание углубленному изучению этапов упрощенной реставрации и ремонта старых отечественных автомобилей. На 2017-2018 учебный год запланирована реставрация семи ретро-автомобилей. Реставрация ретро автомобилей – это не поверхностный лоск и не эксклюзивная покраска автомобиля, а этапы кропотливой, трудной работы над восстановлением рамы, восстановлением кузова, ходовой части, двигателя, коробки передач и карданного вала, электропроводки, салона и конечно покраска кузова с обкаткой автомашины.

АННОТАЦИЯ

Актуальность реставрации: Ретро-автомобили получают новую жизнь, обретая свою ценность с исторической точки зрения.

Новизна: состоит в том, что мы, т.е. студенты Якутского автодорожного техникума на практических занятиях кружка научимся основным техникам реставрации автомобилей.

Цель: Реставрация ретро-автомобилей. Внешне должны приобрести первоначальный вид, с небольшими изменениями в конструкции и деталях.

Задачи:

- сбор исторических материалов по ретро-автомобилям;
- научиться практическим навыкам упрощенной реставрации;
- обучиться методике выбора соответствующих этапов работы, выполнения отдельных операций;
- обучиться специфике технологии ремонта и реставрации автомобилей с учетом возможностей и материалов;
- участие в выставках, конкурсах, фестивалях и научно-практических конференциях.

Методы:

- Изучение литературы;
- Изучение технических характеристик устройства ретро-автомобилей;
- Реставрация автомобилей.

Объекты:

1. ИЖ - 434(Москвич);
2. Газ АА (полуторка);
3. Газ - 67Б (послевоенная);
4. Газ М20 (Победа);
5. Москвич - 408 образца 1965 г.;
6. Москвич - 408 образца 1973 г.;
7. Москвич 410 (полноприводный москвич)
8. ГАЗ-12 ЗИМ

Предмет:

1) История создания данных ретро-автомобилей;

2) Этапы упрощенной реставрации ретро-автомобилей.

Гипотеза заключается в продлении жизни ретро-автомобилей, как экспонатов музея, обладающих многосторонней исторической ценностью.

Описание работы

РЕСТАВРАЦИЯ АВТОМОБИЛЯ ИЖ-434 (МОСКВИЧ)

К нам попал кузов Москвича 434(Иж-434), который долгое время находился в с. Намцы. Можно сказать, что это довольно редкий экземпляр в наши дни. Они повсеместно использовались в государственных учреждениях Советского Союза, такая машина не продавалась в частные руки. По окончании срока службы, или по стечению обстоятельств их просто списывали, и отправляли на вторчермет, поэтому в наши дни их сохранилось очень малое количество. Именно, данный кузов был найден, и доставлен в наши руки Сивцевым Василием Наумовичем, тоже энтузиаст-реставратор, главный механик Музея Автотранспорта г. Якутска.

Москвич – 434 (Иж-434) - советский легковой автомобиль малого класса с типом кузова фургон. Серийно выпускался на Автозаводе имени Ленинского комсомола и Ижевском автозаводе в 1968 - 1973 гг. Является грузопассажирской версией автомобиля Москвич 412, от которого получил двигатель 1,5 литра.

Помимо базовой также выпускались следующие модификации:

--Москвич-434Ю - предназначался для районов с жарким климатом

--Москвич-434Э-экспортный

--Москвич-434П - с правосторонним рулевым управлением.

Преемником модели стал автомобиль Москвич 2734, выпускавшийся с 1976 года.

ИЖ-434, как и все автомобили Ижевского автозавода тех времен были автомобилями «АЗЛК», но Ижевской сборки, отличались эмблемой «ИЖ» на передке. Кроме того, качество сборки Ижевского автомобиля было выше, чем у тех же самых автомобилей марки Москвич которые выпускал завод «АЗЛК».

Технические характеристики автомобиля Москвич 434 (Иж434):

Колесная формула машины 4х2. По дорогам с твердым покрытием автомобиль может перевозить двух человек и до 400 кг. груза. Собственная масса машины 1040 кг. Двигатель типа «412» — карбюраторный четырехцилиндровый верхнеклапанный, рабочим объемом 1478 см³. Максимальная мощность 75 л. с. при 5800 об/мин. Коробка передач четырехступенчатая, сцепление однодисковое, сухое. Рабочий тормоз колодочный, с гидроприводом и гидроусилителем. Передняя подвеска — независимая, пружинная, с поперечными рычагами, задняя — на двух полуэллиптических рессорах. Максимальная скорость 115 км/ч.

Этапы реставрации Москвич 434(ИЖ 434):

1. Поиск запчастей
2. Для этого у нас было две машины донора, белый Москвич 408 (на фотографии) и синий Москвич 412 (к сожалению фото отсутствует). С этих машин мы демонтировали нужные нам узлы и агрегаты.
3. Очистка двигателя Узм-412
4. Двигатель мы мыли смесью бензина и солярки, кисточками и тряпочками.
5. Кузовные работы (крылья, капот, двери)
6. Сборка моста. Из двух собрали один

РЕСТАВРАЦИЯ ГАЗ АА (ПОЛУТОРКА) ОБРАЗЦА 1936 ГОДА

Работы по кабине:

Ее надо разобрать, восстановить заднюю стенку кабины, подогнать двери, сделать и приварить новые петли для правой двери, заварить новым металлом гнилые части кабины;

2) Сделать проводку, для работоспособности фар и звукового сигнала;

3) Сделать правое крепление передней поперечной рессоры;

4) Переделать тормозные тяги.

3. РЕСТАВРАЦИЯ ГАЗ-67Б (ПОСЛЕВОЕННАЯ)

1) Переделка кузова;

а) Установка оригинальной рамки лобового стекла

б) Переделка крыльев

2) Установка капота раннего выпуска;

3) Переделка выхлопной системы;

4) Установка брезентовой крыши.

4. РЕСТАВРАЦИЯ ГАЗ-М 20 (ПОБЕДА)

1) Кузовные работы

а) снятие передних крыльев

б) очистка от старого ЛКП

в) шпаклёвка

г) шлифовка

д) покраска

2) Перешив салона

5. РЕСТАВРАЦИЯ МОСКВИЧ - 408 ОБРАЗЦА 1965 г.

1) Замена КПП

2) Кузовной ремонт

6. РЕСТАВРАЦИЯ МОСКВИЧ 408 ОБРАЗЦА 1973 г.

1) Полная замена рулевых механизмов

7. РЕСТАВРАЦИЯ МОСКВИЧ 410 (ПОЛНОПРИВОДНЫЙ МОСКВИЧ)

1) Доработки по двигателю и т.д.

2) Сборка салона

Выводы

Занятия в кружках «Авто-Ретро» (приложение №2) и «Progress» позволили нам почувствовать себя настоящими творцами. Работы по реставрации являются формой «живого» учебника автомобильной истории. Воистину, реставрация автомобиля – “умное” развлечение для заинтересованных людей.

В заключении отметим, что эффективность самостоятельной отработки практических навыков зависит от системности и преемственности. Если с первых курсов и до выпуска мы будем включены в различные формы профессионального творчества, то будем настоящими знатоками своего дела и станем востребованными специалистами, адекватными возросшим требованиям общества и производства.

4.4. Выполнение самостоятельной работы во время учебных и производственных практик

Самостоятельная работа обучающихся во время прохождения практик направлена на закрепление и углубление теоретической подготовки обучающегося и приобретения им практических навыков в сфере профессиональной деятельности.

Отчет по практике требует от обучающихся систематизации изученного практического материала, является базой для написания практической части выпускной квалификационной работы и для подготовки к демонстрационному экзамену по профессии ТОП-50 23.01.17 Мастер по ремонту и обслуживанию автомобилей. Он должен иметь приложения (входные и выходные документы, инструкции, приказы, алгоритмы расчета показателей, организационные и структурные схемы предприятия, показатели его деятельности и т.п.).

Правильно сформулированные требования к содержанию практик, оформлению и защите отчетов по практикам могут дать хороший образец системного подхода к оценке уровня приобретенных обучающимся общепрофессиональных и профессиональных компетенций.

Цель каждого отчета – осознать и зафиксировать профессиональные и общекультурные компетенции, приобретенные обучающимся в результате освоения теоретических курсов и полученные им при прохождении практики.

Для организации самостоятельной работы в ходе практик и подготовки отчета разрабатываются программы практик.

4.5. Материально-техническая база Якутского автодорожного техникума, для проведения самостоятельной практической работы

4.5.1. УЧЕБНО-ЛАБОРАТОРНЫЙ ЦЕНТР «КАМАЗ» (УЛЦ «КАМАЗ»)

Партнёры:

- ПАО «КАМАЗ», г. Набережные Челны
- ООО «МАГАДАНСКИЙ АВТОЦЕНТР КАМАЗ», г. Магадан
- ООО «ЯКУТСКИЙ АВТОЦЕНТР КАМАЗ», г. Якутск
- ЧУО ДПО «РИПТиБ» (Частное образовательное учреждение дополнительного профессионального образования «Региональный институт передовых технологий и бизнеса»), г. Набережные Челны
- ОАО «ТОРГОВО-ФИНАНСОВАЯ КОМПАНИЯ КАМАЗ», г. Набережные Челны
- ПРОИЗВОДСТВЕННОЕ ОБЪЕДИНЕНИЕ «ЗАРНИЦА», г. Казань
- - финансирование проекта:
- ПАО «КАМАЗ», ГАПОУ РС(Я) «Якутский автодорожный техникум».

Перечень учебно-лабораторного оборудования:

№	Наименование
	Летом 2016г. произведен капитальный ремонт учебных площадей, под УЛЦ КАМАЗ
	Стенд с разрезанными агрегатами «Задний мост в разрезе и сборе с тормозными механизмами»
	Дизельный двигатель в разрезе с навесным оборудованием и в сборе со сцеплением в разрезе, коробкой передач в разрезе (кат.С)
	Стенд-тренажер электрооборудования автомобиля КАМАЗ
	Электрифицированный стенд «Общее устройство двигателя автомобиля КАМАЗ»
	Электрифицированный стенд «Система охлаждения двигателя автомобиля КАМАЗ»
	Электрифицированный стенд «Система смазки двигателя автомобиля КАМАЗ»
	Электрифицированный стенд «Система питания двигателя автомобиля КАМАЗ»
	Электрифицированный стенд «Кривошипно-шатунный и газораспределительный механизмы двигателя автомобиля КАМАЗ»

	Интерактивная сенсорная панель «Правила техники безопасности при работе в мастерской с виртуальным учителем»
	Стенд с разрезными агрегатами «Задний мост в разрезе и сборе с тормозными механизмами»
	Стенды автомобильной техники КАМАЗ
	Настенные плакаты по устройству автомобильной техники КАМАЗ
	Комплект электрифицированных настенных модулей
	Тренажер электрооборудования автомобиля КАМАЗ
	Комплект электрифицированных стендов (3 шт)
	Задний мост в разрезе и сборе с тормозными механизмами
	Силовой агрегат КАМАЗ-740.62-280
	Радиатор 63501Ш-1301010
	Двигатель 740.63-400
	Двигатель 820.52-260 в сборе
	Бак нейтрализующей жидкости в сборе
	Коробка раздаточная VG2000/300 без ком и насоса
	Компрессор LK3947
	Модуль подающий В 444602371
	Модуль дозирующий В 444602389
	Прибор показания спидометра
	КПП ZF9S1099
	Коробка раздаточная VG2000/300
	Фильтр-осушитель NF.250.10WVG.10.BP.-FS

СПЕЦИАЛИЗИРОВАННЫЙ ЦЕНТР КОМПЕТЕНЦИЙ ВОРЛДСКИЛЛС ПО КОМПЕТЕНЦИИ «РЕМОНТ И ОБСЛУЖИВАНИЕ ЛЕГКОВЫХ АВТОМОБИЛЕЙ» (СЦК ВСР)

На основании приказа Министерства профессионального образования, подготовки и расстановки кадров Республики Саха (Якутия) «О присвоении статуса Специализированного центра компетенций WorldSkills Russia» от 11 марта 2015 года №01–07/14 Государственное автономное профессиональное образовательное учреждение Республики Саха (Якутия) «Якутский автодорожный техникум» является специализированным центром компетенции WSR по компетенции «Ремонт и обслуживание легковых автомобилей».

МТБ приобретённое за счет целевых субсидий на развитие Специализированных центров компетенций:

№	Наименование оборудования
1	Двигатель ВАЗ
2	КПП ВАЗ
3	Мотор-Тестер МТ10КМ Плюс
4	Кантователь двигателей TORIN
5	Подъемник электрогидравлический
6	Тележки для инструментов
7	Динамометрические ключи
8	Установка для обслуживания АКПП автомобилей
9	Установка для маслозамены

10	Стенд развал-схождения
11	Зарядно-пусковое устройство

МТБ приобретенное за счет ГАПОУ РС (Я) «Якутский автодорожный техникум»

№	Наименование оборудования
1	Двигатель ВАЗ
2	КПП ВАЗ
3	Сканер Launch X431 PRO
4	Сканер Launch X431 PAD
5	Кантователь КПП TORIN
6	Наборы инструментов
7	ДВП
8	Стеновые панели
9	Конуса для ограждения
10	Пресс гидравлический
11	Наборы съемников
12	Наборы оправок
13	Расходные материалы

Техникум участвует в движении ВСР с 2013 года, проведено региональных чемпионатов по компетенциям: 6 «Ремонт и обслуживание легковых автомобилей», 2 «Обслуживание грузовой техники» и 1 «Окраска автомобилей» в феврале 2018 года. В 2015 году на базе техникума проведен Отборочный чемпионат среди регионов дальневосточного федерального округа. В техникуме работает 1 сертифицированный эксперт по компетенции «Ремонт и обслуживание легковых автомобилей», 2 эксперта имеют свидетельство на право проведения региональных чемпионатов по компетенциям «Обслуживание грузовой техники» и «Окраска автомобилей», 6 экспертов обучены для оценивания демоэкзаменов по стандартам ВСР. Обучающиеся техникума участвовали в финале трех Национальных чемпионатах по компетенции «Ремонт и обслуживание легковых автомобилей»: в 2014 г., г. Казань (11 место), в 2016 г. в Московской области (5 место вне зачета) и 2017 г. в г. Краснодар (9 место). В 2018 г. в г. Ульяновске принимают участие в Отборочных соревнованиях на право попадания в финал Национального чемпионата 2 студента по компетенциям «Обслуживание тяжелой техники» и «Окраска автомобилей».

Опыт создания и оснащения специализированных центров компетенций (СЦК): 11 марта 2015 года присвоен статус СЦК WSR по компетенции «Ремонт и обслуживание легковых автомобилей». 19 ноября 2016 года подписано соглашение о сотрудничестве с ГАПОУ «Ульяновский авиационный колледж-МЦК», с целью обеспечения лидерства в подготовке кадров по наиболее востребованным и перспективным профессиям и специальностям СПО по ТОП-50 «Автомеханик» - компетенциям «Ремонт и обслуживание легковых автомобилей» и «Обслуживание грузовой техники».

Площадка для проведения чемпионата ВСР и ДемоЭкзамена

Заключение

Самостоятельная работа – важная, неотъемлемая составляющая современного образовательного процесса, значимость которой в последнее время постоянно возрастает. Перед педагогическими кадрами стоят задачи формирования условий для приобретения обучающимися навыков самостоятельной работы. Педагогическая деятельность преподавателей и мастеров производственного обучения должна обеспечивать оптимизацию форм и методов организации самостоятельной работы обучающихся на основе системы контроля за качеством её выполнения и доступного учебно-методического материала. Использование разработанных методических рекомендаций (приложение №1) позволит повысить эффективность самостоятельной работы обучающихся в ПОО, в том числе их готовность к самостоятельному получению знаний, освоению общих и профессиональных компетенций.

Использованная литература

1. Зимняя, И.А. Ключевые компетентности как результативно-целевая основа компетентностного подхода в образовании / И.А. Зимняя. // Высшее образование сегодня. – 2003. – №5. – С. 34-42.
2. Пидкасистый, П.И. Сущность самостоятельной работы студентов и психолого-дидактические основы ее классификации / П.И. Пидкасистый //Проблемы активизации самостоятельной работы студентов. – Пермь, 1979.
3. МЕТОДИЧЕСКИЕ РЕКОМЕНДАЦИИ МОН ПИСЬМО 06-1090 от 15.06.2018, ДЭ.
4. Оценка качества преподавания – основа модернизации учебного процесса / О. Б. Анфиногенова, Б. И. Давыдов, Е. Г. Рудаева, О. В. Шмакова, З. Ф. Нейжмак // Материалы учебно-методической конференции КемГМА. – Кемерово: КемГМА, 2013. – С. 6-7.

ПРИЛОЖЕНИЕ №1

Министерство образования и науки Республики Саха (Якутия)
ГАПОУ РС(Я) «Якутский автодорожный техникум»

Согласовано: Старший методист Николаева М.В. _____	Утверждаю: Директор ГАПОУ РС(Я)«ЯАДТ» Попова В.Г_____

УЧЕБНО-МЕТОДИЧЕСКОЕ ПОСОБИЕ
ПО СОПРОВОЖДЕНИЮ САМОСТОЯТЕЛЬНОЙ РАБОТЫ ОБУЧАЮЩИХСЯ
ОДП.03 ФИЗИКА
по профессии:
23.01.03. Автомеханик.
Составитель: преподаватель, Ксенофонтова А.В.

Якутск,
2017

УЧЕБНО-МЕТОДИЧЕСКОЕ ПОСОБИЕ ПО СОПРОВОЖДЕНИЮ САМОСТОЯТЕЛЬНОЙ РАБОТЫ ОБУЧАЮЩИХСЯ ПО ДИСЦИПЛИНЕ:

ОДП.03 ФИЗИКА

Составитель: преподаватель, Ксенофонтова А.В.

Методические рекомендации по выполнению самостоятельной работы обучающихся разработаны в соответствии с примерной ОПОП ФГОС СПО по профессии 23.01.03. Автомеханик.

Составлено в соответствии с требованиями Федерального государственного образовательного стандарта по профессии среднего профессионального образования, 23.01.03 Автомеханик, утвержденного приказом Министерства образования и науки Российской Федерации от 02.08.2013 № 701

СОДЕРЖАНИЕ

Пояснительная записка 140
Задания для внеаудиторной самостоятельной работе 141
Тематический план и содержание внеаудиторной
самостоятельной работы 141
Виды СРО 142
Рекомендуемая литература 143
Характеристика и описание заданий для СРО 144
Методические рекомендации и критерии оценивания по выполнению СРО: 154

Уважаемые обучающиеся!

Данные методические рекомендации помогут Вам в выполнении внеаудиторной самостоятельной работы по ОДП.03. Физика. Вы приобретете дополнительные умения и навыки, позволяющие закрепить знания.

Методическое пособие состоит из заданий, призванных использовать полученные теоретические и практические сведения применительно к конкретным темам, разделам.

. Самостоятельная работа, являясь главным резервом повышения эффективности подготовки специалистов, способствует овладению приемами процесса познания, углублению и расширению знаний, формированию интереса к познавательной деятельности и развитию познавательных способностей.

ПОЯСНИТЕЛЬНАЯ ЗАПИСКА

Методические рекомендации по выполнению внеаудиторной самостоятельной работы позволят обучающимся закрепить знания, поможет приобрести дополнительные умения и навыки.

Внеаудиторная самостоятельная работа обучающихся по дисциплине «Физика» проводится с целью:

-систематизации и закрепления полученных теоретических знаний и практических умений по дисциплине;

-углубления и расширения теоретических знаний;

-формирования умений использовать полученные знания в новых условиях;

-развития познавательных и творческих способностей;

-формирования самостоятельности мышления, способности к саморазвитию, самореализации.

Критериями оценки результатов внеаудиторной самостоятельной работы обучающихся являются:

-уровень освоения обучающимся учебного материала;

-умения обучающего использовать теоретические знания при выполнении практических задач;

-степень овладения профессиональными компетенциями;

-сформированность общеучебных умений;

-обоснованность и четкость изложения ответа;

-оформление материала в соответствии с требованиями.

Описание каждой внеаудиторной самостоятельной работы содержит: тему, задания, порядок выполнения работы, требования к выполнению и оформлению заданий. Для получения дополнительной, более подробной информации по изучаемым вопросам, приведено учебно-методическое и информационное обеспечение.

Перед выполнением внеаудиторной самостоятельной работы преподаватель проводит инструктаж (консультацию) с определением цели задания, его содержания, сроков выполнения, основных требований к результатам работы, критериев оценки, форм контроля и перечня литературы.

2. ЗАДАНИЯ ДЛЯ ВНЕАУДИТОРНОЙ САМОСТОЯТЕЛЬНОЙ РАБОТЫ:

для овладения знаниями:	для закрепления и систематизации знаний:	для формирования умений:
чтение учебника, дополнительной литературы	работа с конспектом лекции	решение задач по образцу
составление плана прочитанного теоретического материала	повторная работа над аудиторным материалом	выполнение чертежей, схем
конспектирование текста	составление плана и тезисов ответа	решение ситуационных, проблемных задач
работа с глоссарием, словарем	изучение физических величин и терминов	решение задач по образцу
учебно-исследовательская работа	ответы на контрольные проверочные вопросы	подготовка проектов
создание мультимедийных презентаций.	подготовка сообщений, докладов к выступлению на семинаре, конференции	решение ситуационных, проблемных задач
	подготовка рефератов, докладов	решение ситуационных, проблемных задач
	тестирование и др.	решение задач по образцу

3. ТЕМАТИЧЕСКИЙ ПЛАН ВНЕАУДИТОРНОЙ САМОСТОЯТЕЛЬНОЙ РАБОТЫ:

Наименование разделов и тем	Содержание учебного материала.	Объем часов
Раздел 1. Механика		
Тема 1.1. Кинематика	Графическое описание движения тела. Составление уравнения движения тела	4
Тема 1.2. Законы механики Ньютона	Примеры законов Ньютона в быту и в природе.	4
	Уравнение движения тела, связывающие проекции сил и ускорений.	4
	Вредность и полезность трения в природе и быту.	2
Итого за 1 семестр: 14 часов самостоятельной работы.		
Раздел 2. Основы молекулярной физики и термодинамики.		
Тема 2.1. Основы МКТ. Идеальный газ.	Основы молекулярно-кинетической теории.	10
Тема 2.2. Основы термодинамики	Основы термодинамики.	6
Тема 2.5. Свойства твердых тел.	Графическое изображение изопроцессов	4
Раздел 3. Основы электродинамики		

Тема 3.1 Электрическое поле	Электрический заряд»	3
	Применение конденсаторов.	2
	Сверхпроводимость.	2
Итого за 2 семестр: 27 часов самостоятельной работы		
Итого за 1 курс: Самостоятельной работы 41 часов.		
Раздел 4. Колебания и волны.		
Тема 4.1. Механические колебания	Механические колебания. Амплитуда, период, частота колебаний.	4
Тема 4.2. Упругие волны	Ультразвук и его применение.	4
Тема 4.3. Электромагнитные колебания	Получение, передача и распределение электроэнергии.	4
Тема 4.4. Электромагнитные волны	Изобретение радио А. С. Поповым.	4
Раздел 5. Оптика		
Тема 5.1. Природа света	Глаз как оптическая система	6
Тема 5.2. Волновые свойства света.	Рентгеновские лучи. Их природа и свойства.	8
Раздел 6. Элементы квантовой физики		
Тема 6.1. Квантовая оптика	Опыты в квантовой физике.	4
Тема 6.3. Физика атомного ядра.	Биологическое действие радиоактивных излучений. Элементарные частицы.	6
Раздел 7. Эволюция Вселенной		
Тема 7.1. Развитие Вселенной. Эволюция звезд	«Происхождение солнечной системы.	7
Итого за 4 семестр: 47 часов.		
Итого за 2 курс: 47 часов.		
Всего: 88 часов.		

4. ВИДЫ СРО

Наименование разделов и тем.	Вид внеаудиторной самостоятельной работы.
Раздел 1. Механика	
Тема 1.1. Кинематика. Графическое описание движения тела. Составление уравнения движения тела	Решение задач.
Тема 1.2. Законы механики Ньютона Примеры законов Ньютона в быту и в природе.	Подготовка сообщения по теме.
Уравнение движения тела, связывающие проекции сил и ускорений.	Решение задач
Вредность и полезность трения в природе и быту.	Подготовка доклада по теме.
Раздел 2. Основы молекулярной физики и термодинамики.	
Тема 2.1. Основы МКТ. Идеальный газ. Основы молекулярно-кинетической теории.	Решение задач

Тема 2.2. Основы термодинамики Основы термодинамики.	Решение задач
Тема 2.5. Свойства твердых тел. Графическое изображение изопроцессов	Решение задач
Раздел 3. Основы электродинамики	
Тема 3.1 Электрическое поле. Электрический заряд.	Решение задач
Применение конденсаторов.	Подготовка сообщения по теме.
Сверхпроводимость.	Подготовка доклада по теме.
Раздел 4. Колебания и волны.	
Тема 4.1. Механические колебания Механические колебания. Амплитуда, период, частота колебаний.	Решение задач
Тема 4.2. Упругие волны Ультразвук и его применение.	Подготовка реферата по теме.
Тема 4.3. Электромагнитные колебания Получение, передача и распределение электроэнергии.	Подготовка доклада по теме.
Тема 4.4. Электромагнитные волны Изобретение радио А. С. Поповым.	Подготовка доклада по теме.
Раздел 5. Оптика	
Тема 5.1. Природа света Глаз как оптическая система	Подготовка сообщения по теме.
Тема 5.2. Волновые свойства света. Рентгеновские лучи. Их природа и свойства.	Подготовка доклада по теме.
Раздел 6. Элементы квантовой физики	
Тема 6.1. Квантовая оптика Опыты в квантовой физике.	Подготовка сообщения по теме.
Тема 6.3. Физика атомного ядра. Биологическое действие радиоактивных излучений. Элементарные частицы.	Подготовка доклада по теме.
Раздел 7. Эволюция Вселенной	
Тема 7.1. Развитие Вселенной. Эволюция звезд. Происхождение солнечной системы.	Подготовка реферата по теме.

5. РЕКОМЕНДУЕМАЯ ЛИТЕРАТУРА:

1. Дмитриева В.Д. Физика для профессий и специальностей технического профиля, ОИЦ Академия, учебник, 2014
2. Дмитриева В.Д. Физика для профессий и специальностей технического профиля, ОИЦ Академия, лабораторный практикум, 2014
3. Самойленко П.И. Сборник задач и вопросов по физике, учебник, ОИЦ Академия, 2010
4. Дмитриева В.Д. Физика для профессий и специальностей технического профиля, ОИЦ Академия, Методические рекомендации, 2014
5. Самойленко П.И., Сергеев А.В., Физика, учебник, ОИЦ Академия, 2010
6. Интернет ресурсы: http://www.phyzika.ru/

6. ХАРАКТЕРИСТИКА И ОПИСАНИЕ ЗАДАНИЙ ДЛЯ САМОСТОЯТЕЛЬНОЙ РАБОТЫ.

Самостоятельная работа №1.

Раздел 1: Механика. Тема 1.1. Кинематика. Графическое описание движения тела. Составление уравнения движения тела

Вид СРО: Решение задач.

При выполнении самостоятельной работы необходимо изучение темы «Кинематика» по следующим вопросам:

Физика – наука о природе. Естественно - научный метод познания, его возможности и границы применимости. Моделирование физических явлений и процессов. Роль эксперимента и теории в процессе познания природы. Физические законы. Основные элементы физической картины мира.

Относительность механического движения. Системы отсчета. Характеристики механического движения: перемещение, скорость, ускорение. Виды движения (равномерное, равноускоренное) и их графическое описание. Движение по окружности с постоянной по модулю скоростью.

Решить задачи, оформить решение задач по требованию.

1. Тело свободно падает в течение 5 с. Найти скорость тела в конце падения. Сопротивление воздуха не учитывать.
2. Поезд отходит от перрона и через 20 с набирает скорость 10 м/с. Найти ускорение поезда.
3. Самолет при скорости 360 км/ч делает мертвую петлю с центростремительным ускорением 25 м/с2. Найти радиус петли по которой движется самолет?
4. Мотоциклист движется по мосту со скоростью 72 км/ч и центростремительным ускорением 2 м/с2. Найти радиус моста.
5. Камень, брошенный вниз со скоростью 2 м/с достигает земли через 3 секунды. С какой высоты брошен камень? Сопротивление воздуха не учитывать.
6. Лыжник начинает движение с горы без начальной скорости и, двигаясь с ускорением 0,5 м/с2 проходит путь 100 м. Какой будет скорость в конце пути и сколько времени потребуется лыжнику для спуска?
7. Тело свободно падает с высоты 125 м. Сколько времени оно будет падать? Какой станет его скорость в конце этого пути? Сопротивление воздуха не учитывать.
8. Трамвайный вагон движется по закруглению радиусом 50 м. Определить скорость движения трамвая, если центростремительное ускорение 0,5 м/с2.
9. Реактивный самолет для взлета должен иметь скорость 288 км/ч. Его ускорение 1,6 м/с2. Какое время требуется для разгона? Какой минимальной длины должна быть взлетная полоса?

Описать характер движения тела на различных участках графика. Построить график зависимости скорости от времени.

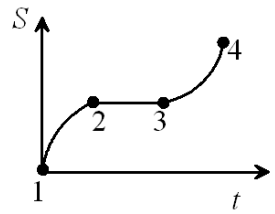

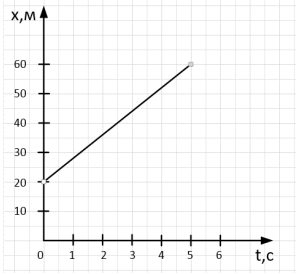

По графику написать зависимость координаты тела от времени.

Самостоятельная работа №2.

Раздел 1: Механика. Тема 1.2. Законы механики Ньютона. Примеры законов Ньютона в быту и в природе.

Вид СРО: Подготовка сообщения по теме.

При выполнении самостоятельной работы необходимо изучение темы «Законы механики Ньютона» по следующим темам: Законы механики Ньютона. Первый закон Ньютона. Сила. Масса. Импульс. Второй закон Ньютона. Основной закон классической динамики. Третий закон Ньютона.

Подготовить сообщение по данной теме:

План сообщения:

1. Изучите литературу, повторите лекционные материалы. по заданным темам, повторение лекционных материалов.
2. Составьте план
3. Оформите сообщение
4. Напишите сообщение своего выступления на 3-4 минут

Самостоятельная работа №3.

Раздел 1: Механика. Тема 1.2. Законы механики Ньютона.Уравнение движения тела, связывающие проекции сил и ускорений.

Вид СРО: Решение задач.

При выполнении самостоятельной работы необходимо изучение темы «Силы в природе» по следующим вопросам: изучение сил в механике: упругости, трения, тяжести и вес.

Решить задачи, оформить решение задач по требованию.

Какую кинетическую энергию будет иметь пуля массой 30 г пущенная со скоростью 600 м/с?

Какую силу надо приложить, чтобы растянуть пружину жесткостью 50 Н/м на 4 мм?

Найти массу груза висящего на высоте 50 см, если его потенциальная энергия равна 25 Дж.

Каков вес груза массой 10 кг, находящегося на подставке, движущейся вниз с ускорением 2,5 м/с2?

Найти силу тяги двигателя грузовика массой 1,5 т, если он увеличил свою скорость с 10 до 15 м/с за 10 секунд.

Какую скорость приобретает ракета массой 20 кг без учета топлива, если продукты горения массой 1 кг вылетают со скоростью 1 км/с?

Как изменится импульс тела за 2 минуты под действием силы 5 Н?

Подъёмный кран, поднимая груз на высоту 20 м, совершил работу 0,6 МДж. Найти массу груза.

Ракета при старте за первые 5 секунд увеличила свою скорость до 100 м/с. Найти вес космонавта, находящегося в ракете, если его масса равна 70 кг.

Чему равна сила тяги двигателя, если грузовик массой 2 тонны, трогаясь с места, набирает скорость 36 км/ч за 5 секунд?

Самостоятельная работа №4.

Раздел 1: Механика. Тема 1.2. Законы механики Ньютона. Вредность и полезность трения в природе и быту.

Вид СРО: Подготовка доклада по теме.

При выполнении самостоятельной работы необходимо изучение темы «Сила трения. Природа и виды сил трения».

План доклада:

Изучите литературу, повторите лекционные материалы.

Составьте план

Оформите доклад

Напишите доклад своего выступления на 10 - 15 минут.

Оформите доклад по требованию. Возможно использование наглядных материалов, презентаций.

Самостоятельная работа №5.

Раздел 2. Основы молекулярной физики и термодинамики. Тема 2.1. Основы МКТ. Идеальный газ. Основы молекулярно-кинетической теории.

Вид СРО: Решение задач.

При выполнении самостоятельной работы необходимо изучение темы «Основы МКТ » по следующим вопросам: Основы молекулярно-кинетической теории. Идеальный газ. Основные положения молекулярно-кинетической теории. Размеры и масса молекул и атомов. Броуновское движение. Диффузия. Силы и энергия межмолекулярного взаимодействия. Строение газообразных, жидких и твердых тел. Скорости движения молекул и их измерение. Идеальный газ. Давление газа. Основное уравнение молекулярно-кинетической теории газов. Температура и ее измерение. Газовые законы. Абсолютный нуль температуры. Термодинамическая шкала температуры. Уравнение состояния идеального газа. Молярная газовая постоянная.

Решить задачи, оформить решение задач по требованию.

1. При какой концентрации средняя кинетическая энергия движения молекул идеального газа равна 6·10-21 Дж, а его давление 105 Па?
2. Какова средняя кинетическая энергия молекулы идеального газа при температуре 1270С?
3. Газ сжимают при постоянной температуре от первоначального объёма 6 л до объёма 4 л. При этом давление повысилось до 3·105 Па. Каким было первоначальное давление газа?
4. Определить давление 4 кг кислорода (O2), заключённого в сосуд ёмкостью 4 м3 при температуре 7°С.
5. Найти среднюю кинетическую энергию молекул газа, находящегося при давлении

16 атм., если концентрация его молекул составляет 1025 1/м3.

6. В баллоне объёмом 1,6 литра находится 16 г газа при давлении 1 МПа температуре 112°С. Определить молярную массу газа. Какой это газ?
7. Плотность газа равна 2,5 кг/м3, а средний квадрат скорости движения его молекул 9·104 м2/с2. Найти давление газа.
8. При какой температуре по Цельсию концентрация молекул газа равна 1025 1/м3 при давлении газа 70 кПа?
9. Газ находившейся при температуре –63°С изобарно расширяется от объема 70 л до объема 100 л. Какой станет температура газа (в градусах Цельсия) в конце этого процесса.
10. Определить объём баллона, если для его заполнения углекислым газом (СО2) при температуре 27°С до давления 0,3 МПа потребовалось 2,2 кг газа.

Самостоятельная работа №6.

Раздел 2. Основы молекулярной физики и термодинамики. Тема 2.2. Основы термодинамики. Основы термодинамики.

Вид СРО: Решение задач.

При выполнении самостоятельной работы необходимо изучение темы «Основы термодинамики» по вопросам: Основы термодинамики. Основные понятия и определения. Внутренняя энергия системы. Внутренняя энергия идеального газа. Работа и теплота как формы передачи энергии. Теплоемкость. Удельная теплоемкость. Уравнение теплового баланса. Первое начало термодинамики. Адиабатный процесс. Принцип действия тепловой машины. КПД теплового двигателя. Второе начало термодинамики. Термодинамическая шкала температур. Холодильные машины. Тепловые двигатели.

Решить задачи, оформить решение задач по требованию.

1. Какова внутренняя энергия 10 моль одноатомного газа при температуре 27 °С?
2. На сколько изменяется внутренняя энергия гелия массой 200 г при увеличении температуры на 20 °С?
3. Какова внутренняя энергия гелия, заполняющего аэростат объемом 60 м3 при давлении 100 кПа?
4. Какую работу А совершает газ, количество вещества которого v, при изобарном повышении температуры на ΔТ? (Полученный результат можно использовать при решении последующих задач.)
5. В сосуд, на дне которого была вода, накачали воздух. Когда открыли кран и сжатый воздух вырвался наружу, сосуд заполнился водяным туманом. Почему это произошло?
6. Как изменяется внутренняя энергия одноатомного газа при изобарном нагревании? при изохорном охлаждении? при изотермическом сжатии?
7. Удельная теплоемкость азота, когда его нагревают при постоянном давлении, равна 1,05 кДж/(кг • К), а при постоянном объеме — 0,75 кДж/(кг К). Почему эти величины имеют разные значения? Какая совершается работа при изобарном нагревании азота массой 1 кг на 1 К?
8. В вертикально расположенном цилиндре с площадью основания 1 дм2 под поршнем массой 10 кг, скользящим без трения, находится воздух. При изобарном нагревании воздуха поршень поднялся на 20 см. Какую работу совершил воздух, если наружное давление равно 100 кПа?

9. Температура воздуха в комнате объемом 70 м3 была 280 К. После того как протопили печь, температура поднялась до 296 К. Найти работу воздуха при расширении, если давление постоянно и равно 100 кПа.
10. Для изобарного нагревания газа, количество вещества которого 800 моль, на 500 К ему сообщили количество теплоты 9,4 МДж. Определить работу газа и приращение его внутренней энергии.

Самостоятельная работа №7.
Раздел 2. Основы молекулярной физики и термодинамики
Графическое изображение изопроцессов.
Вид СРО: Решение задач.
При выполнении самостоятельной работы необходимо изучение темы: «Идеальный газ»
Решить задачи, оформить решение задач по требованию.

1. На рисунке представлены графики процессов, проводимых с постоянным количеством идеального газа. Какой из изопроцессов изображает график 1?

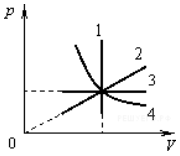

2. На рисунке показан цикл, осуществляемый с идеальным газом. Какой участок соответствует изобарному нагреванию?

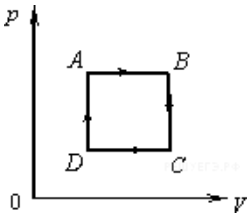

3. Идеальный газ сначала нагревался при постоянном давлении, потом его давление уменьшалось при постоянном объеме, затем при постоянной температуре объем газа уменьшился до первоначального значения. Какой из графиков на рисунке в координатных осях V—T соответствует этим изменениям состояния газа?

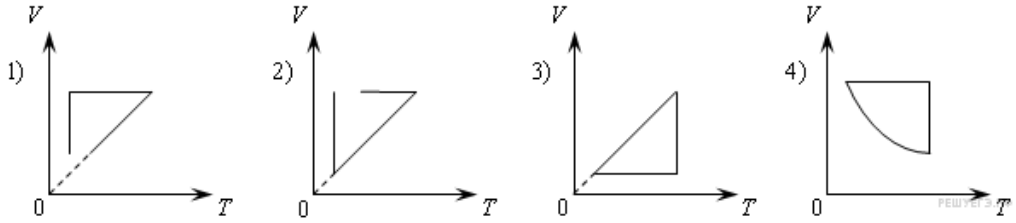

4. Идеальный газ сначала нагревался при постоянном объеме, потом его объем уменьшался при постоянном давлении, затем при постоянной температуре объем газа увеличился до первоначального значения.

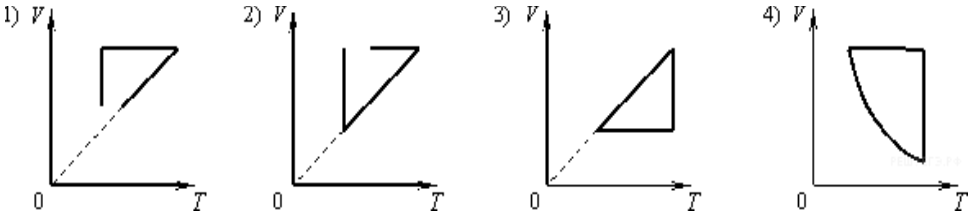

Какой из графиков в координатных осях V—T на

Самостоятельная работа №8.

Раздел 3. Основы электродинамики. Тема 3.1 Электрическое поле. Электрический заряд.

Вид СРО: Решение задач.

При выполнении самостоятельной работы необходимо изучение темы «Электрическое поле» по следующим вопросам: Электрическое поле. Электрические заряды. Закон сохранения заряда. Закон Кулона. Электрическое поле. Напряженность электрического поля. Принцип суперпозиции полей. Работа сил электростатического поля. Потенциал. Разность потенциалов. Эквипотенциальные поверхности. Связь между напряженностью и разностью потенциалов электрического поля. Диэлектрики в электрическом поле. Поляризация диэлектриков. Проводники в электрическом поле. Конденсаторы. Соединение конденсаторов в батарею. Энергия заряженного конденсатора. Энергия электрического поля.

Решить задачи, оформить решение задач по требованию.

1. Напряженность электрического поля в вакууме в некоторой точке равна 400 В/м. Определить силу, с которой поле в этой точке будет действовать на заряд 4,5 мкКл.
2. Заряд 2.5 мкКл, помещён в воде на расстоянии 5 см от другого заряда. Определите величину второго заряда, если сила притяжения между зарядами равна 0,9 П. Диэлектрическая проницаемость воды 81.
3. Работа электростатического поля при перемещении заряда 3 нКл между двумя точками равна 600 мкДж. Найти напряжение между этими точками.
4. Какова емкость конденсатора: если при зарядке до напряжения 100 В, он получает заряд 25 нКл?
5. По данным предыдущей задачи вычислить энергию электростатического поля конденсатора.
6. Точечные заряды величиной 2.1 мкКл и -30 нКл на расстоянии 10 см в воде. Найти силу с которой они взаимодействуют. Диэлектрическая проницаемость воды 81.
7. На каком расстоянии от точечного заряда 2 нКл в воздухе напряженность электрического поля 1,8 кВ/м.
8. В однородном электростатическом поле расстояние между двумя точками, лежащими на одной силовой линии, равно 20 см. а разность потенциалов между ними 500 В. Определить напряжённость поля.
9. Емкость конденсатора 500 нФ. Найти напряжение на пластинах конденсатора при сообщении ему заряда 2 мкКл.
10. Какой наибольший заряд можно накопить с помощью конденсатора, на котором написано 600 мкФ: 200 В?

Самостоятельная работа №9.

Раздел 3. Основы электродинамики. Тема 3.1 Электрическое поле. Применение конденсаторов.

Вид СРО: Подготовка сообщения по теме.

При выполнении самостоятельной работы необходимо изучение темы «Электрическая емкость. Конденсатор». Подготовить сообщение по данной теме.

План сообщения:

1. Изучите литературу, повторите лекционные материалы. по заданным темам, повторите лекционные материалы.
2. Составьте план

3. Оформите сообщение
4. Напишите сообщение своего выступления на 3-4 минут.

Оформите сообщение по требованию. Возможно использование наглядных материалов, презентаций.

Самостоятельная работа №10.

Раздел 3. Основы электродинамики. Тема 3.1 Электрическое поле. Сверхпроводимость. Вид СРО: Подготовка доклада по теме.

При выполнении самостоятельной работы необходимо изучение темы «Проводники в электрическом поле».

План доклада:

1. Изучите литературу, повторите лекционные материалы.
2. Составьте план
3. Оформите доклад
4. Напишите доклад своего выступления на 10 - 15 минут.

Оформите доклад по требованию. Возможно использование наглядных материалов, презентаций.

Самостоятельная работа №11.

Раздел 4. Колебания и волны. Тема 4.1. Механические колебания Механические колебания. Амплитуда, период, частота колебаний.

При выполнении самостоятельной работы необходимо изучение темы «Механические колебания» по следующим вопросам: Механические колебания. Колебательное движение. Гармонические колебания. Свободные механические колебания. Линейные механические колебательные системы. Превращение энергии при колебательном движении. Свободные затухающие механические колебания. Вынужденные механические колебания.

Вид СРО: Решение задач.

1. Грузик, колеблющийся на пружине, за 8 с совершил 32 колебания. Найти период и частоту колебаний.
2. Частота колебаний крыльев комара 600 Гц, а период колебаний крыльев шмеля 5 мс. Какое из насекомых сделает при полете больше взмахов крыльями за 1 мин и на сколько?
3. Амплитуда колебаний точки струны 1 мм, частота 1 кГц. Какой путь пройдет точка за 0,2 с?1 В этой и следующих задачах колебания считать незатухающими.
4. На какое расстояние надо отвести от положения равновесия груз массой 640 г, закрепленный на пружине жесткостью 0,4 кН/м, чтобы он проходил положение равновесия со скоростью 1 м/с?
5. Какова масса груза, колеблющегося на пружине жесткостью 0,5 кН/м, если при амплитуде колебаний 6 см он имеет максимальную скорость 3 м/с?
6. Первый шар колеблется на пружине, имеющей жесткость в 4 раза большую, чем жесткость пружины, на которой колеблется второй шар такой же массы. Какой из шаров надо дальше отвести от положения равновесия и во сколько раз, чтобы их максимальные скорости были одинаковы?
7. Найти массу груза, который на пружине жесткостью 250 Н/м делает 20 колебаний за 16 с.
8. Если к некоторому грузу, колеблющемуся на пружине, подвесить гирю массой 100

г, то частота колебаний уменьшится в 1,41 раза. Какой массы груз был первоначально подвешен к пружине?

9. Во сколько раз изменится частота колебаний математического маятника при увеличении длины нити в 3 раза?
10. Какое значение ускорения свободного падения получил ученик при выполнении лабораторной работы, если маятник длиной 80 см совершил за 1 мин 34 колебания?

Самостоятельная работа №12.

Раздел 4. Колебания и волны. Тема 4.2. Упругие волны

Ультразвук и его применение.

Вид СРО: Подготовка реферата по теме.

При выполнении самостоятельной работы необходимо изучение темы: «Упругие волны» по следующим вопросам: Поперечные и продольные волны. Характеристики волны. Уравнение плоской бегущей волны. Интерференция волн. Понятие о дифракции волн. Звуковые волны.

Подготовить реферат по теме «Ультразвук и его применение».

План реферата:

1. Ультразвук, как упругие волны.
2. Источники и приемники ультразвука.
3. Применение ультразвука: ультразвуковая очистка, применение в механической обработке. Ультразвук в радиоэлектронике, в медицине.
4. Сделать вывод.

Оформить реферат по требованию.

Самостоятельная работа №13.

Раздел 4. Колебания и волны. Тема 4.3. Электромагнитные колебания

Получение, передача и распределение электроэнергии.

Вид СРО: Подготовка доклада по теме.

При выполнении самостоятельной работы необходимо изучение темы: «Переменный ток» по следующим вопросам: Вынужденные электрические колебания. Переменный ток. Генератор переменного тока. Емкостное и индуктивное сопротивления переменного тока. Закон Ома для электрической цепи переменного тока. Работа и мощность переменного тока. Генераторы тока. Трансформаторы. Токи высокой частоты.

План доклада:

1. Изучите литературу, повторите лекционные материалы.
2. Составьте план
3. Оформите доклад
4. Напишите доклад своего выступления на 10 - 15 минут.

Оформите доклад по требованию. Возможно использование наглядных материалов, презентаций.

Самостоятельная работа №14.

Раздел 4. Колебания и волны. Тема 4.4. Электромагнитные волны

Изобретение радио А. С. Поповым.

Вид СРО: Подготовка доклада по теме.

При выполнении самостоятельной работы необходимо изучение темы: «Электромагнитные волны» по следующим вопросам: Электромагнитные волны. Электромагнитное поле как особый вид материи. Электромагнитные волны. Вибратор Герца. Понятие о радиосвязи. Применение электромагнитных волн.

План доклада:

1. Изучите литературу, повторите лекционные материалы.
2. Составьте план
3. Оформите доклад
4. Напишите доклад своего выступления на 10 - 15 минут.

Оформите доклад по требованию. Возможно использование наглядных материалов, презентаций.

Самостоятельная работа №15.

Раздел 5. Оптика. Тема 5.1. Природа света. Глаз как оптическая система.

Вид СРО: Подготовка сообщения по теме.

При выполнении самостоятельной работы необходимо изучение темы: «Природа света» по следующим вопросам: Природа света. Скорость распространения света. Законы отражения и преломления света. Полное отражение. Линзы. Оптические приборы.

Подготовить сообщение по данной теме.

План сообщения:

Изучите литературу, повторите лекционные материалы. по заданным темам, повторение лекционных материалов.

Составьте план

Оформите сообщение

Напишите сообщение своего выступления на 3-4 минут.

Оформите сообщение по требованию. Возможно использование наглядных материалов, презентаций.

Самостоятельная работа №16.

Раздел 5. Оптика. Тема 5.2. Волновые свойства света. Рентгеновские лучи. Их природа и свойства.

Вид СРО: Подготовка доклада по теме.

При выполнении самостоятельной работы необходимо изучение темы: «Волновые свойства света» по следующим вопросам: Рентгеновские лучи. Их природа и свойства.

План доклада:

1. Изучите литературу, повторите лекционные материалы.
2. Составьте план
3. Оформите доклад
4. Напишите доклад своего выступления на 10 - 15 минут.

Оформите доклад по требованию. Возможно использование наглядных материалов, презентаций.

Самостоятельная работа №17.

Раздел 6. Элементы квантовой физики. Тема 6.1. Квантовая оптика. Опыты в квантовой физике.

Вид СРО: Подготовка сообщения по теме.

При выполнении самостоятельной работы необходимо изучение темы: «Опыты в квантовой физике» по следующим вопросам: Квантовая оптика. Квантовая гипотеза Планка. Фотоны. Внешний фотоэлектрический эффект. Внутренний фотоэффект. Типы фотоэлементов.

Подготовить сообщение по данной теме.

План сообщения:

1. Изучите литературу, повторите лекционные материалы. по заданным темам, повторение лекционных материалов.
2. Составьте план
3. Оформите сообщение
4. Напишите сообщение своего выступления на 3-4 минут.

Оформите сообщение по требованию. Возможно использование наглядных материалов, презентаций.

Самостоятельная работа №18.

Раздел 6. Элементы квантовой физики. Тема 6.3. Физика атомного ядра. Биологическое действие радиоактивных излучений. Элементарные частицы.

Вид СРО: Подготовка доклада по теме.

При выполнении самостоятельной работы необходимо изучение темы: «Физика атомного ядра» по следующим вопросам: Дефект массы, энергия связи и устойчивость атомных ядер. Ядерные реакции. Искусственная радиоактивность. Деление тяжелых ядер. Цепная ядерная реакция. Управляемая цепная реакция. Ядерный реактор. Получение радиоактивных изотопов и их применение.

План доклада:

1. Изучите литературу, повторите лекционные материалы.
2. Составьте план
3. Оформите доклад
4. Напишите доклад своего выступления на 10 - 15 минут.

Оформите доклад по требованию. Возможно использование наглядных материалов, презентаций.

Самостоятельная работа №19.

Раздел 7. Эволюция Вселенной. Тема 7.1. Происхождение солнечной системы.

Вид СРО: Подготовка реферата по теме.

При выполнении самостоятельной работы необходимо изучение темы: «Развитие Вселенной. Эволюция звезд» по следующим вопросам: Строение и развитие Вселенной. Наша звездная система — Галактика. Другие галактики. Бесконечность Вселенной. Понятие о космологии. Расширяющаяся Вселенная. Модель горячей Вселенной. Строение и происхождение Галактик.

Подготовить реферат по теме «Происхождение солнечной системы».

План реферата:

1. Гипотезы о происхождении солнечной системы.
2. Современная теория происхождения солнечной системы.
3. Планеты земной группы.
4. Планеты – гиганты.

5. Сделать вывод.

6. Оформить реферат по требованию.

7. Методические рекомендации и критерии оценивания по выполнению самостоятельной работы.

МЕТОДИЧЕСКИЕ РЕКОМЕНДАЦИИ ПО РАБОТЕ С ЛИТЕРАТУРОЙ

Важной составляющей самостоятельной внеаудиторной подготовки является работа с литературой ко всем занятиям: семинарским, практическим, при подготовке к зачетам, экзаменам, тестированию участию в научных конференциях.

Умение работать с литературой означает научиться осмысленно пользоваться источниками.

Существует несколько методов работы с литературой.

Один из них - самый известный - метод повторения: прочитанный текст можно заучить наизусть. Простое повторение воздействует на память механически и поверхностно. Полученные таким путем сведения легко забываются.

Наиболее эффективный метод - метод кодирования: прочитанный текст нужно подвергнуть большей, чем простое заучивание, обработке. Чтобы основательно обработать информацию и закодировать ее для хранения, важно провести целый ряд мыслительных операций: прокомментировать новые данные; оценить их значение; поставить вопросы; сопоставить полученные сведения с ранее известными.

Для улучшения обработки информации очень важно устанавливать осмысленные связи, структурировать новые сведения.

Изучение научной учебной и иной литературы требует ведения рабочих записей.

Форма записей может быть весьма разнообразной: простой или развернутый план, тезисы, цитаты, конспект.

План - первооснова, каркас какой- либо письменной работы, определяющие последовательность изложения материала.

План является наиболее краткой и потому самой доступной и распространенной формой записей содержания исходного источника информации. По существу, это перечень основных вопросов, рассматриваемых в источнике. План может быть простым и развернутым. Их отличие состоит в степени детализации содержания и, соответственно, в объеме.

Преимущество плана состоит в следующем.

Во-первых, план позволяет наилучшим образом уяснить логику мысли автора, упрощает понимание главных моментов произведения.

Во-вторых, план позволяет быстро и глубоко проникнуть в сущность построения произведения и, следовательно, гораздо легче ориентироваться в его содержании.

В-третьих, план позволяет – при последующем возвращении к нему – быстрее обычного вспомнить прочитанное.

В-четвертых, С помощью плана гораздо удобнее отыскивать в источнике нужные места, факты, цитаты и т.д.

Выписки - небольшие фрагменты текста (неполные и полные предложения, отделы абзацы, а также дословные и близкие к дословной записи об излагаемых в нем фактах), содержащие в себе квинтэссенцию содержания прочитанного.

Выписки представляют собой более сложную форму записи содержания исходного источника информации. По сути, выписки – не что иное, как цитаты, заимствованные из текста. Выписки позволяют в концентрированные форме и с максимальной точностью вос-

произвести в произвольном (чаще последовательном) порядке наиболее важные мысли автора, статистические и даталогические сведения. В отдельных случаях – когда это оправдано с точки зрения продолжения работы над текстом – вполне допустимо заменять цитирование изложением, близким дословному.

Тезисы – сжатое изложение содержания изученного материала в утвердительной (реже опровергающей) форме.

Отличие тезисов от обычных выписок состоит в следующем. Во-первых, тезисам присуща значительно более высокая степень концентрации материала. Во-вторых, в тезисах отмечается преобладание выводов над общими рассуждениями. В-третьих, чаще всего тезисы записываются близко к оригинальному тексту, т.е. без использования прямого цитирования.

Аннотация – краткое изложение основного содержания исходного источника информации, дающее о нем обобщенное представление. К написанию аннотаций прибегают в тех случаях, когда подлинная ценность и пригодность исходного источника информации исполнителю письменной работы окончательно неясна, но в то же время о нем необходимо оставить краткую запись с обобщающей характеристикой. Для указанной цели и используется аннотация.

Резюме – краткая оценка изученного содержания исходного источника информации, полученная, прежде всего, на основе содержащихся в нем выводов. Резюме весьма сходно по своей сути с аннотацией. Однако, в отличие от последней, текст резюме концентрирует в себе данные не из основного содержания исходного источника информации, а из его заключительной части, прежде всего выводов. Но, как и в случае с аннотацией, резюме излагается своими словами – выдержки из оригинального текста в нем практически не встречаются.

Конспект – сложная запись содержания исходного текста, включающая в себя заимствования (цитаты) наиболее примечательных мест в сочетании с планом источника, а также сжатый анализ записанного материала и выводы по нему.

Методические рекомендации по подготовке доклада

Доклад – публичное сообщение, представляющее собой развёрнутое изложение определённой темы.

Этапы подготовки доклада:

1. Определение цели доклада.
2. Подбор необходимого материала, определяющего содержание доклада.
3. Составление плана доклада, распределение собранного материала в необходимой логической последовательности.
4. Общее знакомство с литературой и выделение среди источников главного.
5. Уточнение плана, отбор материала к каждому пункту плана.
6. Композиционное оформление доклада.
7. Заучивание, запоминание текста доклада, подготовки тезисов выступления.
8. Выступление с докладом.
9. Обсуждение доклада.
10. Оценивание доклада

Композиционное оформление доклада – это его реальная речевая внешняя структура, в ней отражается соотношение частей выступления по их цели, стилистическим особенностям, по объёму, сочетанию рациональных и эмоциональных моментов, как правило, элементами композиции доклада являются: вступление, определение предмета выступления, изложение(опровержение), заключение.

Вступление помогает обеспечить успех выступления по любой тематике.

Вступление должно содержать:

- название доклада;
- сообщение основной идеи;
- современную оценку предмета изложения;
- краткое перечисление рассматриваемых вопросов;
- интересную для слушателей форму изложения;
- акцентирование оригинальности подхода.

Выступление состоит из следующих частей:

Основная часть, в которой выступающий должен раскрыть суть темы, обычно строится по принципу отчёта. Задача основной части: представить достаточно данных для того, чтобы слушатели заинтересовались темой и хотели ознакомиться с материалами.

Заключение - это чёткое обобщение и краткие выводы по излагаемой теме.

Формы контроля и критерии оценок

Критерии оценки:

«Отлично»- объем доклада - 5-6 страниц, полностью раскрыта тема доклада, информация взята из нескольких источников, доклад написан грамотно, без ошибок, текст напечатан аккуратно, в соответствии с требованиями.

При защите доклада обучающийся продемонстрировал отличное знание материала работы, приводил соответствующие доводы, давал полные развернутые ответы на вопросы и аргументировал их.

«Хорошо» - объём доклада - 4-5 страниц, полностью раскрыта тема доклада, информация взята из нескольких источников, доклад написан грамотно, текст напечатан аккуратно, в соответствии с требованиями, встречаются небольшие опечатки. При защите доклада обучающийся продемонстрировал хорошее знание материала работы, приводил соответствующие доводы, но не смог дать полные развернутые ответы на вопросы и привести соответствующие аргументы.

«Удовлетворительно» - объём доклада - менее 4 страниц, тема доклада раскрыта не полностью, информация взята из одного источника, доклад написан с ошибками, текст напечатан неаккуратно, много опечаток.

При защите доклада обучающийся продемонстрировал слабое знание материала работы, не смог привести соответствующие доводы и аргументировать сои ответы.

«Неудовлетворительно» - объем доклада - менее 4 страниц, тема доклада нераскрыта, информация взята из 1 источника, много ошибок в построении предложений, текст напечатан неаккуратно, много опечаток.

При защите доклада обучающийся продемонстрировал слабое знание материала работы, не смог раскрыть тему не отвечал на вопросы.

Методические рекомендации по подготовке сообщения

Регламент устного публичного выступления – не более 10 минут.

Работа по подготовке устного выступления начинается с формулировки темы. Лучше всего тему сформулировать таким образом, чтобы ее первое слово обозначало наименование полученного в ходе выполнения проекта научного результата (например, «Технология изготовления…», «Модель развития…», «Система управления…», «Методика выявления…» и пр.). Тема выступления не должна быть перегруженной, нельзя «объять необъятное», охват большого количества вопросов приведет к их беглому перечислению. Неудачные формулировки - слишком длинные или слишком краткие и общие, очень банальные и скучные, не

содержащие проблемы, оторванные от дальнейшего текста и т.д.

Само выступление должно состоять из трех частей – вступления (10-15% общего времени), основной части (60-70%) и заключения (20-25%).

Вступление включает в себя представление авторов (фамилия, имя отчество, при необходимости место учебы/работы, статус), название доклада, расшифровку подзаголовка с целью точного определения содержания выступления. Сформулировать основной тезис означает ответить на вопрос, зачем говорить (цель) и о чем говорить (средства достижения цели).

План развития основной части должен быть ясным. Должно быть отобрано оптимальное количество фактов и необходимых примеров.

Если использование специальных терминов и слов, которые часть аудитории может не понять, необходимо, то постарайтесь дать краткую характеристику каждому из них, когда употребляете их в процессе презентации впервые.

Самые частые ошибки в основной части доклада - выход за пределы рассматриваемых вопросов, перекрывание пунктов плана, усложнение отдельных положений речи, а также перегрузка текста теоретическими рассуждениями, обилие затронутых вопросов (декларативность, бездоказательность), отсутствие связи между частями выступления, несоразмерность частей выступления (затянутое вступление, скомканность основных положений, заключения).

В заключении необходимо сформулировать выводы, которые следуют из основной идеи (идей) выступления. Правильно построенное заключение способствует хорошему впечатлению от выступления в целом. В заключении имеет смысл повторить основную идею и, кроме того, вновь (в кратком виде) вернуться к тем моментам основной части, которые вызвали интерес слушателей. Закончить выступление можно решительным заявлением. Вступление и заключение требуют обязательной подготовки, их труднее всего создавать на ходу.

При подготовке к выступлению необходимо выбрать способ выступления: устное изложение с опорой на конспект (опорой могут также служить заранее подготовленные слайды) или чтение подготовленного текста. Отметим, однако, что чтение заранее написанного текста значительно уменьшает влияние выступления на аудиторию. Запоминание написанного текста заметно сковывает выступающего и привязывает к заранее составленному плану, не давая возможности откликаться на реакцию аудитории.

Общеизвестно, что бесстрастная и вялая речь не вызывает отклика у слушателей, какой бы интересной и важной темы она ни касалась. И наоборот, иной раз даже не совсем складное выступление может затронуть аудиторию, если оратор говорит об актуальной проблеме, если аудитория чувствует компетентность выступающего. Яркая, энергичная речь, отражающая увлеченность оратора, его уверенность, обладает значительной внушающей силой.

Кроме того, установлено, что короткие фразы легче воспринимаются на слух, чем длинные. Лишь половина взрослых людей в состоянии понять фразу, содержащую более тринадцати слов. А третья часть всех людей, слушая четырнадцатое и последующие слова одного предложения, вообще забывают его начало. Необходимо избегать сложных предложений, причастных и деепричастных оборотов. Излагая сложный вопрос, нужно постараться передать информацию по частям.

Пауза в устной речи выполняет ту же роль, что знаки препинания в письменной. После сложных выводов или длинных предложений необходимо сделать паузу, чтобы слушатели могли вдуматься в сказанное или правильно понять сделанные выводы.

Особое место занимает обращение к аудитории. Известно, что обращение к собеседнику по имени создает более доверительный контекст деловой беседы. При публичном

выступлении также можно использовать подобные приемы. Так, косвенными обращениями могут служить такие выражения, как «Как Вам известно», «Уверен, что Вас это не оставит равнодушными». Подобные доводы к аудитории – это своеобразные высказывания, подсознательно воздействующие на волю и интересы слушателей. Выступающий показывает, что слушатели интересны ему, а это самый простой путь достижения взаимопонимания.

Во время выступления важно постоянно контролировать реакцию слушателей. Внимательность и наблюдательность в сочетании с опытом позволяют оратору уловить настроение публики. Возможно, рассмотрение некоторых вопросов придется сократить или вовсе отказаться от них. Часто удачная шутка может разрядить атмосферу.

После выступления нужно быть готовым к ответам на возникшие у аудитории вопросы.

Методические рекомендации по выполнению реферата

Внеаудиторная самостоятельная работа в форме реферата является индивидуальной самостоятельно выполненной работой обучающегося.

Содержание реферата

Реферат, как правило, должен содержать следующие структурные элементы:

1. титульный лист;
2. содержание;
3. введение;
4. основная часть;
5. заключение;
6. список использованных источников;
7. приложения (при необходимости).

Примерный объем в машинописных страницах составляющих реферата представлен в таблице.

Рекомендуемый объем структурных элементов реферата:

Наименование частей реферата	Количество страниц
Титульный лист	1
Содержание (с указанием страниц)	1
Введение	2
Основная часть	15-20
Заключение	1-2
Список использованных источников	1-2
Приложения	Без ограничений

В содержании приводятся наименования структурных частей реферата, глав и параграфов его основной части с указанием номера страницы, с которой начинается соответствующая часть, глава, параграф.

Во введении дается общая характеристика реферата:

1. обосновывается актуальность выбранной темы;
2. определяется цель работы и задачи, подлежащие решению для её достижения;
3. описываются объект и предмет исследования, информационная база исследования;
4. кратко характеризуется структура реферата по главам.

Основная часть должна содержать материал, необходимый для достижения поставленной цели и задач, решаемых в процессе выполнения реферата. Она включает 2-3 главы,

каждая из которых, в свою очередь, делится на 2-3 параграфа. Содержание основной части должно точно соответствовать теме и полностью её раскрывать. Главы и параграфы реферата должны раскрывать описание решения поставленных во введении задач. Поэтому заголовки глав и параграфов, как правило, должны соответствовать по своей сути формулировкам задач реферата. Заголовка «ОСНОВНАЯ ЧАСТЬ» в содержании реферата быть не должно.

Обязательным для реферата является логическая связь между главами и последовательное развитие основной темы на протяжении всей работы, самостоятельное изложение материала, аргументированность выводов. Также обязательным является наличие в основной части реферата ссылок на использованные источники.

Изложение необходимо вести от третьего лица («Автор полагает...») либо использовать безличные конструкции и неопределенно-личные предложения («На втором этапе исследуются следующие подходы…», «Проведенное исследование позволило доказать...» и т.п.).

В заключении логически последовательно излагаются выводы, к которым пришел обучающийся в результате выполнения реферата. Заключение должно кратко характеризовать решение всех поставленных во введении задач и достижение цели реферата.

Список использованных источников является составной частью работы и отражает степень изученности рассматриваемой проблемы. Количество источников в списке определяется обучающийся самостоятельно, для реферата их рекомендуемое количество от 10 до 20. При этом в списке обязательно должны присутствовать источники, изданные в последние 5 лет, а также ныне действующие нормативно-правовые акты, регулирующие отношения, рассматриваемые в реферате.

В приложения следует относить вспомогательный материал, который при включении в основную часть работы загромождает текст (таблицы вспомогательных данных, инструкции, методики, формы документов и т.п.).

Оформление реферата

При выполнении внеаудиторной самостоятельной работы в виде реферата необходимо соблюдать следующие требования:

1. на одной стороне листа белой бумаги формата А-4
2. размер шрифта-14; TimesNewRoman, цвет - черный
3. междустрочный интервал - одинарный
4. поля на странице – размер левого поля – 3 см, правого- 1,5 см, верхнего-2см, нижнего-2см.
5. отформатировано по ширине листа
6. на первой странице необходимо изложить план (содержание) работы.
7. в конце работы необходимо указать источники использованной литературы
8. нумерация страниц текста -

Список использованных источников должен формироваться в алфавитном порядке по фамилии авторов. Литература обычно группируется в списке в такой последовательности:

1. законодательные и нормативно-методические документы и материалы;
2. специальная научная отечественная и зарубежная литература (монографии, учебники, научные статьи и т.п.);
3. статистические, инструктивные и отчетные материалы предприятий, организаций и учреждений.

Включенная в список литература нумеруется сплошным порядком от первого до последнего названия.

По каждому литературному источнику указывается: автор (или группа авторов), полное название книги или статьи, место и наименование издательства (для книг и брошюр), год издания; для журнальных статей указывается наименование журнала, год выпуска и номер. По сборникам трудов (статей) указывается автор статьи, ее название и далее название книги (сборника) и ее выходные данные.

Приложения следует оформлять как продолжение реферата на его последующих страницах.

Каждое приложение должно начинаться с новой страницы. Вверху страницы справа указывается слово «Приложение» и его номер. Приложение должно иметь заголовок, который располагается по центру листа отдельной строкой и печатается прописными буквами.

Приложения следует нумеровать порядковой нумерацией арабскими цифрами.

На все приложения в тексте работы должны быть ссылки. Располагать приложения следует в порядке появления ссылок на них в тексте.

Критерии оценки реферата

Срок сдачи готового реферата определяется утвержденным графиком.

В случае отрицательного заключения преподавателя обучающийся обязан доработать или переработать реферат. Срок доработки реферата устанавливается руководителем с учетом сущности замечаний и объема необходимой доработки.

Реферат оценивается по системе:

Оценка «отлично» выставляется за реферат, который содержит грамотно изложенный материал, с соответствующими обоснованными выводами.

Оценка «хорошо» выставляется за грамотно выполненный во всех отношениях реферат при наличии небольших недочетов в его содержании или оформлении.

Оценка «удовлетворительно» выставляется за реферат, который удовлетворяет всем предъявляемым требованиям, но отличается поверхностью, в нем просматривается непоследовательность изложения материала, представлены необоснованные выводы.

Оценка «неудовлетворительно» выставляется за реферат, который не содержит анализа источников и подходов по выбранной теме, представлены необоснованные выводы.

Методические рекомендации по решению физических задач.

При выполнении самостоятельных работ следует придерживаться следующих общих правил:

1. Вначале хорошо изучить содержание задачи и поставленные вопросы, выяснить все термины. Привести краткую запись условия, при этом заданные величины перевести в единицы СИ.

2. Проанализировать условие задачи, выяснить наблюдаемые явления, построить при необходимости схему или чертеж. Подумать, какие упрощающие предположения облегчают решение (пренебрежение силой трения, сопротивлением воздуха, вязкостью жидкости; учет постоянства сил и т.д.).

3. Построить аналитическую и синтетическую цепь рассуждений. Подобрать такую формулу, которая содержит как можно больше физических величин, входящих в условие. Большинство задач решают аналитико-синтетическим методом. Но, все же предпочтительнее начинать решение «с конца», то есть с анализа выражений, в которые входит искомая величина. Составить уравнения или систему уравнений, описывающих наблюдаемые процессы. Решение и используемые формулы должны сопровождаться краткими пояснениями.

4. Получить решение в общем виде, то есть выразить искомую величину в буквенных обозначениях. При этом учесть, что если часть величин отсутствует в условии, эти вели-

чины или сократятся при выкладках, или их значения следует найти в справочных таблицах. Однако иногда решение в общем виде приводит к слишком громоздким выражениям, поэтому такую задачу решают в числах.

5. Проверить размерность искомой величины по полученной формуле.

6. Подставить численные значения в полученную формулу и произвести вычисления, руководствуясь правилами приближенных вычислений. Окончательный ответ обычно записывается с тремя значащими цифрами. Проверить физический смысл результата, его соответствие условию задачи и реальности.

Общий алгоритм решения задач

1. Читаем задачу. Читая, задачу пытаемся «увидеть», мысленно описать происходящие в ней события. Не следует читать все условие целиком, но порциями до величин, значения которых указаны. (Такие паузы в чтении дают время лучше представить происходящее, и продумать стиль рисунка).

2. Записываем «Дано:» в системе «СИ»

3. Выполняем рисунок, схему, диаграмму, обозначая на них известные и неизвестные величины, которые требуется найти. Помним, что в рисунок, могут постоянно вносится корректировки.

4. Определяем темы (разделы физики), которые могут быть использованы в задаче. В темах определяем законы, используемые в задаче.

5. Выписываем математические уравнения этих законов, содержащие известные и неизвестные величины.

6. Решая эти уравнения (в общем виде), выражаем искомую величину через данные.

7. Подставляем числовые значения, и производим вычисления

8. Производим проверку:

- по размерности (если это требуют авторы задачи)
- по реальности результата (наиболее эффективная проверка)

Замечание 1. Нет необходимости всегда переводить в систему «СИ», например, если все единицы измерения однородны (км, ч, км/ч) или требуется найти отношение однородных величин (v1/v2).

Замечание 2. Если автор не требует проверки размерности, то эта проверка лишь дублирует ваше полученное уравнение, поэтому особой надобности в ней нет.

Замечание 3. В задачах на сравнение (как изменится величина при изменении других величин) получаем уравнение, в котором фигурируют указанные величины. Записываем уравнение дважды, до изменения - с индексом 1, после – индексом 2. Далее, первое уравнение по членам делим на второе.

Критерии оценивания самостоятельных (письменных) работ решения физических задач. Максимальный балл работы получается методом сложения баллов по каждой конкретной задаче (каждая задача имеет свой максимальный балл).

Записано условие задачи в кратком виде с использованием условных обозначений физических величин и единиц измерения. Представлен (в случае необходимости) не содержащий ошибок схематический рисунок, схема или график, отражающий условия задачи.	– 1 балл
Единицы измерения физических величин переведены в интернациональную систему.(СИ)	– 1 балл

Записаны формулы, выражающие физические законы, применение которых необходимо для решения задачи выбранным способом	– 1 балл.
Проведены необходимые математические преобразования и расчеты, приводящие к правильному числовому ответу.	– 1 балл.
Представлен ответ с единицей измерения	– 1 балл.

ПРИЛОЖЕНИЕ №2

Пояснительная записка

Ретро автомобили – настоящий предмет страсти для коллекционеров и ценителей. Многие старые машины представляют собой настоящие произведения автомобильного искусства. Они являются яркими символами своей эпохи и дают возможность своим современным владельцам путешествовать не только в пространстве, но и во времени.

Направленность программы – экспериментальная

Профиль – технический

Вид деятельности – практические работы

По форме организации – групповая, индивидуальная

По широте охвата и содержанию деятельности – профильная (углубленная)

Срок реализации программы – 1 год.

Кол-во обучающихся в группе – 15-25 человек.

Недельная нагрузка на 1 год обучения – 9 часов в неделю, 360 часов

Актуальность: Ретро-автомобили обретают новую жизнь, становясь при этом значительно дороже и познавательны с исторической точки зрения.

Новизна программы состоит в том, что студенты научатся основным техникам восстановления и реставрации автомобилей. Реставрация автомобиля – кропотливый и длительный процесс.

Работа в кружке планируется так, чтобы практические занятия расширяли и углубляли сведения, полученные в процессе обучения. Практическая работа планируется с кузовным металлом, рихтовкой, сборкой и ремонтом ходовой части, тормозов, двигателей, слесарно-монтажные работы, сборка салона, изготовление и ремонт электропроводки.

Методика проведения кружковой работы строится на тематическом разнообразии. Программа написана с учетом профессиональных навыков по ремонту и восстановлению автомобиля. Данная программа охватывает весь возрастной диапазон обучающихся техникума, предоставляет возможность каждому обучающемуся практически реализовать себя в данной области.

Формы проведения занятий: ознакомление с историей авто-ретро, практическая работа.

Используются следующие методы обучения: информационно-рецептивный, репродуктивный (практический), проблемный, частично поисковый или эвристический, исследовательский.

Цели кружка:

Образовательная

- Сформировать первоначальные знания и навыки о способах и методах восстановительно-реставрационных работ;

- Обеспечить усвоение через выполнение практических работ.

Воспитательная

- Создать условия, обеспечивающие воспитание интереса к будущей профессии

- Совершенствовать патриотическое воспитание обучающихся;

- Способствовать овладению необходимыми навыками самостоятельной практической деятельности.

Развивающая - у будущих производственников:

- Содействовать развитию умений применять полученные знания в нестандартных (типовых) условиях на практике;

- Способствовать развитию волевых качеств учащихся при восстановительно-реставрационных работах;

- Способствовать развитию технологического (абстрактного, логического, творческого) мышления;

- Обеспечить условия для овладения учащимися алгоритмом решения проблемных и исследовательских задач.

Задачи:

-научить основным техникам по реставрации автомобилей;

-развить внимание, технические способности и закрепить их в процессе индивидуальной и коллективной практической деятельности;

-воспитывать трудолюбие, бережное отношение к технике, самостоятельность и аккуратность;

-привить интерес к отечественному автопрому;

-обучить специфике технологии ремонта и реставрации автомобилей с учетом возможностей и материалов;

-организовать участие студентов в выставках, конкурсах, фестивалях и научно-практических конференциях.

В программе уделено внимание углубленному изучению техник и технологий реставрации и ремонта старых отечественных автомобилей. Эффективность учебно-воспитательной работы напрямую зависит от возрастных возможностей, индивидуальных черт характера, способностей воспитанников, на которые надо опираться в процессе занятий.

Ожидаемые результаты работы: Внешне соответствующий заводскому оригиналу автомобиль с частично оригинальными агрегатами, в результате упрощенной процедуры реставрации. При этом внешне автомобиль может приобрести первоначальный вид, с небольшими изменениями. Двигатель автомобиля и другие его узлы, и агрегаты, так же могут частично состоять из современных и старых запчастей. Такой вид реставрации менее затратен.

ТЕМАТИЧЕСКОЕ ПЛАНИРОВАНИЕ
(восстановительно-реставрационные работы ретро-автомобиля ГАЗ-М1)

№	Тема	Виды практической деятельности	Количество часов			Дата
			Всего	Теория	Практика	
	Введение	Вводный инструктаж	2	1		
1	М о с к в и ч 400	Сцепление	7		7	
		Проводка	7		7	
		Салон	7		7	
2	Газ -12 ЗиМ	Сборка по двигателю	7		7	
		Обкатка двигателя	7		7	
		Снять крылья, двери	7		7	
		Тормоза	7		7	

		Рулевая тяга	7		7	
		Рулевая колонка	7		7	
3	Газ М1	Трос газа	7		7	
		Рычаг КПП	7		7	
		Электрика	7		7	
		Запуск	7		7	
		Тормоза	7		7	
		Рессоры	7		7	
		Салон	7		7	
		Ковролин	7		7	
		Стекла	7		7	
		Брус крыши	7		7	
		Рамка стены	7		7	
		Бампер задний	7		7	

4	ГАЗ-АА	Кабина	7		7	
		Проводка	7		7	
		Рессора передняя	7		7	
5	ГАЗ-67	Кузов сварка	7		7	
		Глушитель	7		7	
		Крыша	7		7	
6	ГАЗ-20 Победа	Снятие крыльев, сидений	7		7	
		Очистка, шлифовка	7		7	
		Сварка	7		7	
		Покраска	7		7	
		Салон	7		7	
		Замена резины	7		7	
7	ГАЗ-2403	Карбюратор	7		7	
		Шлифовка кузова	7		7	
		Покраска	7		7	
		Замена колес	7		7	

8	Москвич -407	Установка двигателя	7		7	
9	Москвич-408 (1965 года)	Замена КПП	7		7	
10	Москвич-408 (1973)	Замена рулевой колонки	7		7	
11	Москвич- 410	Доработки по двигателю	7		7	
		Салон	7		7	
12	Москвич -434	Очистка двигателя –радиатор	7		7	
		Очистка КПП	7		7	
		Работы по рулевой колонке	7		7	
		Подвеска	7		7	
		Очистка деталей	7		7	
		Задний мост +рессоры	7		7	

		Крылья, капот, облицовка	7		7	
		Двери покраска, сборка	7		7	
		Панель приборная	7		7	
	Презентация	Подведение итогов работы	2	2		

1. Реставрационная мастерская коллекционных авто - simonovmotors.ru
2. Реставрационная мастерская Авто-Реанимация - retrograd.org›obshchestvo/auto-reanimation
3. Реставрация автомобилей. Олдтаймер-сервис - oldtimer-service.ru
4. molotovgarage.ru
5. Реставрация авто от Вячеслава Лена - drive2.ru›b/2742921/
6. «Антикварные автомобили» — мастерская antiqcar.ru
7. Реставрация автомобилей, Ретро ГАРАЖ Москва - retrogarag.ru›restoration/

Материально-техническая база:

1. Гараж оборудованный подъёмником для автомобиля;
2. Ретро-автомобили;
3. Пескоструйный аппарат;
4. Болгарка (2 штуки);
5. Набор рихтовочных инструментов (4 набора);
6. Сварочный аппарат полуавтомат;
7. Компрессор для пескоструйной очистки;
8. Компрессор для покраски;
9. Краскопульт;
10. Домкрат винтовой;
11. Домкрат подкатной;
12. Набор инструментов универсальный 78 предметов, пласт.кейс;
13. Инструментальные тележки (2 штуки);
14. Металлическая щетка с пластмассовой ручкой (4 штуки);

Материалы:

№	Название	Количество
1	Сварочная проволока омеднённая	1 упаковка 5 кг.
2	Углекислота для сварочного аппарата	6 кг.
3	Диски отрезные на болгарку	30 штук
4	Диски наждачные лепестковые на болгарку	30 штук
5	Краска черная НЦ-132 для рамы	4 литра
6	Грунтовка красно-коричневая ГФ-021	6 литров
7	Растворитель № 646	15 литров
8	Краска для кузова: Черная № 601	6 литров
9	Шпатлевка Novol (универсальная)	2 кг
10	Металл листовой 1,4 мм.	2 листа
11	Антикор «Кордон»	2 литра
12	Электропроводка ГАЗ-24	1

Запчасти:

№	Наименование	Количество
1	Тормозные трубки	4 шт.
2	Соединительные муфты для тормозных трубок	6 шт.
3	Тормозные цилиндры колесные УАЗ	4 шт.
4	Тормозные колодки УАЗ	8 шт.
5	Патрубки системы охлаждения	2 шт.
6	Резиновые уплотнители на стекла	4 шт.
7	ДВП	1 лист
8	Покрытие пола резиновое	4 метра
9	Стекло лобовое УАЗ	2 шт.
10	Запчасти к Двигателю	По необходимости

номинация № 5
«Передовая практика организации самостоятельной работы обучающихся по новым, наиболее востребованным профессиям и специальностям СПО».

Тема: КОМПЕТЕНТНОСТНЫЙ ПОДХОД В ОРГАНИЗАЦИИ САМОСТОЯТЕЛЬНОЙ РАБОТЫ ОБУЧАЮЩИХСЯ

Автор: Николаева Марина Вячеславовна, старший методист
Место работы: ГАПОУ РС(Я) «Якутский автодорожный техникум», г. Якутск
Укрупненная группа: 23.00.00 Техника и технологии наземного транспорта

Актуальность и новизна данной работы

- Актуальность: При наличии требований к возрастающей роли самостоятельной работы обучающихся в процессе обучения в государственных стандартах, нет учебных пособий, отражающих особенности реализации компетентностного подхода к организации самостоятельной работы обучающихся среднего профессионального образования по УГС: 23.00.00 Техника и технологии наземного транспорта.
- Уникальность данной работы – в единстве теории, методик, технологий, практического опыта и результатов деятельности. Надеемся, что конкурсная работа будет востребована преподавателями и поможет им при проектировании и реализации самостоятельной работы обучающихся, ее контроле и оценивании.

Нормативно-правовое основание для её создания

- Согласно пункту 28 Порядка организации и осуществления образовательной деятельности по образовательным программам среднего профессионального образования, утвержденному приказом Министерства образования и науки Российской Федерации от 14.06.2013 № 464, самостоятельная работа является одним из видов учебной деятельности обучающихся;
- Федеральные государственные образовательные стандарты среднего профессионального образования 23.00.00 ТЕХНИКА И ТЕХНОЛОГИИ НАЗЕМНОГО ТРАНСПОРТА;
- Международные стандарты Ворлдскиллс Россия;
- Приказ Министерства труда и социальной защиты Российской Федерации №831 от 02.11.2015 «Об утверждении списка 50 наиболее востребованных на рынке труда, новых и перспективных профессий, требующих среднего профессионального образования»;
- Методические рекомендации по обеспечению в субъектах Российской Федерации подготовки кадров по 50 наиболее востребованным и перспективным специальностям и рабочим профессиям в соответствии с международными стандартами и передовыми технологиями.

Практическая значимость работы и целевой аудитории

- Практическая значимость работы состоит в том, что разработанные примеры дидактических условий планирования самостоятельной работы студентов автодорожного техникума можно использовать для решения задач повышения качества подготовки специалистов в системе среднего профессионального образования, повышения квалификации кадров.
- Разработанные и проверенные в учебной деятельности данные примеры работы студентов по самоорганизации, методические рекомендации для преподавателей и студентов обеспечивают реализацию профессиональной деятельности, становление научной организации труда в процессе активнотворческого освоения обучающимися учебных дисциплин и профессиональных модулей.

Оценка широты возможностей внедрения работы

- Данная работа будет полезна для методических объединений преподавателей и мастеров п/о УГС 23.00.00 «Техника и технологии наземного транспорта».
- Перспективы дальнейшего исследования проблемы организации самостоятельной работы обучающихся СПО заключаются, в постоянной доработке содержания самостоятельных работ, определении специфики их реализации на различных этапах подготовки специалистов, в условиях внедрения системы зачетных единиц как формы организации обучения в контексте Болонского процесса и т.д.

Основные положения разработки

Приступая к подготовке рекомендаций по организации самостоятельной работы (как в рамках учебно-методического комплекса, так и специальных методических документов), преподавателю/мастеру п/о необходимо иметь в виду следующие общие положения:

- уровень сложности и трудозатратности заданий должны быть осмыслены, связаны с общей структурой ОПОП и логикой изучения дисциплины или модуля и уровнем подготовки обучающихся;
- задания для самостоятельной работы должны быть методически обоснованы и связаны с работой в аудитории;
- самостоятельная работа должна быть обеспечена соответствующими методическими материалами (по видам работы), что позволит повысить её эффективность и отчасти позволяет освободить время преподавателя для консультирования по сути предмета;
- в зависимости от уровня подготовки обучающихся, желательно как можно раньше переходить от заданий воспроизводящего характера к заданиям творческим, с использование методов активного обучения;
- контроль за ходом самостоятельной работы (в режиме консультаций), доступность, адекватность и понятность критериев её оценки позволяют повысить качество обучения в целом.

Также при планировании самостоятельной работы важно представлять себе трудозатратность тех или иных действий обучающегося, необходимых для подготовки к занятиям или выполнению предложенных ему заданий.

Выводы с описанием эффектов

- Использование разработанных методических рекомендаций позволит повысить эффективность самостоятельной работы обучающихся в ПОО.
- Методологическая основа разработки по самостоятельной работе показывает деятельностный подход, который состоит в том, что цели обучения ориентированы на формирование умений решать типовые и нетиповые задачи, т. е. на реальные ситуации, где ребятам надо проявить знание конкретной дисциплины или профмодуля.
- Описанная сущность самостоятельного обучения определяется в дидактике, как способность человека без посторонней помощи приобретать информацию из разных источников.

Ни один образ не формируется у человека без самостоятельных познавательных действий. Наибольший успех в учении достигается тогда, когда обучающийся ориентируется на самостоятельное выполнение предварительно отобранных интеллектуальных операций.

«Передовая практика методической работы по разработке образовательных программ для новых и актуализированных ФГОС СПО с учетом международных требований и профессиональных стандартов»

СБОРНИК ЗАДАНИЙ
для самостоятельной работы
ОП.01. «ИНЖЕНЕРНАЯ ГРАФИКА»
23.00.00 «Техника и технологии наземного транспорта»

Составитель: Реут Г.М.
г. Красноярск
преподаватель
КГБПОУ «Красноярский аграрный техникум»

ПОЯСНИТЕЛЬНАЯ ЗАПИСКА

В период 2016-2018 гг. на базе техникума выполнялось научное исследование социально-педагогических условий становления профессионального самоопределения (СФУ ИППС кафедра «Общей и социальной психологии», Магистерская диссертация Направление подготовки 44.04.02 Психолого-педагогическое образование Профиль подготовки 44.04.02.01 Развитие личности. Тема: «Социально-педагогическое сопровождение становления жизненной перспективы обучающихся СПО» научный руководитель доцент, канд. филос. наук Лукина А.К., магистрант Реут Г.М.). Методическая разработка «Сборник заданий для самостоятельной работы» по дисциплине «Инженерная график» - часть программы социально-педагогического сопровождения формирования навыков достижения цели (применяя технологии образовательного менеджмента составлялся индивидуальный план выполнения самостоятельных заданий обучающимися).

Цели разработки:Создание условий эффективного педагогического сопровождения ситуации успеха в продуктивном освоении правил и положений выполнения чертежей, установленных в стандартах Единой системы конструкторской документации (ЕСКД). Задания для самостоятельной работы направленны овладение обучающимися чертежом как производственным документом и средством выражения технической мысли.

Задачи разработки:Основная задача раздела «Геометрическое черчение» овладение способами построения изображений, умение определять геометрические формы деталей, приобретение практических навыков выполнения чертежей с учетом требований стандартов ЕСКД.

Основная задача раздела «Проекционное черчение и основы начертательной геометрии» - формирование навыков отображения на плоскости пространственных форм как совокупности точек, линий, поверхностей, изучение их геометрических свойств.

Актуальность разработки:Одним из негативных факторов, снижающих профессиональную мотивацию обучающихся, ситуация «отложенного выбора» профессионального самоопределения. В течение первого и второго года обучения примерно 1,3% обучающихся меняют специальность (данные мониторинга колледжа за 2014, 2015, 2016 гг.)

Вопрос условий сопровождения формирования профессионального самоопределения обучающихся колледжа – это одна из актуальных профессиональных задач преподавателя. Задания сборника имеют различную степень сложности, что позволяет составлять индивидуальный план выполнения заданий с учетом образовательной подготовки каждого обучающегося. Индивидуальный учет зоны ближайшего развития в сочетании с созданием ситуации успеха в достижениях мотивирует обучающихся в профессиональном становлении.

Практическая значимость:Задания носят практико-ориентированный характер и выполняются непосредственно на отведенных местах. Использование заготовок чертежей позволяет избежать искажений, допускаемых обучающимися при перечерчивании условий, что обеспечивает продуктивное освоение дисциплины как необходимого условия овладения техническими дисциплинами в целом, а вопросы для самоконтроля, позволят обучающимся осуществить контроль результатов самостоятельной работы.

Инженерную графику называют «грамматикой языка техники». Внимательная проработка заданий помогает освоить правила, определяемые стандартами, что, в свою очередь обеспечит грамотное выполнение расчетно-графических работ, курсовых и будущих дипломных проектов. Постепенно с приобретением профессиональных знаний, навыков, компетенций будущий специалист глубже осмысливает тонкости своей специальности и у него формируется положительное отношение к выбранной профессиональной деятельности.

Данный сборник заданий может быть рекомендован для самостоятельной работы обучающихся направления 23.00.00 «Техника и технологии наземного транспорта».

Обоснование соответствия нормативно-правовым актам и готовность к внедрению или степень внедрения в образовательном процессе: Сборник заданий составлен в соответствии с Федеральным государственным стандартом направления 23.00.00. «Техника и технологии наземного транспорта» и программой по дисциплине «Инженерная графика» (разделы «Геометрическое черчение», «Проекционное черчение и основы начертательной геометрии».

УДК 744
ББК 30.11я 724
Р44

Рецензенты:
Корниенко В.В., к. т. н., доцент кафедры ОИД ФГБОУ ВО Красноярский ГАУ);
Новиков П.В., к.ф.н., доцент кафедры ОПД КрИЖТ ИрГУПС).

Инженерная графика: Сборник заданий для обучающихся направления 23.00.00 «Техника и технологии наземного транспорта» очной формы обучения / Реут, Г.М. Красноярск: – 38с.

Сборник заданий предназначен для самостоятельной работы обучающихся очной формы обучения по дисциплине ОП.01. «Инженерная графика» (разделы «Геометрическое черчение», «Проекционное черчение и основы начертательной геометрии») специальности 23.00.00 «Техника и технологии наземного транспорта» среднего профессионального образования (далее СПО).

Сборник заданий составлен:

Реут Галиной Мирославовной

преподавателем КГБПОУ «Красноярский аграрный техникум»

Сборник заданий обсужден на заседании цикловой комиссии

«Технических и естественнонаучных дисциплин»

«13» сентября 2018г. Протокол № 2

Председатель ЦК (Ю.А. Корчанова)

« 13 » сентября 2018 г.

с методической службой

Методист

А.А. Тюнина

Одобрено методическим советом

«Красноярского аграрного техникума»

« 28 » сентября 2018г. Протокол № 1

Т.М. Тимофеева

Требования, предъявляемые к оформлению заданий.

1. Чертежи должны быть выполнены простым карандашом четко и аккуратно с помощью чертежных инструментов в соответствии с ГОСТами Единой системы конструкторской документации.

2. Основные построения сохраняются и обводятся тонкими сплошными линиями.

3. Оформление чертежей должно соответствовать ГОСТ 2.301–68.

4. При обводке чертежей толщина линий должна соответствовать ГОСТ 2.303-68.

5. Все надписи, буквенные и цифровые обозначения выполняются чертежным шрифтом по ГОСТ 2.304-81. Буквенные обозначения и цифры на поле чертежа выполняются шрифтом №5.

6. На чертеже должны быть проведены линии проекционной связи для основных построений.

Раздел 1 Геометрическое черчение

Основные сведения по оформлению чертежей

1.1.1 Правила оформления чертежей

- Чертежи должны быть выполнены простым карандашом четко и аккуратно с помощью чертежных инструментов в соответствии с ГОСТ и ЕСКД.

- Основные построения сохраняются и обводятся тонкими сплошными линиями.

- Оформление чертежа должно соответствовать ГОСТ 2.301-68.

- При обводке чертежа толщина линий должна соответствовать ГОСТ 2.303-68.

- В правом нижнем углу располагается основная надпись по ГОСТ 2.104-2006.

- Все надписи, буквенные и цифровые обозначения выполняются чертёжным шрифтом по ГОСТ 2.304-81. Буквенные и обозначения на поле чертежа выполняются шрифтом №5.

- На комплексном чертеже должны быть проведены линии проекционной связи для основных построений.

1.1.2 «Форматы» ГОСТ 2.301-68.

1. Записать размеры сторон основных форматов.

Обозначние	А 4	А 3	А 2	А 1	А 0
Размеры (мм)					

2. Подписать обозначение формата в соответствии с его размером:

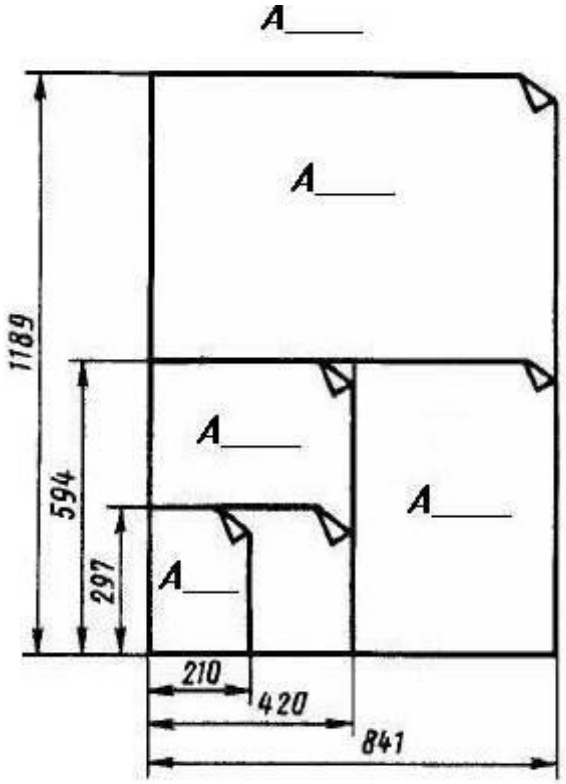

3. Выполнить рамки форматов, задать положение основной надписи на приведенных форматах. Нанести размеры сторон.

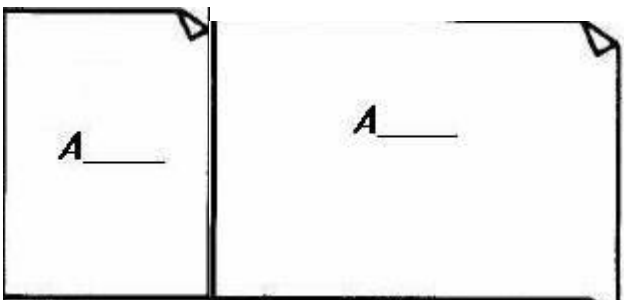

4. Напишите название и значение размера для формата А3.

a_____

b_____

c_____

d_____

e_____

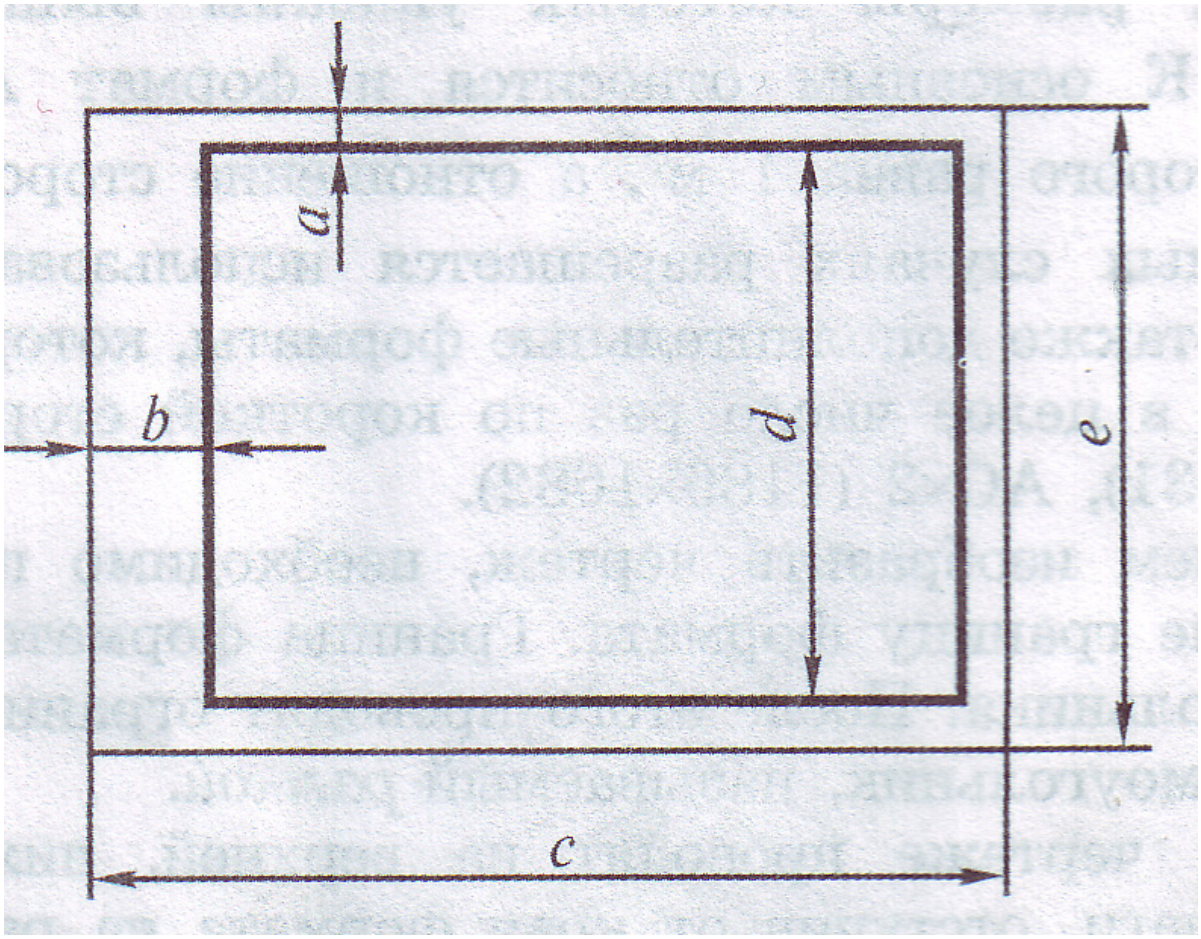

1.1.3 «Масштабы» ГОСТ 2.302-68.

5. Запишите 5 первых масштабов предусмотренных ГОСТ 2.302-68.

Масштабы увеличения					
Натуральная величина					
Масштабы уменьшения					

1.1.4 «Линии чертежа» ГОСТ 2.303-68.

6. Заполните таблицу, дав линиям названия и указав их назначение.

Наименование	Начертание	Назначение
_____ _____ _____		_____ _____ _____
_____ _____ _____		_____ _____ _____
_____ _____		_____ _____
_____ _____ _____	2...8 1...2	_____ _____ _____
_____ _____ _____	5...30 3...5	_____ _____ _____
_____ _____	8...20	_____ _____
_____ _____ _____	5...30 4...6	_____ _____ _____

7.Укажите в пустых окружностях номера типов линий чертежа.

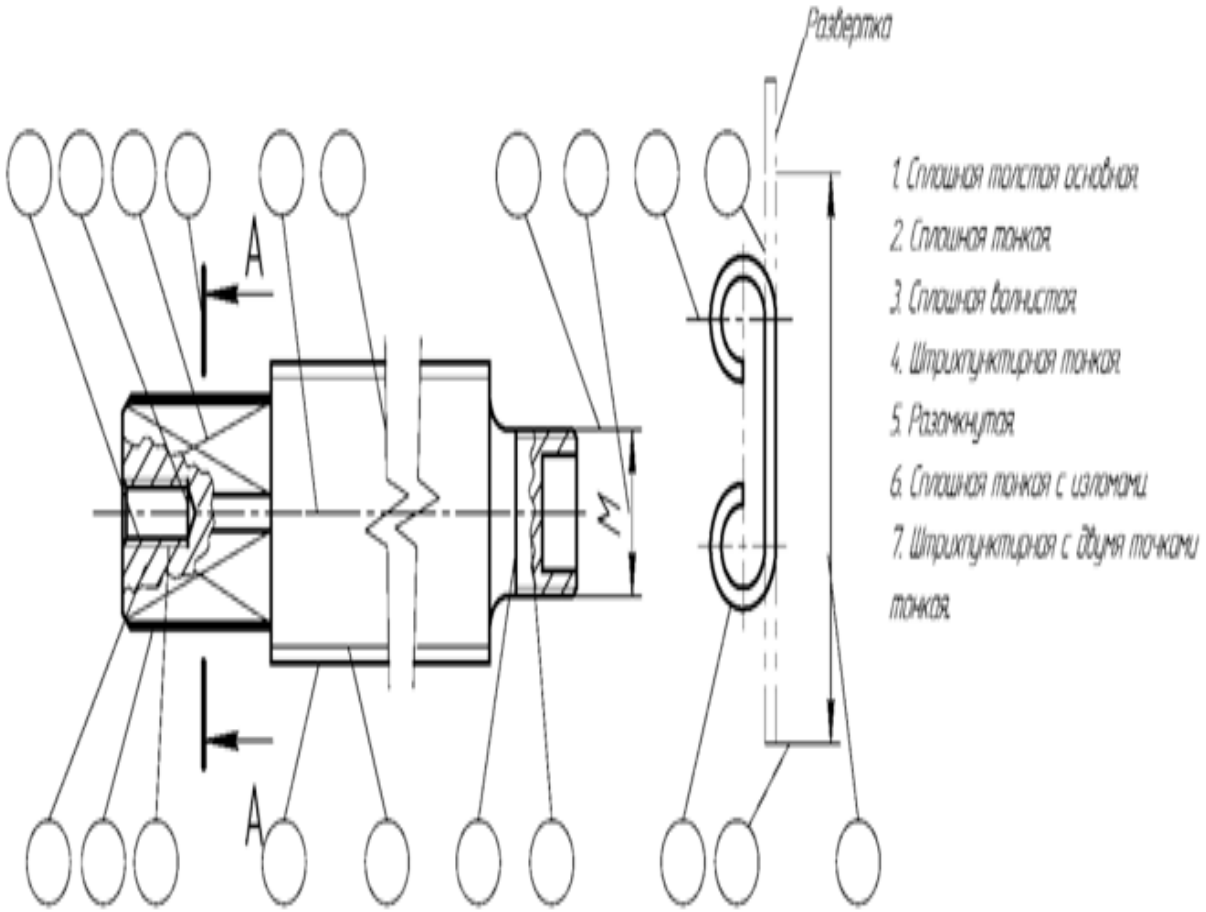

I – сплошная толстая;
II - сплошная тонкая;
III – сплошная волнистая;
IV – штрихпунктирная;
V – разомкнутая;
VI – сплошная тонкая с изломом;
VII – штрихпунктирная с двумя точками.

1.1.5 «Основная надпись» ГОСТ 2.104-2006.

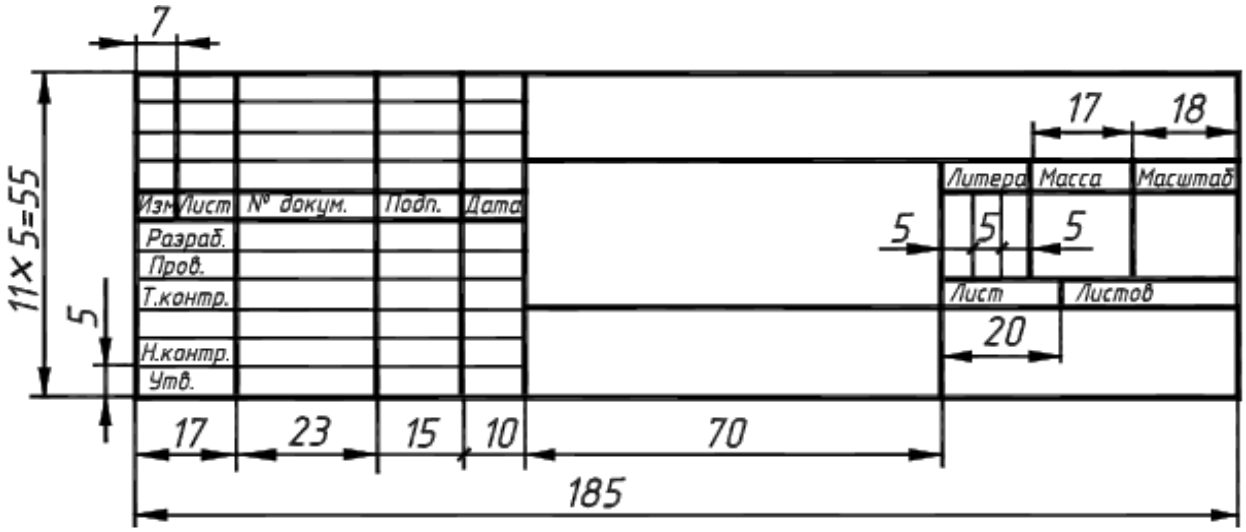

8. Вычертите основную надпись. Заполните графы основной надписи в соответствии с ГОСТ 2.104- 2006 и укажите цифрами, какая информация записывается в графах основной надписи.

I. Наименование изделия;
II. Обозначение документа;
III. Обозначение материала, из которого изготовлено изделие;
IV. Литера;
V. Масса изделия;
VI. Масштаб;
VI, VIII. Номера листов графического документа;
IX. Наименование организации, выпустившей документ;
X. Указываются функции исполнителей документа — «разработал», «проверил»;
XI. Указываются фамилии исполнителя и проверившего документ;
XII. Подпись;
XIII. Дата изготовления документа.

1.1.6 «Шрифты чертежные» ГОСТ 2.304-81.

ГОСТ 2.304-81 «Шрифты чертежные» устанавливает правила выполнения шрифтов, которые наносятся на чертежи и другие документы всех отраслей промышленности. Размер шрифта h определяется высотой прописных букв (мм). Наиболее употребительные размеры шрифта от 3,5 до10.

Устанавливаются следующие типы шрифта: А - без наклона и с наклоном, а также тип Б – без наклона и с наклоном. Все надписи в графических работах данного курса будут выполняться шрифтом Б с наклоном 75°.

Начертание букв и цифр чертежного шрифта.

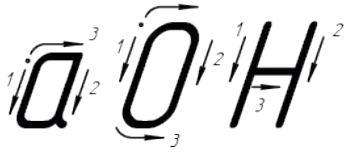

Размер букв чертежного шрифта.

Параметры	Обозначение параметров	Относительный размер	Размеры шрифта, мм				
			3,5	5	7	10	14
Высота букв:							
прописных	*h*		3,5	5	7	10	14
строчных без отростков	*c*	0,7*h*	2,5	3,5	5	7	10
строчных с отростками	*k*	*h*	3,5	5	7	10	14
Ширина прописных букв:	*g*						
узких (Г, Е, З, С)		0,5*h*	1,8	2,5	3,5	5	7
средних (Б, В, И, К, Л, Н, О, П, Р, Т, У, Ч, Э, Ь, Я)		0,6*h*	2,1	3	4	6	8
широких (А, Д, М, Х, Ц, Ы, Ю)		0,7*h*	2,5	3,5	5	7	10
особо широких (Ж, Ф, Ш, Ъ)		0,8*h*	2,8	4	6	8	9
сверхширокой (Щ)		0,9*h*	3,1	4,5	6,3	9	12,6
Ширина строчных букв:	*g*						
узких (с)		0,4*h*	1,2	2	3	4	6
средних (б, в, г, д, е, з, к, и, й, л, н, о, п, р, у, х, ч, ь, э, я)		0,5*h*	1,5	2,5	3,5	5	7
широких (а, м, ц, ы, ю, ъ)		0,6*h*	1,8	3	4	6	8
особо широких (ж, ф, т, ш)		0,7*h*	2	3,5	3,5	7	10
сверхширокой (щ)		0,8*h*	2,8	4	5,6	8	11,2
Толщина линий шрифта	*d*	0,1*h*	0,35	0,5	0,7	1	1,4
Расстояние между буквами	*a*	0,2*h*	0,7	1	1,4	2	2,8

9. Напишите буквы и цифры чертёжным шрифтом.

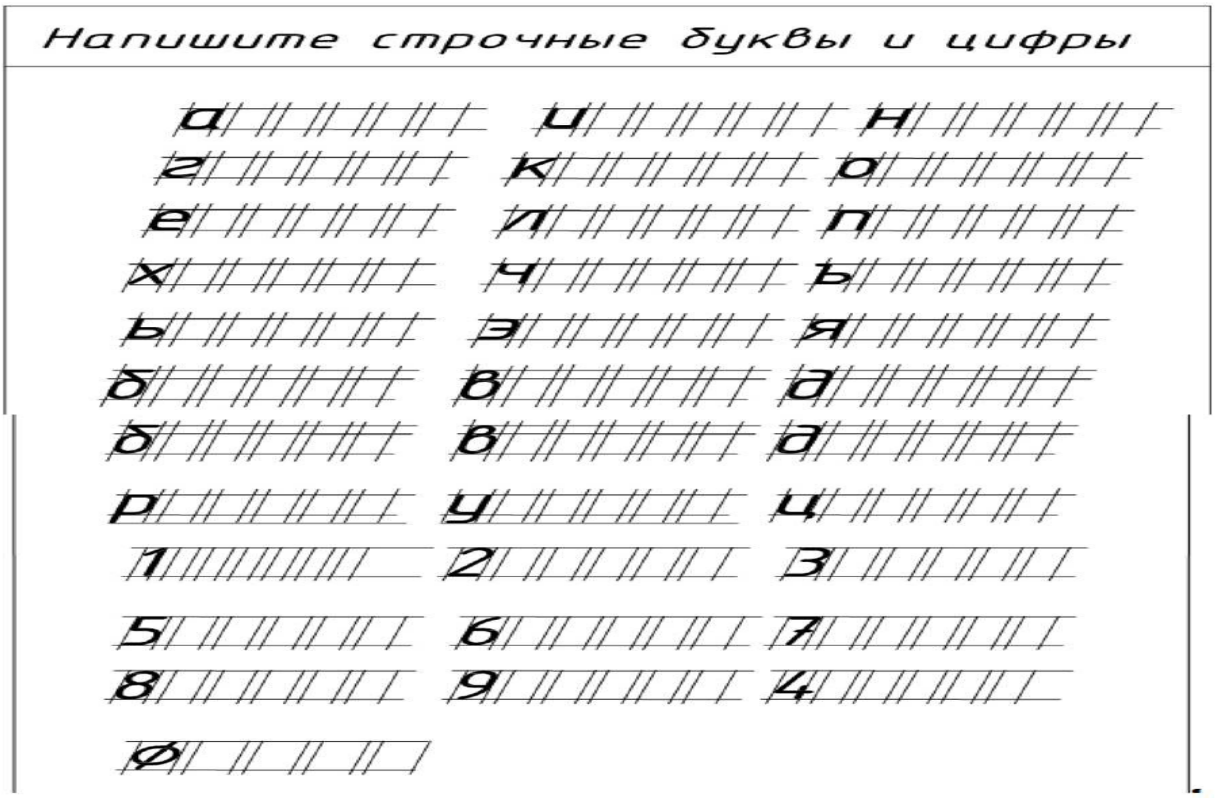

1.2 Геометрические построения и приемы вычерчивания контуров технических деталей.
1.2.1 Геометрические построения
10. С помощью циркуля произведите деление окружности на 6 частей.

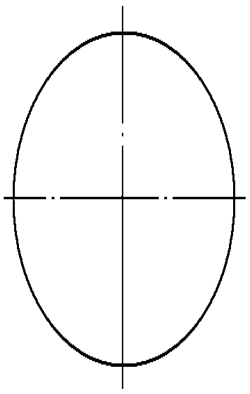

11. С помощью циркуля произведите деление окружности на 8 частей.

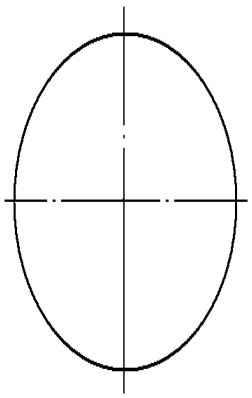

1.2.2 Сопряжения

Сопряжением называют плавный переход одной линии в другую. Для того чтобы построить сопряжение, необходимо:

найти и построить центр сопряжения.

Центр сопряжения – точка равноудаленная от сопрягаемых элементов на радиус сопряжения.

найти и построить точки сопряжений.

Точка сопряжения (перехода) - это общая точка для сопрягаемых линий. Точку сопряжения также называют точкой перехода.

выполнить построение сопрягающей дуги, заданным радиусом сопряжения, из центра сопряжения к сопрягаемым элементам между точками сопряжения.

Сопряжение двух прямых:

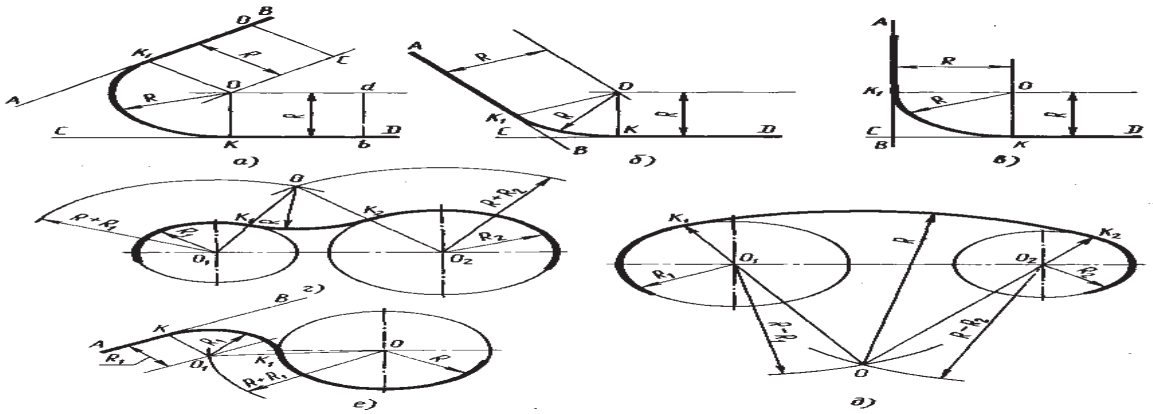

острый угол тупой угол прямой угол

Сопряжение окружности и прямой

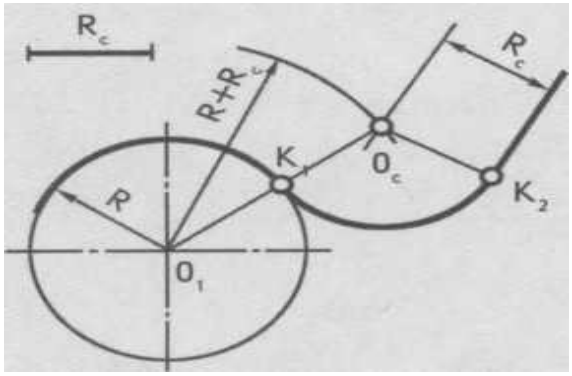

12. Построить сопряжение острого угла.

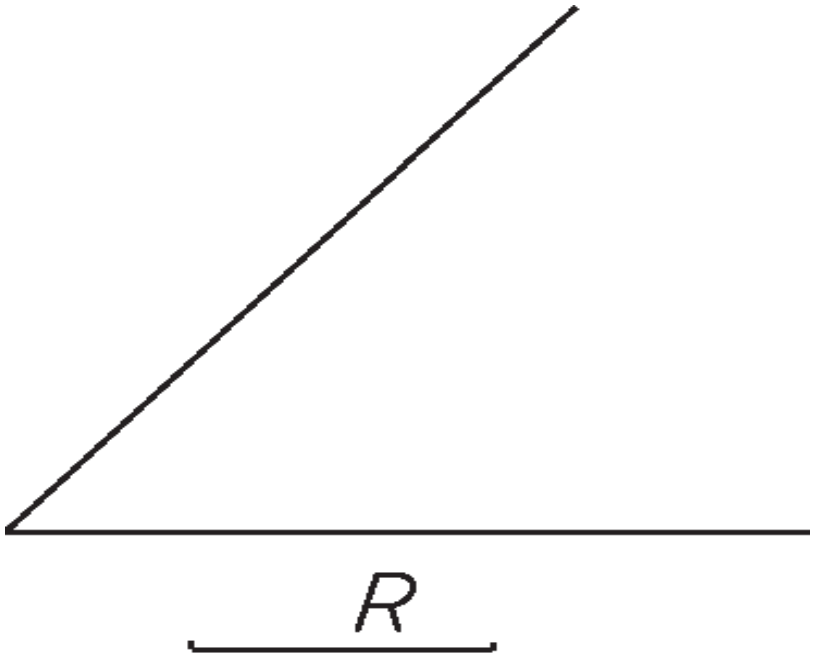

13. Построить сопряжение окружности и прямой.

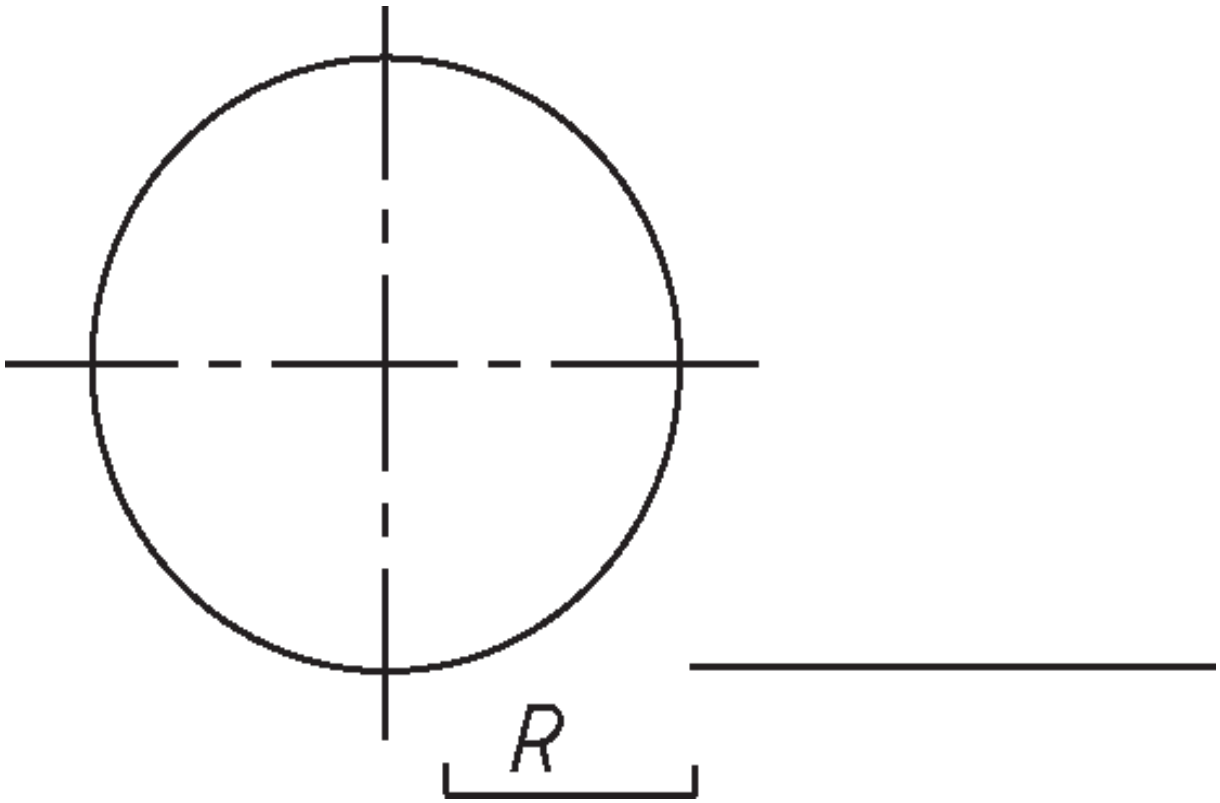

14. Укажите типы сопряжений, обозначенных римскими цифрами.

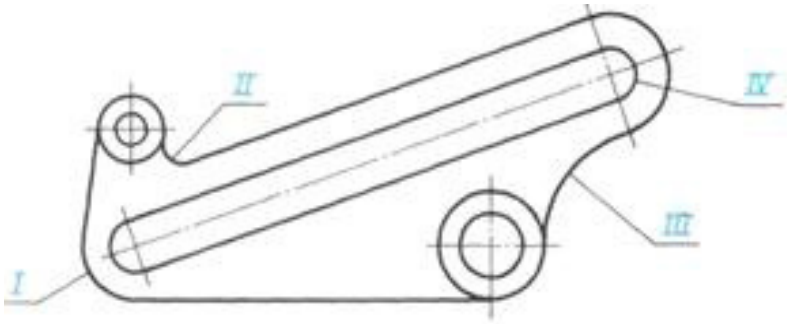

- окружности и прямой дугой заданного радиуса_____
- двух параллельных прямых дугой заданного радиуса_____
- углов_____
- двух окружностей дугой заданного радиуса (внешнего)_____
- двух окружностей дугой заданного радиуса (внутреннего)_____

Вопросы для самоконтроля:

1. В зависимости от чего принимается толщина штриховой, штрихпунктирной тонкой и сплошной тонкой линий?
2. Каково основное назначение следующих линий: сплошной основной, штриховой, штрихпунктирной, сплошной тонкой?
3. Какова длина штрихов штрихпунктирной о штриховой линии?
4. На какое расстояние за контур детали выходят осевые и центровые линии?
5. Дайте определение масштаба. Какие масштабы предусмотрены стандартом? Приведите пример масштаба увеличения и масштаба уменьшения.
6. Нужно ли уменьшать проставляемые на чертеже размеры, если чертеж выполнен в масштабе 1:5?
7. Как при помощи циркуля разделить отрезок на 2 равные части? Приведите пример.
8. При помощи циркуля, разделите окружность R 50 (мм) на 6 и 8 равных частей.
9. Что называется сопряжением? Постройте сопряжение дуги окружности с прямой линией.
10. Выполните сопряжение двух окружностей. Определите точки сопряжения.

Раздел 2 Проекционное черчение (основы начертательной геометрии)

Изображения на плоскости получают, используя метод проекций. Процесс получения проекций называют проецированием. Различают два метода построения проекционных изображений: центральных и параллельных.

Проекция точки, есть точка встречи (пересечения) проецирующего луча, исходящего из центра проецирования S и плоскости проекций.

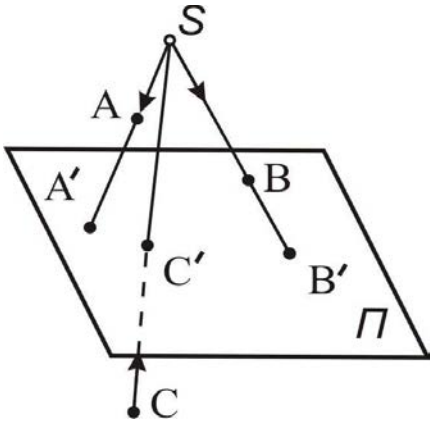

Центральное проецирование точки

Метод параллельного проецирования основан на предположении бесконечной удаленности центра проекций S. Поэтому проецирующие лучи будут практически параллельны, что упрощает построение объекта и позволяет избежать искажений размеров объекта.

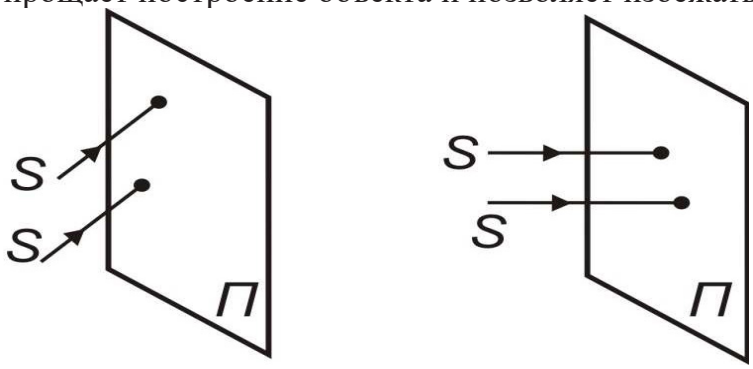

Прямоугольное проецирование.

Изображения предметов выполняют применяя метод прямоугольного (ортогонального) проецирования на плоскость. При этом предмет располагают между наблюдателем и соответствующей плоскостью проекций. Следует обратить внимание на различие, существующее между изображением и проекцией предмета. Не всякое изображение является проекцией предмета. Между предметом и его проекцией существует взаимное и однозначное точечное соответствие, которое состоит в том, что каждой точке предмета соответствует определенная точка на проекции и наоборот.

2.1 Проецирование точки. Эпюр Монжа

Свойства эпюра Монжа:

1. Положение горизонтальной проекции точки А (А1) определяется координатами XA,YA.

2. Положение фронтальной проекции точки А (А2) определяется координатами XA,ZA.

3. Положение профильной проекции точки А(А3) определяется координатами ZA,YA.

4. Горизонтальная и фронтальная проекции точки находятся на одной линии связи, перпендикулярной оси 0X.

5. Фронтальная и профильная проекции точки находятся на одной линии связи, перпендикулярной оси 0Z.

6. Свойство эпюра Монжа – по двум проекциям точки можно построить третью.

П1, П2, П3 –плоскости проекций (горизонтальная, фронтальная, профильная).

А1, А2, А3 – проекции точки А на плоскости проекций.

Комплексный чертеж точки.

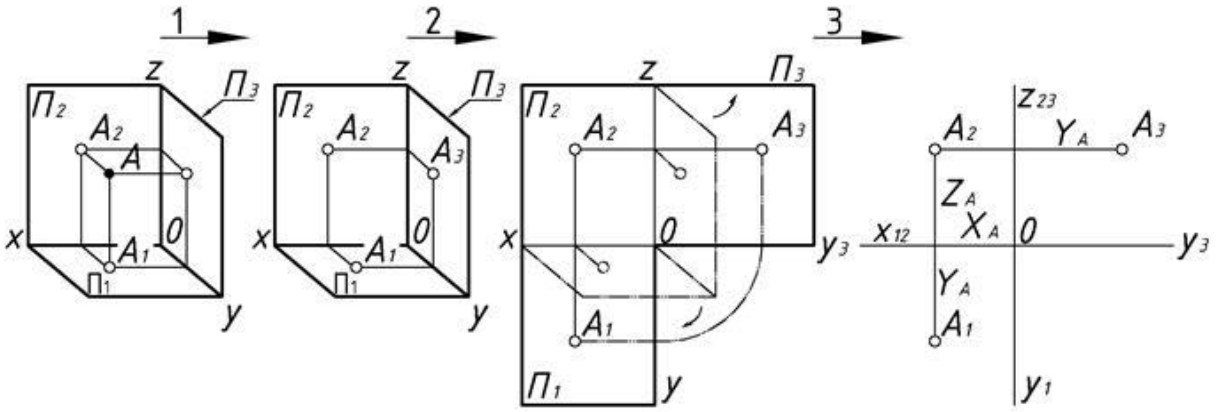

15. Построить комплексные чертежи точек:

A(; ;); B(; ;); C(; ;)

D(; ;); E(; ;); F(; ;)

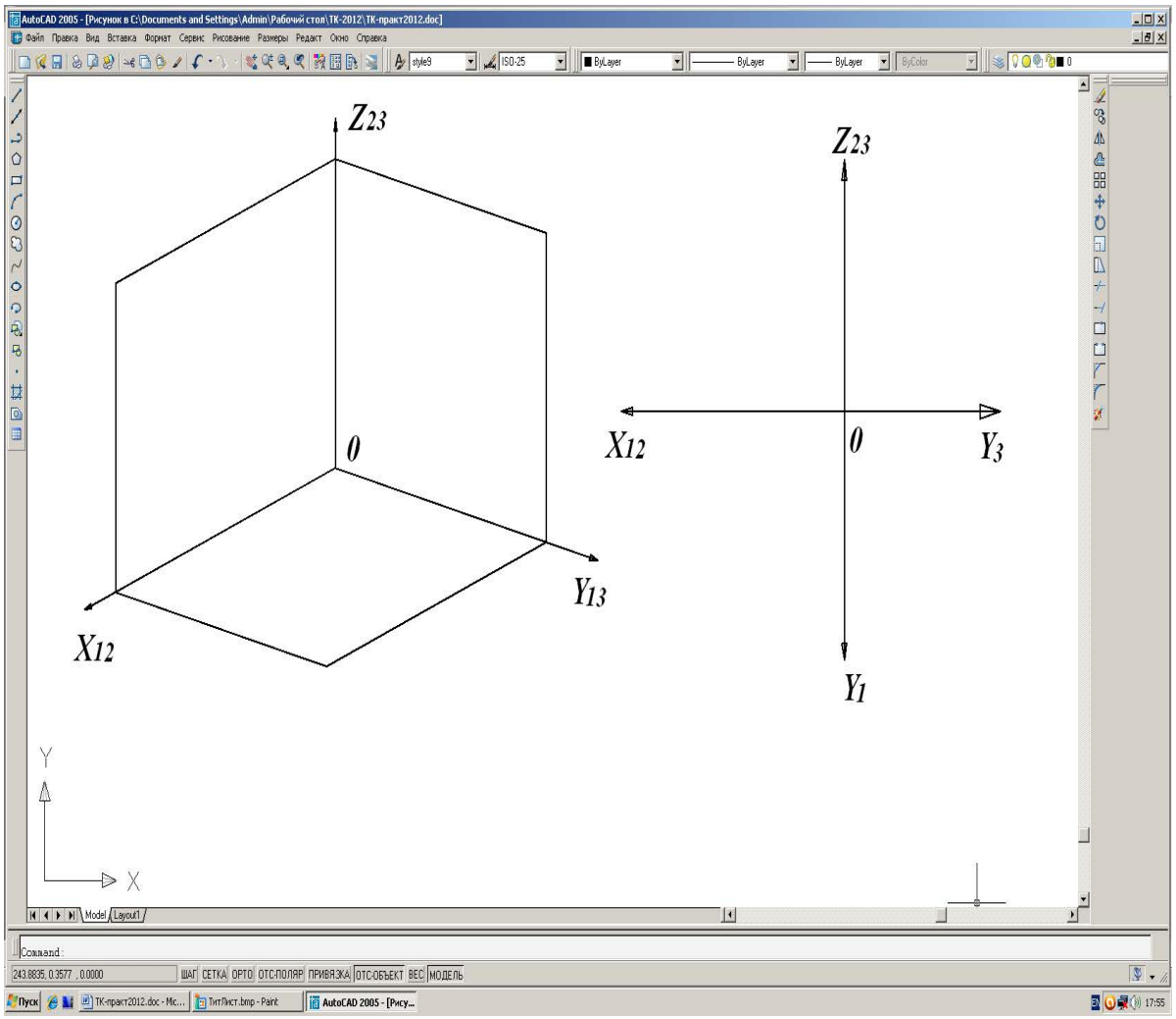

Определить взаимное положение точек.

_____

_____

_____

_____

_____

Комплексный чертеж прямой.

16. Построить три проекции отрезков AB и CD по координатам.

	x	y	z
A			
B			
C			
D			

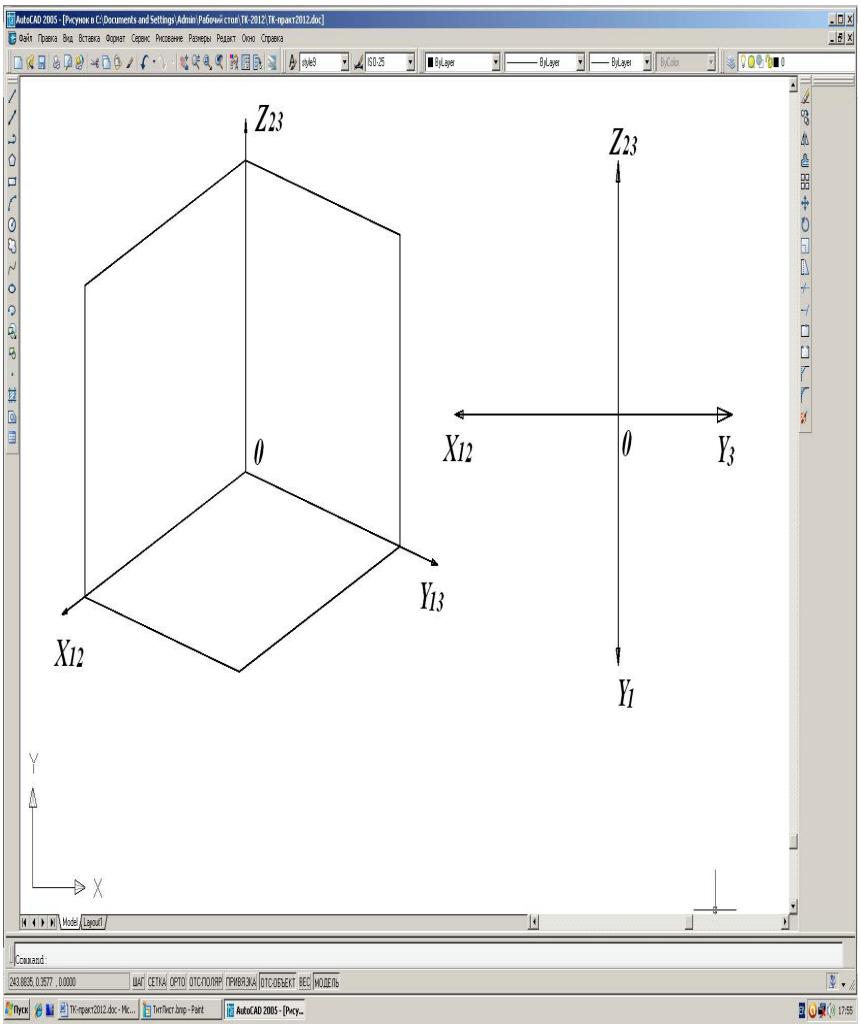

17. Построить проекции точек C, D, E, F, M, если
(.) C ближе отрезка AB на 10;
(.) D ниже отрезка AB на 15;
(.) E дальше отрезка AB на 5;
(.) F выше отрезка AB на 10;
(.) M дальше и отрезка AB на 10 выше отрезка AB на 20.

Деление отрезка прямой общего положения в заданном отношении

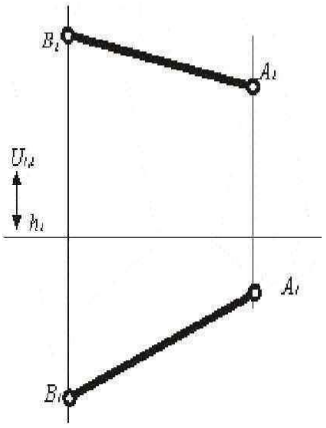

18. Разделить отрезок прямой AB точкой C в соотношении AB:BC=3:2.

Деление отрезка прямой общего положения в заданном отношении

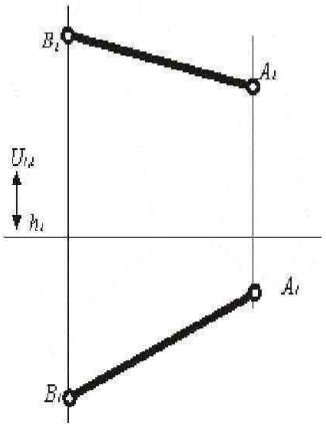

2.2. Аксонометрические проекции

Слово «аксонометрия» в переводе с греческого означает «измерение поосям». При аксонометрическом проецировании на плоскость чертежа, кромесамого предмета, проецируются оси координат, помогающие производить различные измерения. К его недостаткам относят сложность построения. Аксонометрические изображения обладают большей наглядностью, чем ортогональные проекции, и являются дополнительными к основному проекционному чертежу. На аксонометрическом чертеже нет проецирующих координатных плоскостей, этим обусловлена его большая наглядность. Однопроекционный чертеж, где форма и размеры искажены, но показаны полностью, называется аксонометрическим. Он состоит всегда из одного изображения объекта проецирования.

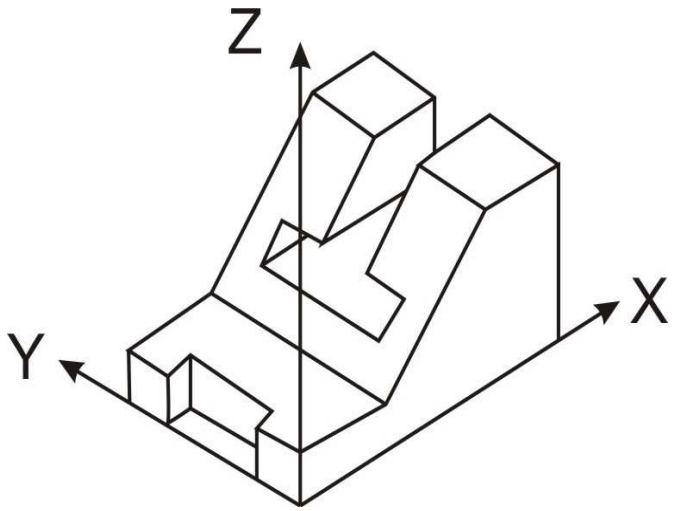

Пример аксонометрической проекции.

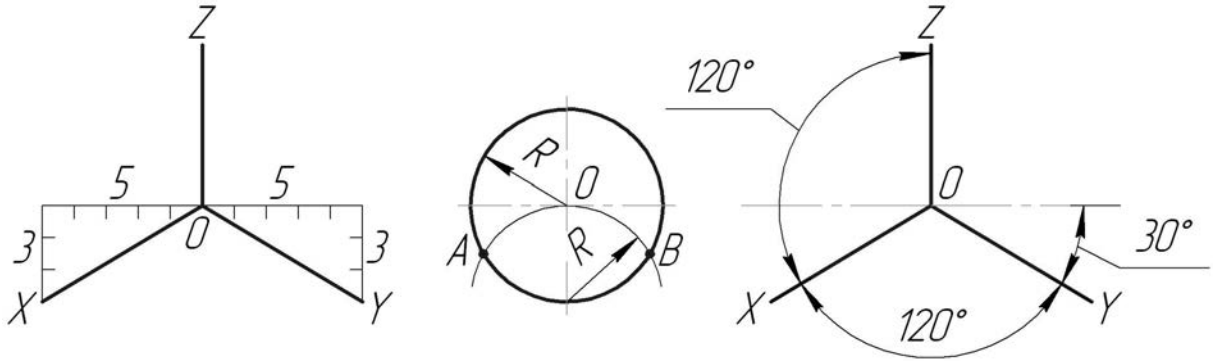

Построение аксонометрических осей изометрической проекции.

2.2.1 Аксонометрическая проекция точки

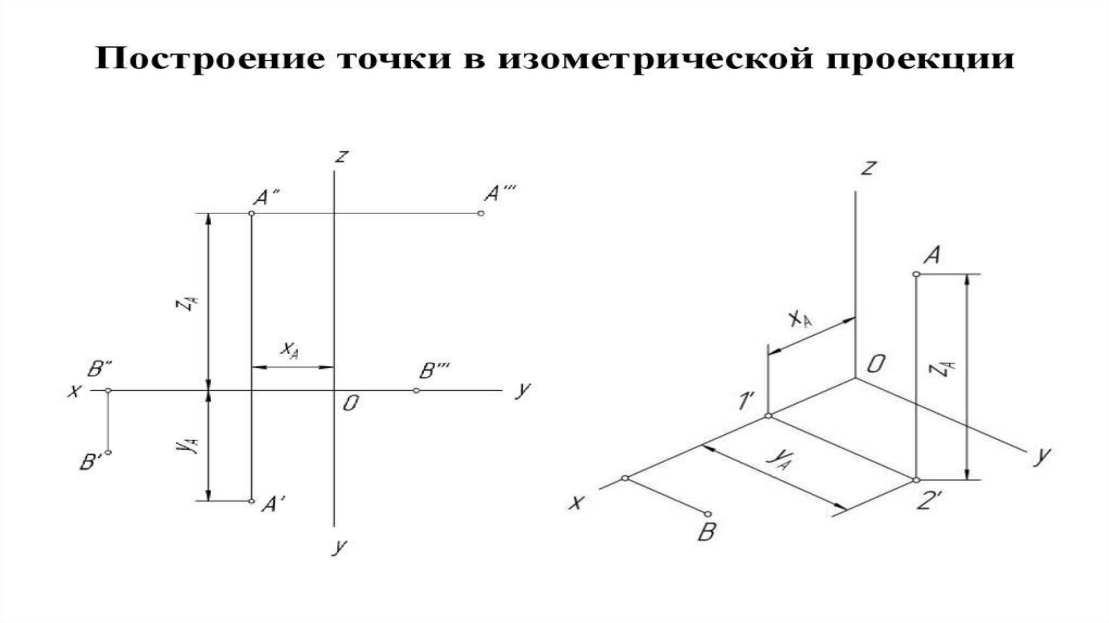

19. Построить изометрические проекции точек (координаты точек задать самостоятельно)

(.) A (; ;);

(.) B (; ;);

(.) C (; ;);

(.) D (; ;).

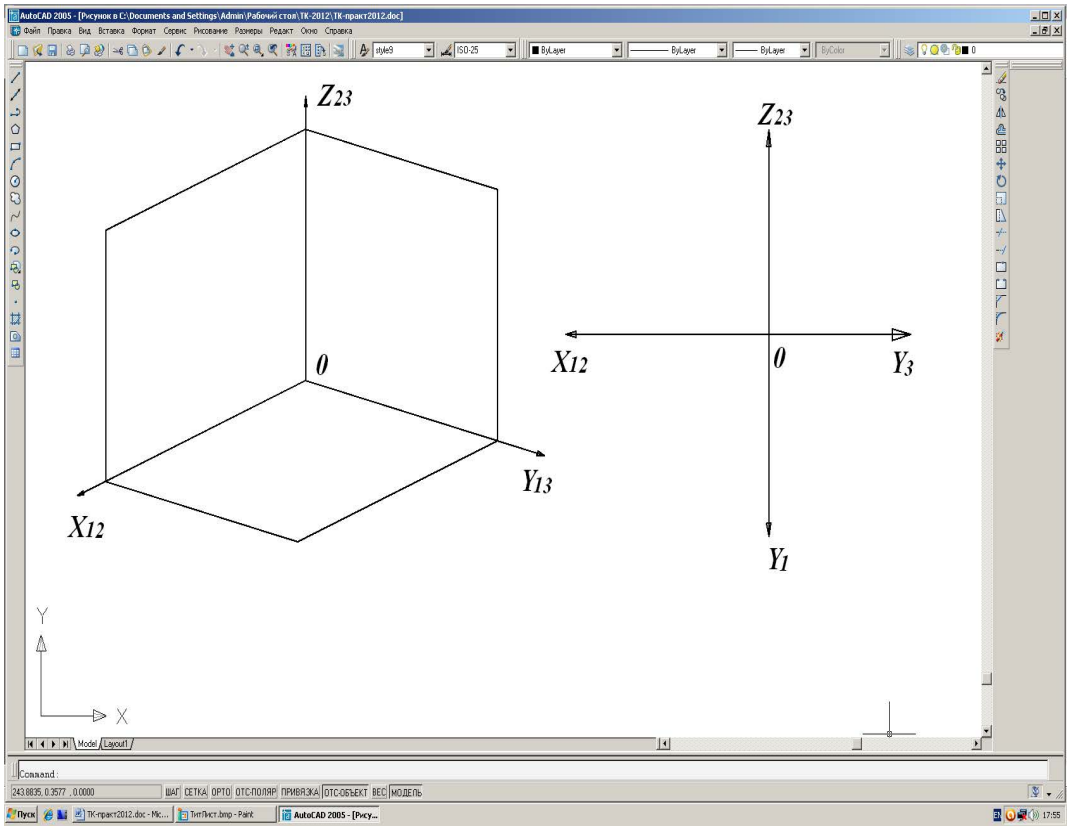

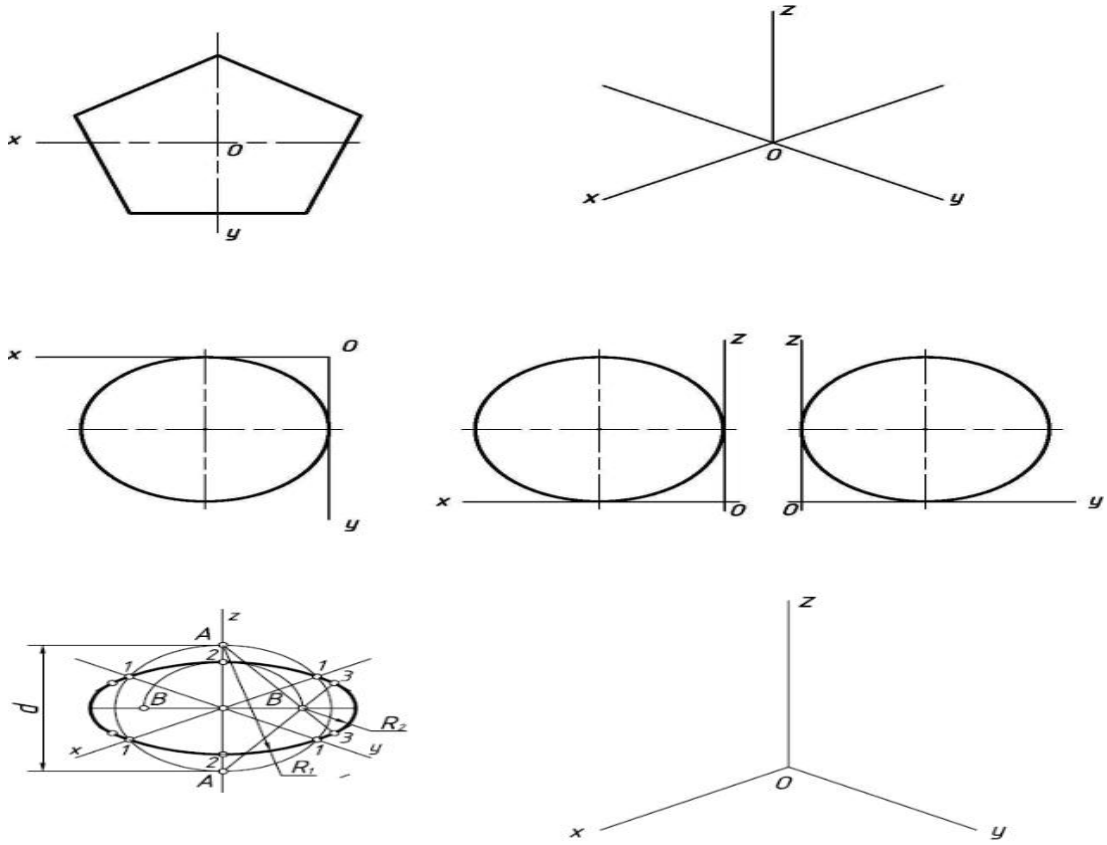

2.2.2Аксонометрическая проекция правильного шестиугольника

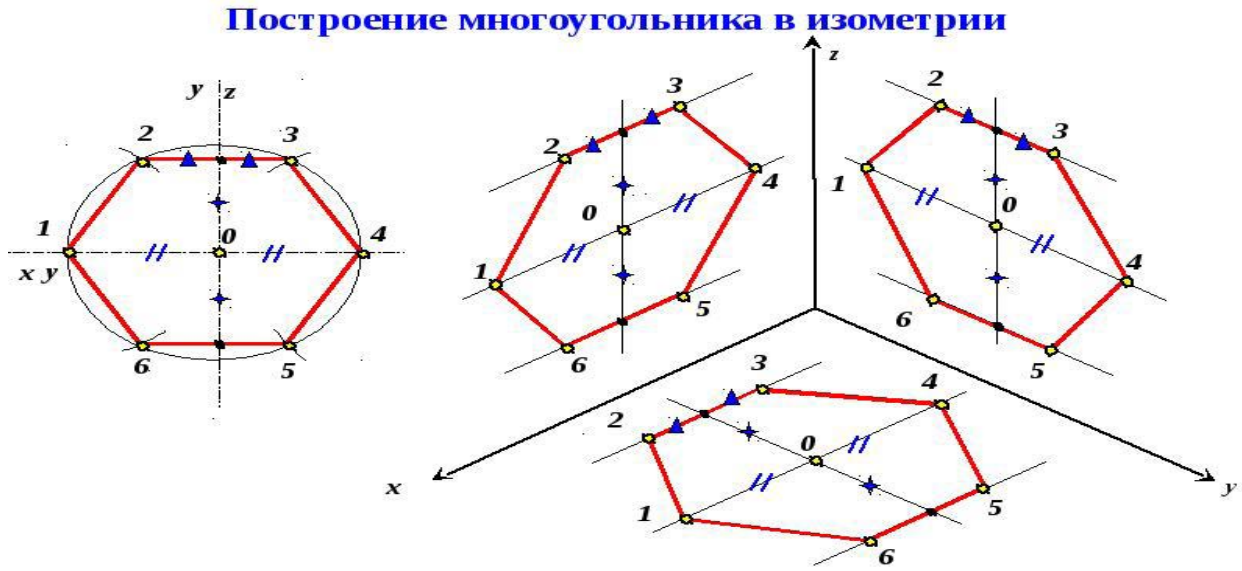

Аксонометрическая проекция правильного шестиугольника.

20. Выполнить изометрическую проекцию правильного шестиугольника, предварительно построив его (40 описанной окружности).

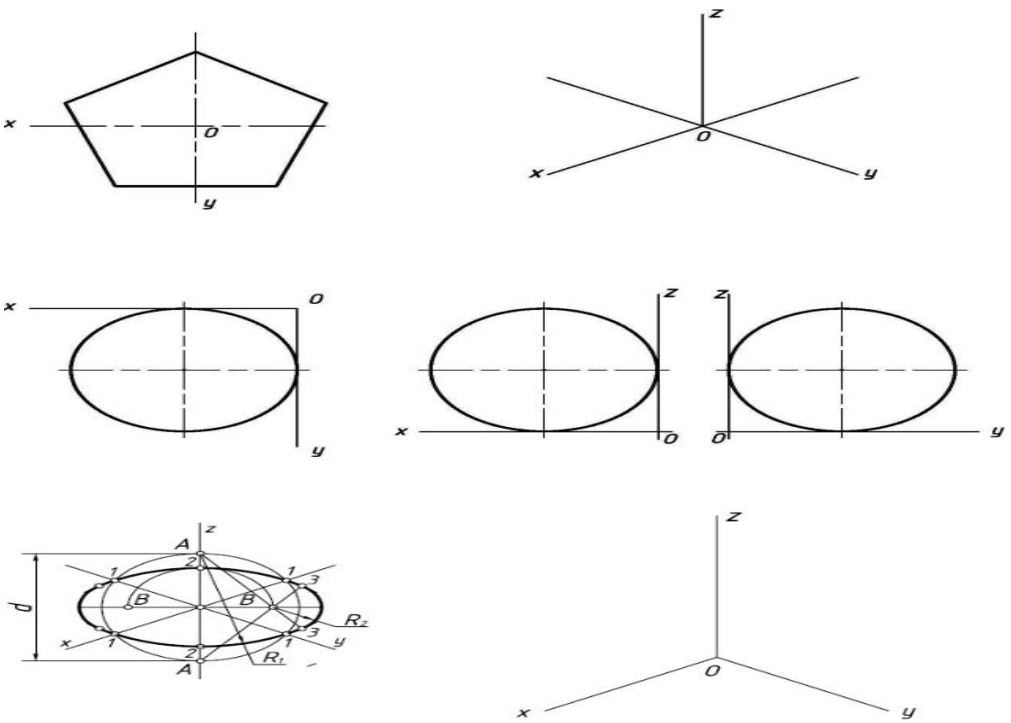

2.2.3 Построение окружности в изометрии

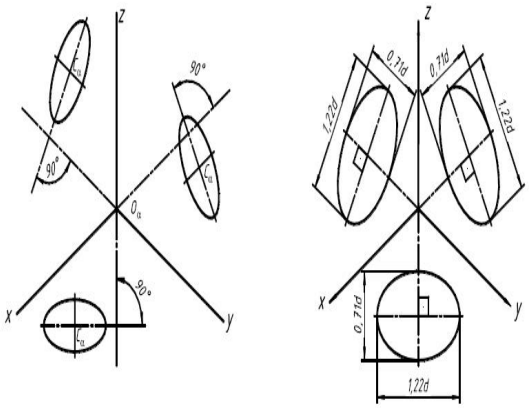

а) б)

Рис. 14. Прямоугольная изометрическая проекции окружности

Построение изометрической проекции окружнисти.

21. Построить аксонометрическую проекцию окружнисти _____в горизонтальной, фронтальной и профильной плоскостях проекций.

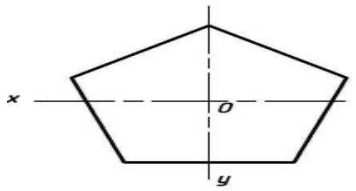

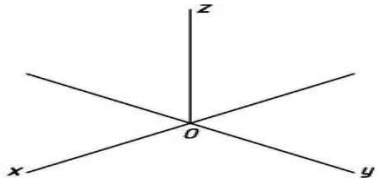

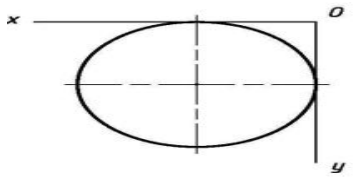

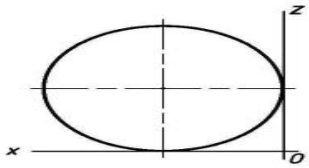

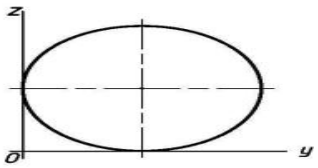

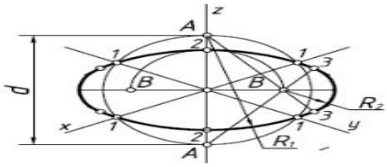

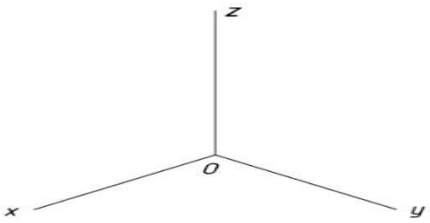

2.2.4 Проекции геометрических тел

Геометрические тела, ограниченные плоскими фигурами многоугольниками, называют многогранниками. Их плоские фигуры называются гранями, а линии их пересечения – ребрами.

Призма и пирамида – многогранники.

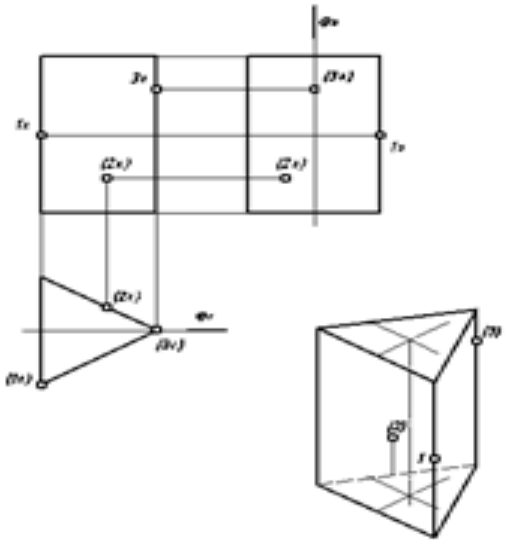

Призма

22. По заданию преподавателя построить комплексный чертеж и аксонометрическую проекцию призмы.

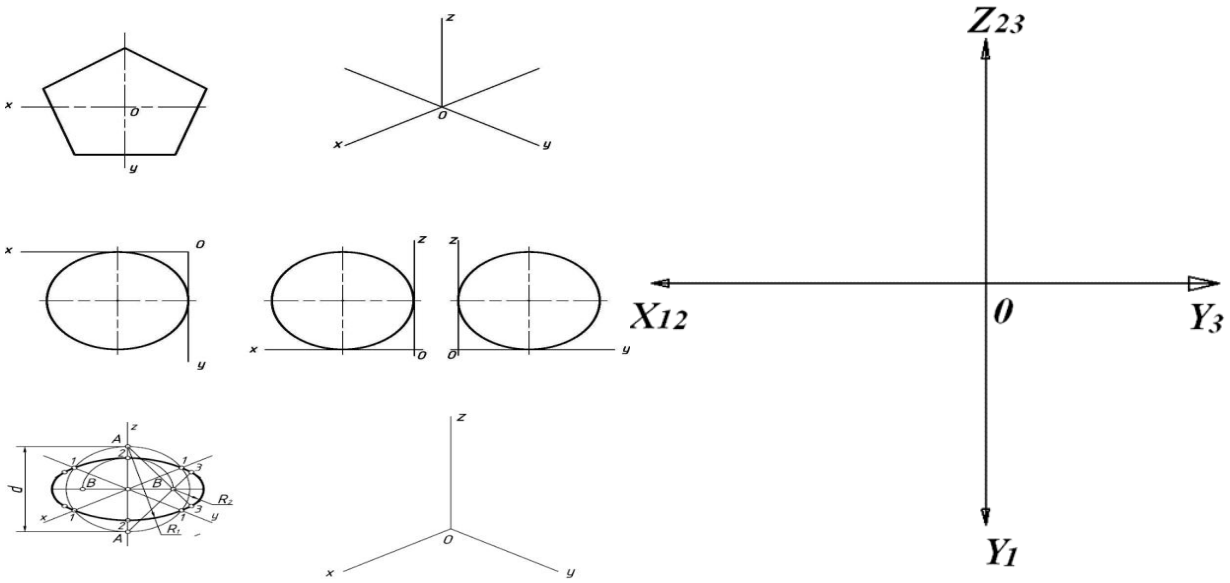

Пирамида.

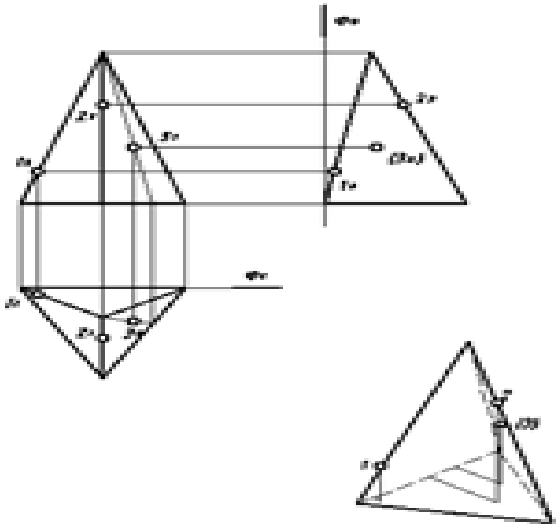

23. По заданию преподавателя построить комплексный чертеж и аксонометрическую проекцию пирамиды.

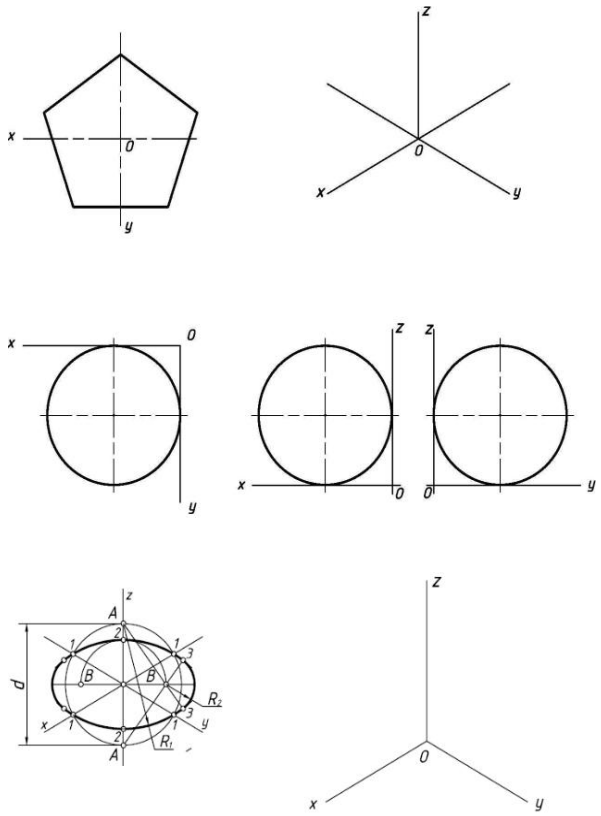

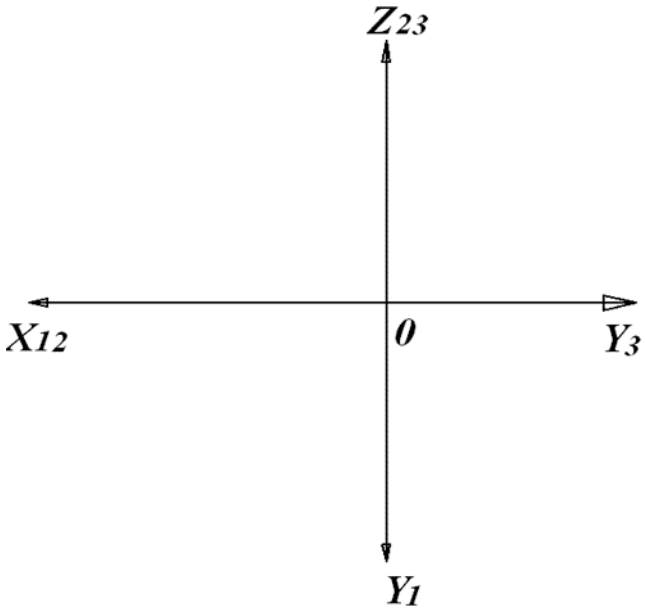

Геометрическое тело цилиндра образуется путем вращения прямоугольника вокруг одной из его сторон, принимаемой за ось вращения. Противоположная сторона прямоугольника (образующая или производящая) образует при вращении боковую поверхность цилиндра; две другие стороны прямоугольника образуют верхнее и нижнее основания цилиндра, являющиеся кругами одного и того же диаметра.

Цилиндр.

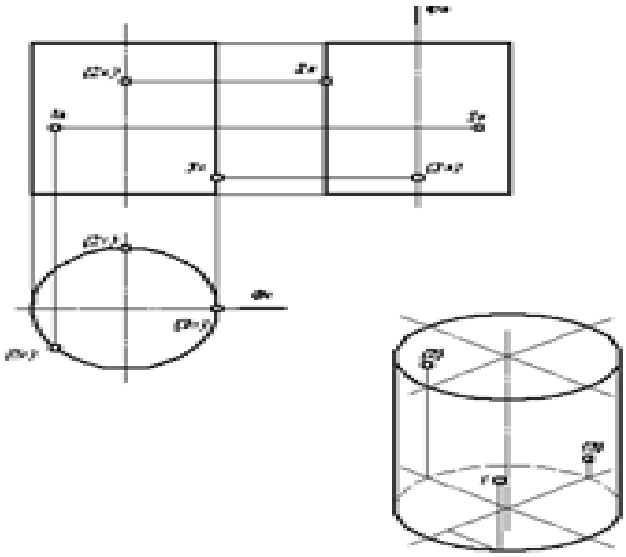

24. По заданию преподавателя построить комплексный чертеж и аксонометрическую проекцию цилиндра.

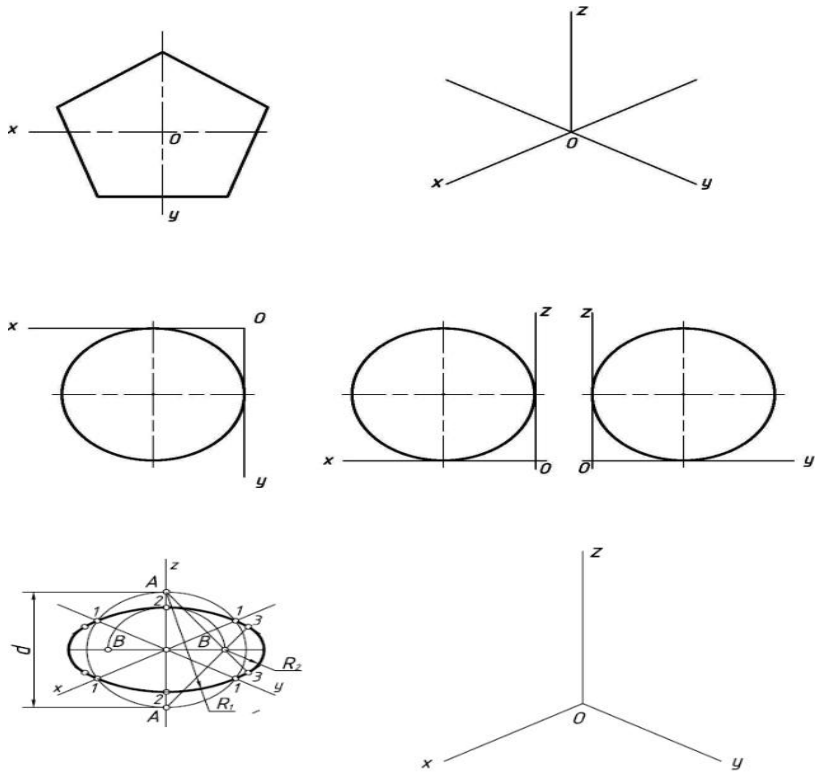

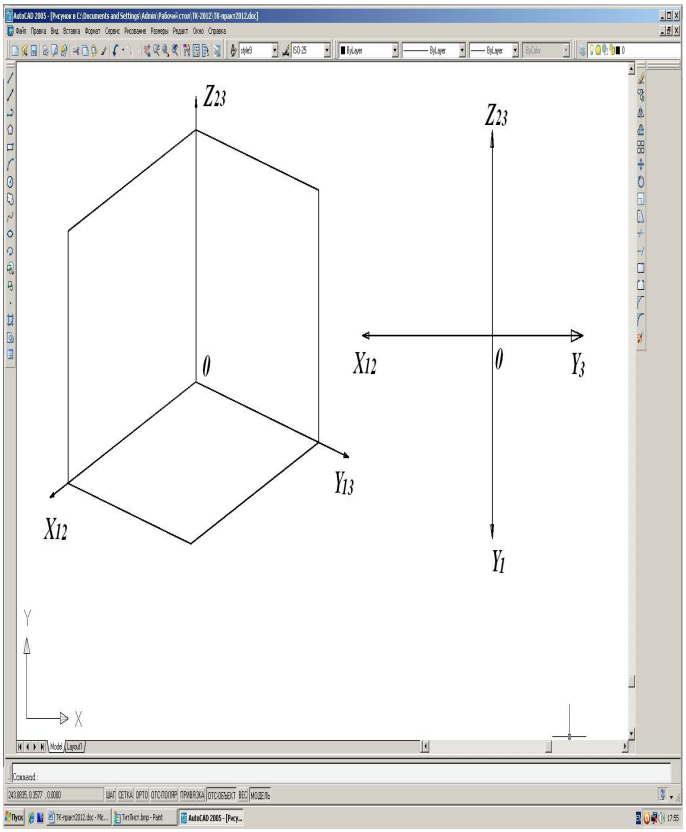
Z23
0
Y13
X12
Z23
X12
0
Y3
Y1

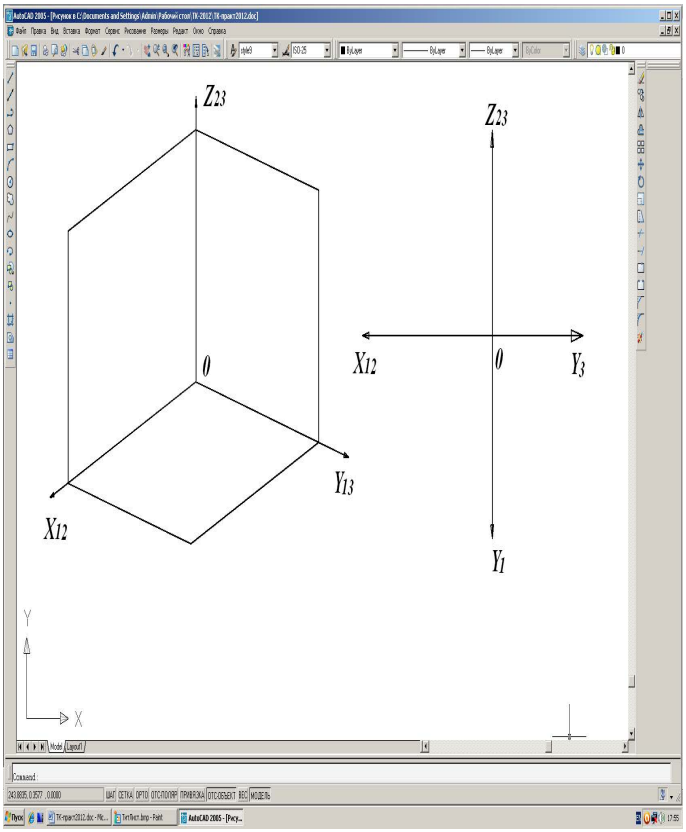
Z23
0
Y13
X12
Z23
X12
0
Y3
Y1

Конус вращения образуется при вращении прямоугольного треугольника вокруг одного из его катетов. Гипотенуза прямоугольного треугольника является при этом образующей конуса. Верхняя точка образующей является вершиной конуса. Второй катет треугольника образует при вращении основание конуса

Конус.

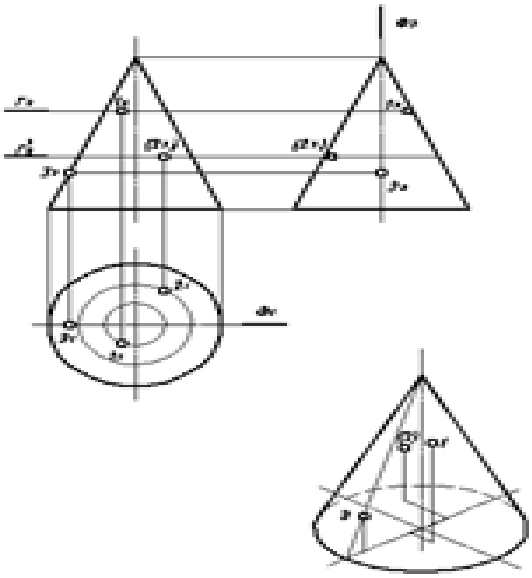

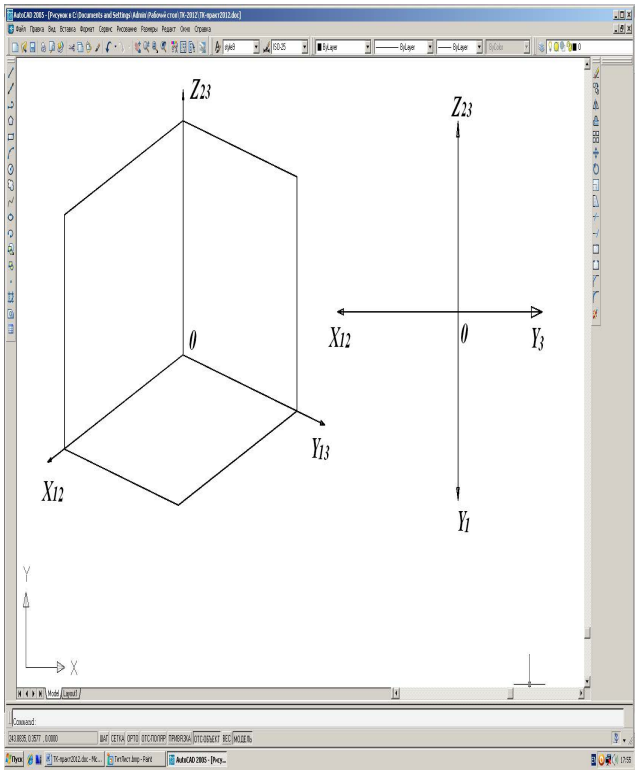

25. По заданию преподавателя построить комплексный чертеж и аксонометрическую проекцию конуса.

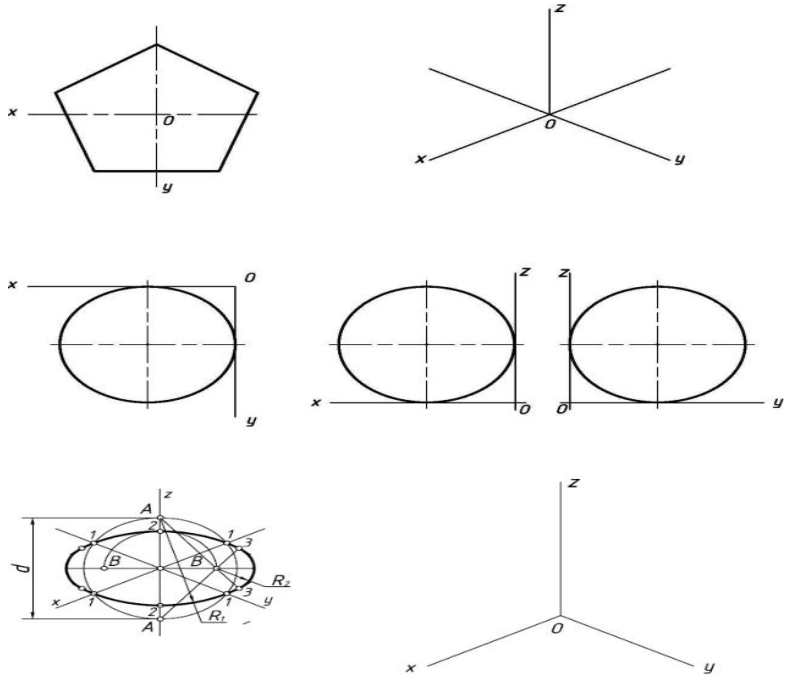

Вопросы для самоконтроля:

1. В чем заключается сущность метода проекций?
2. Что называется комплексным чертежом?
3. Какие координаты определяют положение горизонтальной, фронтальной и профильной проекции точки относительно начала координат?
4. Что является проекцией прямой в общем случае? В частном случае?
5. Дать определение прямой общего положения. Каково соотношение между отрезком прямой общего положения и его проекцией?
6. Дать определение прямых уровня.
7. Дать определение проецирующих прямых.
8. Как на комплексном чертеже определить принадлежит ли точка прямой?
9. Перечислить прямые особого положения в плоскости.
10. Что называется гранной поверхностью?
11. Что называется поверхностью вращения?
12. Назовите методы нахождения точек на поверхностях вращения.
13. Как найти точки, принадлежащие сечению геометрического тела плоскостью?
14. Чем отличаются аксонометрические изображения от ортогональных проекций?

Библиографический список

1. Агеев, В.Н. Электронные издания учебного назначения: концепции, создание, использование : Учебное пособие в помощь авт. и ред. / В.Н. Агеев, Ю.Г. Древе М.: МГУП, 2003. - 236 с.
2. Белкин, А.С. Педагогическая компетентность / А.С. Белкин, В.В. Нестеров. Екатеринбург, 2003.
3. Гордон, В.О. Курс начертательной геометрии / В.О. Гордон, М.А. Семенцов Огиевский. - М.: Наука. — 2003. — 272 с.
4. Корниенко, В.В. Инженерная графика: учеб. пособие /В.В. Корниенко, И.Г. Борисенко; Краснояр. гос.аграр.ун-т.-Красноярск, 2014. – 256с.
5. Миронов, Б.Г., Миронова Р.С. – 6-е изд. – М.: Высш. Ш. – 2007 - 279с.:ил.
6. ЕСКД. Общие правила выполнения чертежей: сб: - М.: Изд-во стандартов, 1991.-160с.

«Передовая практика методической работы по разработке образовательных программ для новых и актуализированных ФГОС СПО с учетом международных требований и профессиональных стандартов»

СБОРНИК ЗАДАНИЙ

для самостоятельной работы

ОП.01. «ИНЖЕНЕРНАЯ ГРАФИКА»

23.00.00 «Техника и технологии наземного транспорта»

Составитель: Реут Г.М.

г. Красноярск, 2018

преподаватель КГБПОУ «Красноярский аграрный техникум»

Актуальность и новизна работы

* **сопровождение формирования профессионального самоопределения обучающихся – актуальная профессиональная задача преподавателя**

* **задания сборника имея различную степень сложности, позволяют составить индивидуальный план самостоятельной работы для каждого обучающегося**

* **индивидуальный учет зоны ближайшего развития в сочетании с созданием ситуации успеха в достижениях мотивирует обучающихся в профессиональном становлении**

Нормативно-правовое основание

* Федеральный государственный образовательный стандарт среднего профессионального образования специальности 23.00.00. «Техника и технологии наземного транспорта»

* Рабочая программа дисциплины ОП.01. «ИНЖЕНЕРНАЯ ГРАФИКА»

* Единая система конструкторской документации (ЕСКД)

Практическая значимость и целевая аудитория

* проработка заданий позволяет освоить правила, определяемые стандартами, что, в свою очередь обеспечит грамотное выполнение расчетно-графических работ, курсовых и дипломных проектов

* приобретая профессиональные знания, навыки, компетенции будущий специалист формирует положительное отношение к выбранной профессиональной деятельности, осмысливая тонкости своей специальности

* обучающиеся специальности 23.00.00. «Техника и технологии наземного транспорта»

Оценка широты возможности внедрения работы

* Сборник заданий может быть рекомендован для самостоятельной работы обучающихся специальностей технической направленности

Основные положения работы

* создание условий эффективного педагогического сопровождения ситуации успеха и повышения мотивации в обучении

* продуктивное освоение правил и положений выполнения чертежей, установленных в стандартах Единой системы конструкторской документации (ЕСКД)

* развитие пространственного мышления и овладения обучающимися чертежом как производственным документом и средством выражения технической мысли

Выводы

* педагогические условия сопровождения становления профессионального самоопределения помогают освоить правила и положения выполнения чертежей, установленных стандартами ЕСКД, что, в свою очередь обеспечивает грамотное выполнение расчетно-графических работ, курсовых и дипломных проектов.

* интериоризация профессиональных знаний, навыков, компетенций мотивируют будущего специалиста глубже осмысливать тонкости своей специальности, формируя положительное отношение к выбранной профессиональной деятельности

Филобок С.С., Методические рекомендации по выполнению внеаудиторной самостоятельной работы обучающихся по дисциплине «Английский язык » по программе подготовки специалистов среднего звена (ППССЗ) специальности: 23.02.04 «Техническая эксплуатация подъёмно-транспортных, строительных, дорожных машин и оборудования» (по отраслям) (базовый уровень) II-IV курс

МИНИСТЕРСТВО ОБРАЗОВАНИЯ МОСКОВСКОЙ ОБЛАСТИ

ГОСУДАРСТВЕННОЕ БЮДЖЕТНОЕ ПРОФЕССИОНАЛЬНОЕ ОБРАЗОВАТЕЛЬНОЕ УЧРЕЖДЕНИЕ МОСКОВСКОЙ ОБЛАСТИ

«ПУШКИНСКИЙ ЛЕСО-ТЕХНИЧЕСКИЙ ТЕХНИКУМ»

МЕТОДИЧЕСКИЕ РЕКОМЕНДАЦИИ ПО ВЫПОЛНЕНИЮ ВНЕАУДИТОРНОЙ САМОСТОЯТЕЛЬНОЙ РАБОТЫ ОБУЧАЮЩИХСЯ

По дисциплине: «АНГЛИЙСКИЙ ЯЗЫК »по программе подготовки специалистов среднего звена (ППССЗ)специальности: 23.02.04 «Техническая эксплуатация подъёмно-транспортных, строительных, дорожных машин и оборудования» (по отраслям) (базовый уровень)

II-IVкурс

Разработчик: Филобок С.С.– преподаватель иностранных языков.
Организация-разработчик: ГБПОУ МО «Пушкинский лесо-техническийтехникум»

г.п. Правдинский
2018-2019 уч.г.

ОДОБРЕНО:
ЦМК укрупненной группы профессий и специальностей СПО
23.00.00 Техника и технологии наземного транспорта
Протокол № 1 от «29» августа 2018г.
Председатель ЦМК _____Королева Т.В.

Методические рекомендации по выполнению внеаудиторной самостоятельной работе по дисциплине «Английский язык» обучающихся разработаны на основе Федерального государственного образовательного стандарта среднего профессионального образования по специальности 23.02.04 «Техническая эксплуатация подъёмно-транспортных, строительных, дорожных машин и оборудования» (по отраслям), укрупненная группа специальности 23.00.00 Техника и технологии наземного транспорта.

Разработчик: Филобок С.С.– преподаватель иностранных языков.
Организация-разработчик: ГБПОУ МО «Пушкинский лесо-техническийтехникум»

СОДЕРЖАНИЕ

1. Пояснительная записка 214
2. Перечень внеаудиторной самостоятельной работы. 215
3. Общие методические рекомендации по выполнению
внеаудиторной самостоятельной работы. 215
4.Оценивание внеаудиторной самостоятельной работы. 256
5. Внеаудиторная самостоятельная работа №1 256
6.Заключение. 277
7. Учебно-методическое и информационное обеспечение. 277

1.ПОЯСНИТЕЛЬНАЯ ЗАПИСКА

Методические указания к выполнению внеаудиторной самостоятельной работы по дисциплине: «Английский язык», предназначены для обучающихся по специальности: 23.02.04 «Техническая эксплуатация подъёмно-транспортных, строительных, дорожных машин и оборудования» (по отраслям) (базовый уровень).

Одной из важнейших проблем, является повышение качества подготовки специалистов. Обучающийся должен не только получать знания по дисциплинам программы, овладевать умениями и навыками использования этих знаний, методами исследовательской работы, но уметь самостоятельно приобретать новые научные сведения. В этой связи все большее значение приобретает самостоятельная работа обучающихся. Организация самостоятельной внеаудиторной работы в процессе обучения в техникуме, формирование умений учебного труда является основой для дальнейшего обучения. Таким образом, обучающиеся должны получить подготовку к последующему самообразованию, а средством достижения этой цели является внеаудиторная самостоятельная работа. Внеаудиторная самостоятельная работа выполняется по заданию преподавателя, но без его непосредственного участия. Объем времени, отведенный на внеаудиторную самостоятельную работу, находит отражение: в рабочем учебном плане; в рабочих программах учебных дисциплин.

Цели и задачи методических указаний:

- оказание помощи обучающимся в выполнении самостоятельной работы по дисциплине: «Английский язык»,
- систематизация и закрепление полученных теоретических знаний и практических умений студентов;
- углубление и расширение теоретических знаний;
- формирование умений использовать различные информационные источники: нормативную, правовую, справочную документацию и специальную литературу; развитие познавательных способностей и активности студентов, творческой инициативы, самостоятельности, ответственности и организованности;
- формирование самостоятельности мышления, способностей к саморазвитию, самосовершенствованию и самореализации;
- развитие исследовательских умений

Данное пособие предусматривает следующие **виды работ:**

- написание эссе, резюме; деловой корреспонденции;
- перевод текстов технической направленности, инструкций,.
- подготовка докладов, рефератов, сообщений;
- создание глоссариев;
- составление опорных конспектов;
- составление монологических и диалогических высказываний;
- выполнение лексических и грамматических упражнений;
- внеаудиторная работа с текстом

Описание каждой самостоятельной работы содержит: тему, цели работы, задания, основной теоретический материал, алгоритм выполнения типовых задач, порядок выполнения работы, формы контроля, требования к выполнению и оформлению заданий. Для получения дополнительной, более подробной информации по изучаемым вопросам, приведено учебно-методическое и информационное обеспечение.

Контроль результатов внеаудиторной самостоятельной работы на учебных заня-

тиях по данному пособию может проходить в устной, письменной или смешанной форме с предоставлением продукта творческой деятельности обучающегося.

2.ПЕРЕЧЕНЬ ВНЕАУДИТОРНОЙ САМОСТОЯТЕЛЬНОЙ РАБОТЫ.

Наименование самостоятельной работы	Объём\ час
Выполнение проекта	3
Проработка конспектов теоретического материала	5
Изготовление визитной и идентификационной карт, резюме, деловое письмо, эссе	3
Чтение текста с полным пониманием прочитанного	5
Перевод спец текстов	7
Выполнение грамматических упражнений	11
Выполнение лексических упражнений	13
Подготовка монолога	3
Подготовка диалога	5
Составить тематический словарь, Выучить новые лексические единицы	21
Подготовка доклада, сообщение	4
Проработка дополнительной литературы	4
Всего	84

3.ОБЩИЕ МЕТОДИЧЕСКИЕ РЕКОМЕНДАЦИИ ПО ВЫПОЛНЕНИЮ ВНЕАУДИТОРНОЙ САМОСТОЯТЕЛЬНОЙ РАБОТЫ.

3.1. Рекомендации для студентовпри работе со словарём по английскому языку.

Приступая к работе со словарём, необходимо прежде всего познакомиться с его структурой. Несмотря на то, что существует множество различных типов словарей, большинство из них состоит из нескольких разделов: предисловие, правила пользования словарём, сведения о фонетической транскрипции, список условных сокращений, алфавит, собственно словарь, приложение. Для успешной работы со словарём необходимы следующие знания и умения:

1) Твердое знание английского алфавита. Слова в словаре расположены строго в алфавитном порядке, последовательность алфавита соблюдается также и внутри слова.

2) Умение поставить слово в исходную форму. Слова в словаре даются в исходной форме:

- существительное – в общем падеже, единственном числе: например, country;
- глагол – в неопределённой форме, т. е. в инфинитиве: например, send;
- прилагательное – в положительной степени: например good;
- наречие – в положительной степени: пример - well. Однако в предложениях слова не всегда стоят в исходной форме, поэтому её необходимо уметь образовывать. Следует помнить:

1) окончание y в конце слова и с предшествующей согласной меняется на i при образовании:

- множественного числа имён существительных: city – cities;
- степеней сравнения прилагательных и наречий: - easy – easier;
- 3-го лица единственного числа в Present Simple: study – studies, а также при образовании Past Simple и Past Participle;

2) в односложных прилагательных и глаголах с кратким гласным при образовании

различных форм конечная согласная удваивается:

big – bigger – biggest;

tostop – stopped;

3) слова, оканчивающиеся на – ing, образованные от глаголов, следует искать в словаре, отбросив окончание –ing:

discovering – ing = discover;

reading – ing = read;

4) для неправильных глаголов формы Past Simple и Past Participle даются в словарях в круглых скобках: take v (took, taken).

3. Знание правил словообразования.

1. Многие новые слова могут быть образованы с помощью префиксов и суффиксов, знание которых значительно облегчает самостоятельную работу над текстом с использованием словаря.

2. Необходимо помнить значения основных префиксов (Таблица 1)

Таблица 1.

Значения основных префиксов

префиксы	значение	Примеры
de-	отрицательное или противоположное значение	merit – заслуга demerit – недостаток
dis-	отрицательное значение	to appear – появляться to disappear – исчезать
in-	не-, без- В словах, начинающихся с букв l, r, m, согласная n в префиксе меняется на начальную букву слова. Если слово начинается с буквы p, то n меняется на m	convenient – удобный inconvenient - неудобный legal – законный illegal – незаконный moral – нравственный immoral – безнравственный resolute – решительный irresolute – нерешительный possible – возможный impossible - невозможный
mis-	неправильно, ложно	to understand – понимать to misunderstand – непонимать
over-	сверх-, над-, пере-, чрезмерно	to estimate – оценивать to overestimate – переоценивать
pre-	до-, перед-, впереди, заранее	historic – исторический prehistoric - доисторический
re-	снова, заново, ещё раз, обратно	to write – писать to rewrite – переписывать
un-	противоположное значение (в глаголах) не-, без-(бес-)	to close – закрывать(ся) to unclose – открывать(ся) to expect – ожидать unexpected – неожиданный real – реальный unreal – нереальный

Наиболее употребляемые суффиксы представлены в Таблице 2.

Суффиксы существительных	
-er, - or	speak**er** - оратор, translat**or** – переводчик
-ment	agree**ment** – соглашение
-ness	busi**ness** – дело
-hood	brother**hood** – братство
-dom	free**dom** – свобода
-ship	partner**ship** – партнёрство, товарищество
Суффиксы прилагательных, наречий	
-less	help**less** – беспомощный
-ful	use**ful** – полезный
-al	form**al** – формальный
-ic	econom**ic** – экономический
-able	understand**able**– понятный
-ive	act**ive** – активный
-ly	quick**ly** - быстро

Умение понимать различные обозначения при словах в словаре. 1) Следует помнить, что каждое слово (в том числе и сложное слово, пишущееся через дефис или раздельно) со всем относящимся к нему материалом, образует самостоятельную словарную статью.

2) При словах иностранного происхождения, сохранивших своё написание и иногда происхождение, даётся указание на происхождение слова. Например: vice versa (лат.)наоборот, напротив. 3) Слова в словаре помечаются сокращениями (Таблица 3).

Таблица 3.

Сокращения

a	adjective	Прилагательное
adv	adverb	Наречие
attr	attributive	атрибутивное употребление (в качестве определения)
cj	conjunction	Союз
etc	et cetera	и так далее
n	noun	Существительное
num	numeral	Числительное
pl	plural	множественное число
p. p.	past participle	причастие прошедшего времени
prep	preposition	Предлог

pron	pronoun	местоимение
sing	singular	единственное число
v	verb	Глагол

Следует помнить, что поиску слова в словаре должен предшествовать анализ предложения.

Чтобы уметь анализировать предложение, необходимо знать:

а) структуру предложения в английском языке;

б) формальные признаки различных частей речи.

Старайтесь избегать следующих ошибок:

1) студенты иногда выписывают из словаря значения слов, даже не прочитав до конца предложение. Такая работа часто оказывается безрезультатной, поскольку выписывается, как правило, лишь первое значение слова, которое может не соответствовать значению слова в данном контексте;

2) некоторые студенты сначала отыскивают значения всех слов, а затем пытаются их соединить. При отсутствии предварительного анализа предложения не получится правильного перевода.

При переводе текста с помощью словаря ПОМНИТЕ:

1. Перевод текста не является переводом всех слов в предложении подряд. Необходимо понять смысл данного предложения.

2. Поискам слова в словаре должно предшествовать определение его грамматической функции в предложении.

3. Не следует брать из словаря первое значение слова, не прочитав всю словарную статью.

4. Если в словаре нет значения слова, соответствующего контексту, следует выбрать наиболее близкий синоним или, исходя из общего содержания, самому подобрать наиболее подходящее значение.

5. Если в словаре нет нужного слова, его значение можно установить по строевым элементам на основе правил английского словообразования.

6. При переводе текстов по специальности старайтесь запоминать встречающиеся в них термины, что в последствии значительно облегчит вашу работу над текстом технической направленности.

Вопросы для самопроверки:

1. Напишите на листе бумаги английский алфавит.

2. Поставьте слова batteries, busier, dries в исходную форму и найдите значение этих слов в словаре.

3. При образовании каких форм окончание y в конце слова и с предшествующей согласной меняется на i?

4. Когда удваивается конечная согласная?

5. Что образует самостоятельную словарную статью?

6. В каких случаях даётся указание на происхождение слова?

3.2. Работа с лексическим материалом.

1. Формы СРС с лексическим материалом:

1) составление собственного словаря в отдельной тетради;

2) составление списка незнакомых слов и словосочетаний по учебным и индивидуальным текстам, по определённым темам;

3) анализ отдельных слов для лучшего понимания их значения;

4) подбор синонимов к активной лексике учебных текстов;

5) подбор антонимов к активной лексике учебных текстов;

6) составление таблиц словообразовательных моделей.

2. Формы контроля СРС с лексическим материалом:

- фронтальный устный опрос лексики на занятиях;
- выборочный индивидуальный устный опрос лексики на занятиях;
- словарный диктант (с английского языка на русский, с русского языка на английский);
- проверка устных лексических заданий и упражнений на занятиях;
- проверка письменных лексических заданий и упражнений преподавателем / студентами.

3. Методические рекомендации по самостоятельной работе с лексикой

1) При составлении списка слов и словосочетаний по какой-либо теме (тексту), при оформлении лексической картотеки или личной тетради- словаря необходимо выписать из англо-русского словаря лексические единицы в их исходной форме, то есть: имена существительные – в именительном падеже единственного числа (целесообразно также указать форму множественного числа, например: shelf - shelves, man - men, text – texts;

глаголы – в инфинитиве (целесообразно указать и другие основные формы глагола – Past и Past Participle, например: teach – taught – taught, read – read – read и т.д.).

2) Заучивать лексику рекомендуется с помощью двустороннего перевода (с английского языка – на русский, с русского языка – на английский) с использованием разных способов оформления лексики (списка слов, тетради-словаря, картотеки).

3) Для закрепления лексики целесообразно использовать примеры употребления слов и словосочетаний в предложениях, а также словообразовательные и семантические связи заучиваемых слов (однокоренные слова, синонимы, антонимы).

Критерии оценивания выполнения лексических упражнений.

Оценка	Лексика	Фонетика и интонация	Правописание
«5»	Обучающийся использует лексику и простые структуры отлично, также использует сложные семантические структуры.	Обучающийся демонстрирует правильное и понятное произношение и ударение.	Обучающийся не допускает ошибки в правописании.
«4»	Обучающийся использует лексику и простые структуры правильно, допускает ошибки при использовании сложных семантических структуры.	Обучающийся демонстрирует правильное и понятное произношение и ударение с некоторыми ошибками, которые редко мешают пониманию.	Обучающийся редко допускает ошибки в правописании, которые не мешают пониманию.
«3»	Обучающийся использует лексику и простые структуры в основном правильно.	Обучающийся демонстрирует часто неправильное и непонятное произношение и ударение, которые иногда мешают пониманию.	Обучающийся допускает ошибки в правописании, которые иногда мешают пониманию.

«2»	Обучающийся использует ограниченную лексику, не соответствующую уровню знания языка, допускает ошибки.	Обучающийся демонстрирует неправильное и непонятное произношение и ударение, которые мешают пониманию.	Обучающийся допускает ошибки в правописании, которые мешают пониманию.

3.3.Методические рекомендации по составлению глоссария профессиональныхтерминов.

Цель работы: систематизация изучаемой профессиональной лексики для дальнейшего использования при чтении и переводе иностранных текстов профессиональной направленности. В результате выполнения внеаудиторной самостоятельной работы обучающийся должен знать:

- значения новых лексических единиц, связанных с тематикой данного этапа и с соответствующими ситуациями общения;

развить способности, необходимые для формирования общих компетенций (ОК 2. Организовывать собственную деятельность, исходя из цели и способов ее достижения, определенных руководителем. ОК 4. Осуществлять поиск информации, необходимой для эффективного выполнения профессиональных задач.)

Рекомендации: Глоссарий — двуязычный словарь, содержащий перечень специализированных терминов, расположенных в строго алфавитном порядке с переводом на другой язык. Глоссарий предоставляет широкому кругу читателей правильный перевод терминов, относящихся к профессиональной сфере.

Как составить глоссарий?

1. Для начала необходимо создать таблицу из трёх столбцов.

№ п/п	EN	RU

2. Далее следует составить список наиболее часто встречающихся профессиональных терминов и занести их в колонку таблицы с названием EN (английский вариант).

3. После этого необходимо найти точный перевод термина на русский язык и занести его в колонку с названием RU (русский вариант) напротив соответствующего термина.

4. Далее все слова в списке необходимо расположить в алфавитном порядке.

При составлении глоссария важно придерживаться следующих правил:

- отобранные термины и лексические единицы должны отражать профиль профессии;
- отобранные термины и лексические единицы должны быть новыми;
- общее количество отобранных терминов за один семестр должно составлять не менее 200 единиц.

Отобранные профессиональные термины необходимо выучить наизусть и сдать на занятии в устной форме.

Формы контроля: оценка глоссария, устный опрос.

Показатели и критерии оценивания самостоятельной работы Критериями для оценивания составленного студентами глоссария являются соответствие терминов профессиональной направленности; полнота глоссария; соблюдение требований при оформлении глоссария.

Оценка «отлично» выставляется, если обучающийся представил глоссарий в вовремя. Оформление глоссария соответствует требованиям. Представлено 200 единиц по специальности. При устном опросе не допускает ошибок при воспроизведении эквивалентов.

Оценка «хорошо» выставляется, если обучающийся представил глоссарий вовремя. Оформление глоссария соответствует требованиям. Представлено 200 единиц по специальности. При устном опросе допускает незначительные ошибки при воспроизведении эквивалентов.

Оценка «удовлетворительно» выставляется, если обучающийся не представил глоссарий вовремя. Оформление не соответствует требованиям. Представлено менее 200 единиц по специальности. При устном опросе испытывает трудности при воспроизведении эквивалентов.

Оценка «неудовлетворительно» выставляется, если обучающийся не представил глоссарий вовремя или представил термины, не относящиеся к выбранной специальности. Не готов к устному опросу.

3.4.Работа с текстом.

1.Формы СРС с текстом:

- анализ лексического и грамматического наполнения текста;
- устный перевод текстов небольшого объема (до 1000 печатных знаков) по краткосрочным заданиям;
- письменный перевод текстов небольшого объема (до 1000 печатных знаков) по краткосрочным заданиям;
- устный перевод текстов по долгосрочным заданиям (домашнее чтение);
- изложение содержания текстов большого объема на русском и иностранном языке (реферирование – на продвинутом этапе обучения).

2. Формы контроля СРС с текстом:

- устный опрос по переводу на занятиях;
- проверка письменных работ по переводу или реферированию текстов;
- устный опрос по реферированию текстов с последующим обсуждением;
- контрольный устный (письменный) перевод текста на занятиях.

3. Методические рекомендации по самостоятельной работе сграмматическим материалом и с текстом

При изучении определенных грамматических явлений английского языка рекомендуется использовать схемы, таблицы из справочников по грамматике и составлять собственные к конкретному материалу, тщательно выполнять устные и письменные упражнения и готовить их к контролю без опоры на письменный вариант, чтобы обеспечить прочное усвоение грамматического материала.

Следует отметить, что английский язык – это язык твёрдого порядка слов в предложении, т. е. каждый член предложения имеет своё определённое место.

Порядок слов в вопросительном предложении отличается от порядка слов в повествовательном предложении. Это отличие заключается в том, что глагол-связка, вспомогательный или модальный глагол, входящий в состав сказуемого, ставится в начале предложения перед подлежащим. Сказуемое, таким образом, расчленяется на две части, отделяемые одна от другой подлежащим:

Is he going to school now? = Он сейчас идёт в школу?

Когда в составе сказуемого повествовательного предложения нет вспомогательного глагола, т. е. когда сказуемое выражено глаголом в Present Indefinite и Past Indefinite, то перед подлежащим ставятся соответственно формы do/does или did, смысловые же глаголы ставятся в форме инфинитива (без частицы to) после подлежащего. Порядок остальных членов предложения остаётся таким же, как и в повествовательном предложении.

Правильное понимание и осмысление прочитанного текста, извлечение информации,

перевод текста базируются на навыках по анализу иноязычного текста, умений извлекать содержательную информацию из форм языка. При работе с текстом на английском языке рекомендуется руководствоваться следующими общими положениями.

4.Основные этапы самостоятельной работы с текстом

Для того, чтобы текст стал реальной и продуктивной основой обучения всем видам речевой деятельности, важно научиться разнообразным манипуляциям с текстом на пред текстовом, текстовом и после текстовом этапах. Знание таких приемов позволяет овладеть навыками и умениями самостоятельной работы с текстом и подготовки речевых высказываний различного типа.

Приемы оперирования с материалом текста и соответствующие упражнения не пред текстовом этапе предназначаются для дифференциации языковых единиц и речевых, образцов их узнавания в тексте и овладение догадкой для формирования навыков вероятностного прогнозирования.

На текстовом этапе предполагается использование различных приемов извлечения информации и трансформации структуры и языкового материала текста. На после текстовом этапе приемы оперирования направлены на выявление основных элементов содержания текста.

5.МУ для организации самостоятельной работы с текстом

1. Прочтите заголовок текста.

2. Выпишите незнакомые слова.

3. Определите по формальным признакам синтаксическую функцию как известных, так и неизвестных вам слов.

4. Сделайте предварительный перевод заглавия, заменяя незнакомые слова неопределенно - личными местоимениями.

5. прочтите текст, определите его тему двумя - тремя словами.

6. Прочтите еще раз первый абзац.

7. Подумайте, встречаются ли в первом абзаце слова заглавия. Помните, что известные слова могут быть представлены синонимами или описательно.

8. Посмотрите, есть ли в абзаце слова, близкие по форме неизвестному слову.

9. Определите, одинаковы ли подлежащее абзаца и подлежащее заголовка.

10. Определите, одинаковы ли сказуемые (дополнения) в абзаце и заголовке.

11. Читайте следующие абзацы, выписывая из них законченные в смысловом плане отрезки, содержащие слова заглавия.

12. Преобразуйте, если необходимо, полученные отрезки в двух- или трехсоставные предложения так, чтобы известные слова выполняли одну и ту же синтаксическую функцию.

13. Сравните главные члены и дополнения в полученных предложениях. Убедитесь в том, что в заглавии было выражено незнакомым вам словом, а в полученных предложениях в роли сказуемого появились слова, известные вам. То же относится к подлежащему и дополнению

6.Памятка по рациональной организации технического перевода:

- текст для перевода следует рассматривать как единое целое;

- начинай перевод с заглавия (названия текста), так как оно выражает основную тему данного текста;

- чтобы понять содержание, прочитай текст целиком, а затем приступай к отдельным его предложениям;

- выполняй первоначальный перевод дословно с тем, чтобы облегчить понимание

смысла текста, затем подбери слова и выражения, наиболее точно передающие мысль первичного материала;

- если после проведённой работы смысл предложения понятен, отредактируй его, прочитай вместе с предшествующими предложениями и, убедившись в правильности смысловой связи, переходи к следующему предложению;

- когда текст переведён полностью, прочитай его весь целиком и внеси необходимые стилистические поправки, заверши работу, убедившись в том что перевод точно передаёт мысль оригинала и соответствует нормам русского технического языка.

Критерии оценивания чтения с пониманием основного содержания прочитанного (ознакомительное).

Оценка «5» ставится обучающемуся, если он понял основное содержание оригинального текста, может выделить основную мысль, определить основные факты, умеет догадываться о значении незнакомых слов из контекста, либо по словообразовательным элементам, либо по сходству с родным языком. Скорость чтения иноязычного текста может быть несколько замедленной по сравнению с той, с которой ученик читает на родном языке. Заметим, что скорость чтения на родном языке у обучающегося разная.

Оценка «4» ставится обучающемуся, если он понял основное содержание оригинального текста, может выделить основную мысль, определить отдельные факты. Однако у него недостаточно развита языковая догадка, и он затрудняется в понимании некоторых незнакомых слов, он вынужден чаще обращаться к словарю, а темп чтения более замедленен.

Оценка «3» ставится обучающемуся, который не совсем точно понял основное содержание прочитанного, умеет выделить в тексте только небольшое количество фактов, совсем не развита языковая догадка.

Оценка «2» выставляется обучающемуся в том случае, если он не понял текст или понял содержание текста неправильно, не ориентируется в тексте при поиске определенных фактов, не умеет семантизировать (понимать значение) незнакомую лексику.

Чтение с полным пониманием содержания (изучающее)

Оценка «5» ставится обучающемуся, когда он полностью понял несложный оригинальный текст (публицистический, научно-популярный; инструкцию или отрывок из туристического проспекта). Он использовал при этом все известные приемы, направленные на понимание прочитанного (смысловую догадку, анализ).

Оценка «4» выставляется обучающемуся, если он полностью понял текст, но многократно обращался к словарю.

Оценка «3» ставится, если обучающийся понял текст не полностью, не владеет приемами его смысловой переработки.

Оценка «2» ставится в том случае, когда текст обучающимся не понят. Он с трудом может найти незнакомые слова в словаре.

Чтение с нахождением интересующей или нужной информации (просмотровое)

Оценка «5» ставится обучающемуся, если он может достаточно быстро просмотреть несложный оригинальный текст (типа расписания поездов, меню, программы телепередач) или несколько небольших текстов и выбрать правильно запрашиваемую информацию.

Оценка «4» ставится обучающемуся при достаточно быстром просмотре текста, но при этом он находит только примерно 2/3 заданной информации.

Оценка «3» выставляется, если обучающийся находит в данном тексте (или данных текстах) примерно 2/3 заданной информации.

Оценка «2» выставляется в том случае, если обучающийся практически не ориентируется в тексте.

Понимание речи на слух

Основной речевой задачей при понимании звучащих текстов на слух является извлечение основной или заданной ученику информации.

Оценка «5» ставится обучающемуся, который понял основные факты, сумел выделить отдельную, значимую для себя информацию (например, из прогноза погоды, объявления, программы радио и телепередач), догадался о значении части незнакомых слов по контексту, сумел использовать информацию для решения поставленной задачи (например найти ту или иную радиопередачу).

Оценка «4» ставится обучающемуся, который понял не все основные факты. При решении коммуникативной задачи он использовал только 2/3 информации.

Оценка «3» свидетельствует, что обучающийся понял только 50 % текста. Отдельные факты понял неправильно. Не сумел полностью решить поставленную перед ним коммуникативную задачу.

Оценка «2» ставится, если обучающийся понял менее 50 % текста и выделил из него менее половины основных фактов. Он не смог решить поставленную перед ним речевую задачу.

Критерии оценивания выполнения заданий по чтению.

Чтение с пониманием основного содержания осуществляется на несложных аутентичных текстах с ориентацией на выделенное в программе предметное содержание, включающих некоторое количество незнакомых слов. Объем текстов для чтения – 600-700 слов.

Чтение с выборочным пониманием нужной или интересующей информации осуществляется на несложных аутентичных текстах разных жанров и предполагает умение просмотреть текст или несколько коротких текстов и выбрать информацию, которая необходима или представляет интерес для учащихся. Объем текста для чтения — около 350 слов.

Чтение с полным пониманием осуществляется на несложных аутентичных текстах, построенных в основном на изученном языковом материале, с использованием различных приемов смысловой переработки текста (языковой догадки, выборочного перевода) и оценки полученной информации. Объем текста для чтения - около 500 слов.

Оценка	Навыки чтения (скорость, произношение)	Понимание содержание текста	Выход на говорение
«5»	Обучающийся умеет выявить буквенно-звуковые соответствия в языке, узнает устные с образцы слов в тексте. Чтение выразительное (достаточно беглое, быстрое, правильное произношение) Отсутствовали ошибки, искажающие смысл и понимание слов, или они были незначительны (1-4)	Обучающийся понял содержание текста (согласно вида чтения), успешно выполняет все задания, направленные на проверку понимания содержания текста. У него развита языковая догадка, и он не затрудняется в понимании некоторых незнакомых слов и не испытывает необходимость обращаться к словарю (1-2 раза)	Обучающийся может ответить на дополнительные вопросы учителя, высказать и подтвердить свою точку зрения согласно теме текста, используя дополнительные факты.

«4»	Обучающийся умеет выявить буквенно-звуковые соответствия в языке, узнает устные с образцы слов в тексте. Чтение выразительное, но недостаточно беглое, быстрое, правильное произношение) Допускаются ошибки, не искажающие смысл и понимание слов (5-8)	Обучающийся понял содержание текста (согласно вида чтения) за исключением деталей и частностей, не влияющих на понимание содержания всего текста, выполняет задания, направленные на проверку понимания содержания текста, используя сам текст. У него недостаточно развита языковая догадка, и он затрудняется в понимании некоторых незнакомых слов и испытывает необходимость обращаться к словарю.	Обучающийся может ответить на дополнительные вопросы учителя, но недостаточно логично высказать свою точку зрения согласно теме текста, используя факты текста и свои примеры.
«3»	Обучающийся умеет выявить буквенно-звуковые соответствия в языке, узнает устные с образцы слов в тексте. Чтение не выразительное, недостаточно беглое, быстрое, правильное произношение. Допускаются ошибки, среди которых встречались и такие, которые искажают смысл и понимание слов (9-13)	Обучающийся неточно понял содержание текста (согласно вида чтения), сумел выделить небольшое количество фактов, выполняет не все задания, направленные на проверку понимания содержания текста, только с опорой на текст. У него совсем не развита языковая догадка, и он не сумел догадаться о значении некоторых незнакомых слов и многократно обращается к словарю.	Обучающийся может ответить на дополнительные вопросы учителя, но нелогично высказывает свою точку зрения согласно теме текста, не может ее подтвердить фактами.
«2»	Обучающийся не может прочитать предложенный отрывок текста. При попутке чтения допускаются грубые многочисленные ошибки(свыше 15), нарушающие смысл и понимание слов. Чтение текста производится только при посторонней помощи.	Обучающейся не понял содержание текста, не может ориентироваться в тексте и выделять факты, подробности для выполнения заданий по проверке понимания содержания текста.	Обучающийся не может ответить на дополнительные вопросы учителя, не высказывает свою точку зрения согласно теме текста.

3.5. Составление доклада

Довольно часто встречающейся формой творческой работы в учебных заведениях является доклад. Доклад - вид самостоятельной научно - исследовательской работы, где автор раскрывает суть исследуемой проблемы; приводит различные точки зрения, а также собственные взгляды на нее. Различают устный и письменный доклад (по содержанию близкий к реферату).

Можно выделить следующие этапы работы над докладом:

1. Подбор и изучение основных источников по теме (рекомендуется использовать не менее 8 - 10 источников).

2. Составление библиографии.

3. Обработка и систематизация материала. Подготовка выводов, обобщений и тезисов выступления.

4. Разработка плана доклада.

5. Написание, заучивание, запоминание текста доклада.

6. Публичное выступление с результатами исследования.

7.Обсуждение доклада.

8.Оценивание доклада

В работе над докладом соединяются три качества исследователя:

- умение провести исследование,
- умение преподнести результаты слушателям,
- умение квалифицированно ответить на вопросы.

Отличительной чертой доклада является научный, академический стиль, т.е. совершенно особый способ подачи текстового материала, наиболее подходящий для написания учебных и научных работ. Данный стиль определяет следующие нормы:

предложения могут быть длинными и сложными;

часто употребляются слова иностранного происхождения, различные термины;

употребляются вводные конструкции типа «по всей видимости», «на наш взгляд»;

авторская позиция должна быть как можно менее выражена, то есть должны отсутствовать местоимения «я», «моя (точка зрения)».

Общая структура доклада может быть следующей:

- Формулировка темы исследования (должна быть не только актуальной, но и оригинальной, интересной по содержанию.
- Актуальность исследования (чем интересно направление исследований, в чем заключается его важность, какие ученые работали в этой области, каким вопросам в данной теме уделялось недостаточное внимание, почему учащимся выбрана именно эта тема).
- Цель работы (в общих чертах соответствует формулировке темы исследования и может уточнять ее).
- Задачи исследования (конкретизируют цель работы, «раскладывая» ее на составляющие).
- Гипотеза (научно обоснованное предположение о возможных результатах исследовательской работы, формулируется в том случае, если работа носит экспериментальный характер).
- Методика проведения исследования (подробное описание всех действий, связанных с получением результатов).
- Результаты исследования (краткое изложение новой информации, которую получил исследователь в процессе наблюдения или эксперимента, при изложении результатов желательно давать четкое и немногословное истолкование новым фактам, полезно привести основные количественные показатели и продемонстрировать их на используемых в процессе доклада графиках и диаграммах).
- Выводы исследования (умозаключения, сформулированные в обобщенной, конспективной форме, они кратко характеризуют основные полученные результаты и выявленные тенденции, выводы желательно пронумеровать: обычно их не более 4 или 5).

Подбор источников и литературы

Под «источниками» подразумеваются законы, различные нормативные документы и др., а под «литературой» – книги, монографии, публикации в периодической печати.

Сбор данных и их анализ могут быть структурированы по источникам или разделам будущего доклада/реферата. Итак, при работе с литературой необходимо определить:

- источники данных, необходимых для работы (справочники и/или специальная литература);

- какие данные по степени их уместности и достоверности подходят для этого доклада/реферата, какой объем данных необходим;

- каким образом представить имеющиеся сведения и свои выводы, как следует расположить в докладе/реферате факты и их анализ, образуя его четкую и логичную структуру;

-каким образом проводить анализ собранной информации.

Работа с выбранными источниками и литературой

Работу с источниками надо начинать с изучения наиболее важных и актуальных научных работ и научных текстов (книг, статей, диссертаций и других научных исследований) по теме доклада/реферата:

а) ознакомление с материалами, вышедшими в последние годы (в них, как правило, дается обзор публикаций по проблеме и имеется библиография);

б) ознакомление с материалами, опубликованными в более раннее время;

в) ознакомление с публикациями в периодической печати;

г) использование компьютерных источников информации (необходимо так же акцентировать внимание на соблюдении авторских прав при заимствовании информации);

д) составление библиографии;

е) ведение записей, в которых фиксируется материал по какому-либо отдельному вопросу из различных источников;

ж) формирование понятийного аппарата (составление словарей терминов);

з) ксерокопирование необходимых материалов.

Систематизация и анализ материала

На данном этапе необходимо проанализировать, какие из утверждений носят проблематичный, гипотетический характер, и уловить скрытые вопросы.

Понятно, что умение таким образом работать с текстом приходит далеко не сразу. Наилучший способ научиться выделять главное в тексте, улавливать проблематичный характер утверждений, давать оценку авторской позиции – это сравнительное чтение, в ходе которого обучающийся знакомится с различными мнениями по одному и тому же вопросу, сравнивает весомость и доказательность аргументов сторон и делает вывод о наибольшей убедительности той или иной позиции.

Вполне возможно, что в процессе чтения литературы и осмысления проблемной ситуации выяснится необходимость по-новому сформулировать тему исследования, развернуть свой проект в несколько иной плоскости. Это вполне допустимо и свидетельствует о самостоятельном, творческом подходе к исследованию. Кроме того, уточнение проблемы может происходить на всех стадиях разработки доклада/реферата. Даже выбор определений может заставить дать несколько иное освещение проблематики, внести коррективы в задачи.

Данный этап работы завершается созданием конспектов, фиксирующих основные тезисы и аргументы. Здесь важно помнить, что конспекты пишутся на одной стороне листа, с полями и достаточным для исправления и ремарок межстрочным расстоянием. Эти пра-

вила соблюдаются для удобства редактирования. Если в конспектах приводятся цитаты, то непременно должно быть дано указание на источник: автор, название, выходные данные, номер страницы.

К оформлению доклада предъявляются следующие требования:

- Титульный лист
- Оглавление (в нем последовательно указываются названия пунктов доклада, указываются страницы, с которых начинается каждый пункт).
- Введение (формулируется суть исследуемой проблемы, обосновывается выбор темы, определяются ее значимость и актуальность, указываются цель и задачи доклада, дается характеристика используемой литературы)
- Основная часть (каждый раздел ее доказательно раскрывает исследуемый вопрос)
- Заключение (подводятся итоги или делается обобщенный вывод по теме доклада)
- Список литературы.

Критерии оценивания доклада

Критерии	Показатели
1.Новизна текста доклада Макс. - 20 баллов	- актуальность проблемы и темы; - новизна и самостоятельность в постановке проблемы, в формулировании нового аспекта выбранной для анализа проблемы; - наличие авторской позиции, самостоятельность суждений.
2. Степень раскрытия сущности проблемы Макс. - 30 баллов	- соответствие плана теме доклада; - соответствие содержания теме и плану доклада; - полнота и глубина раскрытия основных понятий проблемы; - обоснованность способов и методов работы с материалом; - умение работать с литературой, систематизировать и структурировать материал; - умение обобщать, сопоставлять различные точки зрения по рассматриваемому вопросу, аргументировать основные положения и выводы.
3. Обоснованность выбора источников Макс. - 20 баллов	- круг, полнота использования литературных источников по проблеме; - привлечение новейших работ по проблеме (журнальные публикации, материалы сборников научных трудов и т.д.). - правильное оформление ссылок на используемую литературу;
4. Соблюдение требований к оформлению Макс. - 15 баллов	- грамотность и культура изложения; - владение терминологией и понятийным аппаратом проблемы; - соблюдение требований к объему доклада; - культура оформления: выделение абзацев.
5. Грамотность Макс. - 15 баллов	- отсутствие орфографических и синтаксических ошибок, стилистических погрешностей; - отсутствие опечаток, сокращений слов, кроме общепринятых; - литературный стиль.

Оценивание доклада:

Доклад оценивается по 100 балльной шкале, балы переводятся в оценки успеваемости следующим образом:

- 86 – 100 баллов – «отлично»;
- 70 – 75 баллов – «хорошо»;

• 51 – 69 баллов – «удовлетворительно;
• мене 51 балла – «неудовлетворительно».

Баллы учитываются в процессе текущей оценки знаний программного материала.

3.6.Методические рекомендации по выполнению проектов.

В основе метода проектов лежит развитие познавательных навыков учащихся, умений самостоятельно конструировать свои знания, умений ориентироваться в информационном пространстве, развитие критического и творческого мышления.

Метод проектов - это из области дидактики, частных методик, если он используется в рамках определенного предмета.

Метод - это дидактическая категория. Это совокупность приемов, операций овладения определенной областью практического или теоретического знания, той или иной деятельности. Это путь познания, способ организации процесса познания. Поэтому, если мы говорим о методе проектов, то имеем в виду именно способ достижения дидактической цели через детальную разработку проблемы (технологию), которая должна завершиться вполне реальным, осязаемым практическим результатом, оформленным тем или иным образом. Дидакты, педагоги обратились к этому методу, чтобы решать свои дидактические задачи.

В основу метода проектов положена идея, составляющая суть понятия «проект», его прагматическая направленность на результат, который можно получить при решении той или иной практически или теоретически значимой проблемы. Этот результат можно увидеть, осмыслить, применить в реальной практической деятельности. Чтобы добиться такого результата, необходимо научить детей или взрослых студентов самостоятельно мыслить, находить и решать проблемы, привлекая для этой цели знания из разных областей, умения прогнозировать результаты и возможные последствия разных вариантов решения, умения устанавливать причинно-следственные связи.

Метод проектов всегда ориентирован на самостоятельную деятельность учащихся - индивидуальную, парную, групповую, которую учащиеся выполняют в течение определенного отрезка времени. Этот метод органично сочетается с групповыми (collaborative orcooperativelearning) методами. Метод проектов всегда предполагает решение какой-то проблемы. Решение проблемы предусматривает, с одной стороны, использование совокупности, разнообразных методов, средств обучения, а с другой, предполагает необходимость интегрирования знаний, умений применять знания из различных областей науки, техники, технологии, творческих областей. Результаты выполненных проектов должны быть, что называется, «осязаемыми», т.е., если это теоретическая проблема, то конкретное ее решение, если практическая - конкретный результат, готовый к использованию (на уроке, в школе, в реальной жизни). Если говорить о методе проектов как о педагогической технологии, то эта технология предполагает совокупность исследовательских, поисковых, проблемных методов, творческих по самой своей сути.

Проекты классифицируются по доминирующей в проекте деятельности учащихся:

- информационные проекты
- исследовательские проекты
- практико-ориентированные проекты
- ролевой проект
- творческий проект

На практике все пять перечисленных направлений деятельности учащихся реализу-

ются в каждом проекте.

Требования к использованию метода проектов:

1. Наличие значимой в исследовательском, творческом плане проблемы/задачи, требующей интегрированного знания, исследовательского поиска для ее решения (например, исследование демографической проблемы в разных регионах мира; создание серии репортажей из разных концов земного шара по одной проблеме; проблема влияния кислотных дождей на окружающую среду, пр.).

2. Практическая, теоретическая, познавательная значимость предполагаемых результатов (например, доклад в соответствующие службы о демографическом состоянии данного региона, факторах, влияющих на это состояние, тенденциях, прослеживающихся в развитии данной проблемы; совместный выпуск газеты, альманаха с репортажами с места событий; охрана леса в разных местностях, план мероприятий, пр.);

3. Самостоятельная (индивидуальная, парная, групповая) деятельность учащихся.

4. Структурирование содержательной части проекта (с указанием поэтапных результатов).

5. Использование исследовательских методов, предусматривающих определенную последовательность действий:

- определение проблемы и вытекающих из нее задач исследования (использование в ходе совместного исследования метода «мозговой атаки», «круглого стола»);
- выдвижение гипотез их решения;
- обсуждение методов исследования (статистических методов, экспериментальных, наблюдений, пр.);
- обсуждение способов оформление конечных результатов (презентаций, защиты, творческих отчетов, просмотров, пр.).
- сбор, систематизация и анализ полученных данных;
- подведение итогов, оформление результатов, их презентация;
- выводы, выдвижение новых проблем исследования.

Типология проектов:

1. Доминирующая в проекте деятельность: исследовательская, поисковая, творческая, ролевая, прикладная (практико-ориентированная), ознакомительно-ориентировочная, пр. (исследовательский проект, игровой, практико-ориентированный, творческий);

2. Предметно-содержательная область: моно проект (в рамках одной области знания), межпредметный проект;

3. Характер координации проекта: непосредственный (жесткий, гибкий), скрытый (неявный, имитирующий участника проекта, характерно для телекоммуникационных проектов);

4. Характер контактов (среди участников одной школы, класса, города, региона, страны, разных стран мира);

5. Количество участников проекта;

6. Продолжительность проекта.

В соответствии с методом, доминирующем в проекте, можно выделить следующие типы проектов:

Исследовательские. Такие проекты требуют хорошо продуманной структуры, обозначенных целей, актуальности предмета исследования для всех участников, социальной значимости, соответствующих методов, в том числе экспериментальных и опытных работ, методов обработки результатов. Эти проекты полностью подчинены логике исследования и имеют структуру, приближенную или полностью совпадающую с подлинным научным

исследованием. Этот тип проектов предполагает аргументацию актуальности взятой для исследования темы, формулирование проблемы исследования, его предмета и объекта, обозначение задач исследования в последовательности принятой логики, определение методов исследования, выдвижение гипотез решения обозначенной проблемы, разработку путей ее решения, в том числе экспериментальных, опытных, обсуждение полученных результатов, выводы, оформление результатов исследования, обозначение новых проблем для дальнейшего развития исследования.

Творческие. Следует оговориться, то проект всегда требует творческого подхода, и в этом смысле любой проект можно назвать творческим. Но при определении типа проекта выделяется доминирующий аспект. Творческие проекты предполагают соответствующее оформление результатов. Такие проекты, как правило, не имеют детально проработанной структуры совместной деятельности участников, вначале она только намечается и далее развивается, подчиняясь жанру конечного результата. Таким результатом могут быть: совместная газета, сочинение, видеофильм, спектакль, игра, праздник, экспедиция и т.п. Однако оформление результатов проекта требует четко продуманной структуры в виде сценария видеофильма или спектакля, программы праздника, плана сочинения, статьи, репортажа и так далее, дизайна и рубрик газеты, альманаха, альбома и прочего.

Ролевые, игровые. В таких проектах структура также только намечается и остается открытой до завершения работы. Участники принимают на себя определенные роли, обусловленные характером и содержанием проекта. Это могут быть литературные персонажи или выдуманные герои, имитирующие социальные или деловые отношения, осложняемые придуманными участниками ситуациями. результаты этих проектов либо намечаются в начале их выполнения, либо вырисовываются лишь в самом конце. Степень творчества здесь очень высокая, но доминирующим видом деятельности все-таки является ролево-игровая.

Ознакомительно-ориентировочные (информационные). Этот тип проектов изначально направлен на сбор информации о каком-то объекте, явлении: предполагается ознакомление участников проекта с этой информацией, ее анализ и обобщение фактов, предназначенных для широкой аудитории. Такие проекты, так же как и исследовательские, требуют хорошо продуманной структуры, возможности систематической коррекции по ходу работы.

Структура подобного проекта может быть обозначена следующим образом: цель проекта, его актуальность, источники информации, проведение «мозговой атаки», обработка информации (анализ, обобщение, сопоставление с известными фактами, аргументированные выводы), результат (статья, реферат, доклад, видео и прочее), презентация, такие проекты часто интегрируются с исследовательскими проектами и становятся их органичной частью, модулем.

Практико-ориентированные (прикладные). Эти проекты отличает четко обозначенный с самого начала результат деятельности его участников. Причем этот результат обязательно ориентирован на социальные интересы самих участников. Такой проект требует тщательно продуманной структуры, даже сценария всей деятельности его участников с определением функций каждого из них, четких выводов, то есть оформления результатов проектной деятельности и участия каждого в оформлении конечного продукта. Здесь особенно важна хорошая организация координационной работы в плане поэтапных обсуждений, корректировки совместных и индивидуальных усилий, в организации презентации полученных результатов и возможных способов их внедрения в практику, а также систематической внешней оценки проекта.

Реализация метода проектов и исследовательского метода на практике ведет к изменению позиции учителя. Из носителя готовых знаний он превращается в организатора познавательной, исследовательской деятельности своих учеников. Изменяется и психологический климат в классе, так как учителю приходится переориентировать свою учебно-воспитательную работу и работу учащихся на разнообразные виды самостоятельной деятельности учащихся, на приоритет деятельности исследовательского, поискового, творческого характера.

Отдельно следует сказать о необходимости организации внешней оценки проектов, поскольку только таким образом можно отслеживать их эффективность, сбои, необходимость своевременной коррекции. Характер этой оценки в большой степени зависит как от типа проекта, так и от темы проекты (его содержания), условий проведения. Если это исследовательский проект, то он с неизбежностью включает этапность проведения, причем успех всего проекта во многом зависит от правильно организованной работы на отдельных этапах.

Структура проекта:

Следует остановиться и на общих подходах к структурированию проекта:

Начинать следует всегда с выбора темы проекта, его типа, количества участников.

Далее преподавателю необходимо продумать возможные варианты проблем, которые важно исследовать в рамках намеченной тематики. Сами же проблемы выдвигаются учащимися с подачи преподавателем (наводящие вопросы, ситуации, способствующие определению проблем, видеоряд с той же целью, т.д.). Здесь уместна «мозговая атака» с последующим коллективным обсуждением.

Распределение задач по группам, обсуждение возможных методов исследования, поиска информации, творческих решений.

Самостоятельная работа участников проекта по своим индивидуальным или групповым исследовательским, творческим задачам.

Промежуточные обсуждения полученных данных в группах (на уроках или на занятиях в научном обществе, в групповой работе в библиотеке, медиатеке, пр.).

Защита проектов, оппонирование:

- коллективное обсуждение;
- экспертиза;
- результаты внешней оценки;
- выводы.

Этапы проектной деятельности:

Этапы	Задачи	Деятельность учащихся	Деятельность преподавателя
1. Погружение в проект	Определение темы, целей и задач, типа проекта, количества участников. Выбор рабочей группы	Обсуждают (или предлагают) тему, цели и задачи проекта. Вживаются в ситуацию, выдвигают (с подачи учителя) проблемы («мозговой штурм» с последующим коллективным обсуждением). Уточняют информацию	Мотивирует учащихся. Формулирует и объясняет цели и задачи проекта. Продумывает возможные варианты проблем в рамках намеченной тематики, подводит учащихся к самостоятельному определению проблемы проекта. Наблюдает

2. Организация деятельности	Анализ проблемы. Определение источников необходимой информации. Выбор методов исследования. Распределение ролей в группе. Определение критериев оценки результатов работы над проектом. Выбор формы презентации проекта. Планирование работы по решению задач проекта по группам	Уточняют информацию. Формируют состав группы и распределяют роли в группах. Осуществляют планирование работы в группах. Выбирают форму презентации. Предлагают и обосновывают свои критерии оценки работы над проектом. Консультируются с учителем	Предлагает возможные варианты состава групп и распределение ролей в группах. При необходимости помогает учащимся в анализе, поиске источников информации, планировании, выборе форм презентации и т.д. Консультирует учащихся (по их просьбе). Наблюдает
3. Осуществление деятельности	Выполнение проекта	Активно и самостоятельно работают над выполнением проекта в соответствии со своей ролью и сообща (в соответствии с планом работы). «Добывают» недостающие знания. Консультируются с учителем. Участвуют в промежуточных обсуждениях полученных данных в группах (на уроках, занятиях в научном обществе, в библиотеке и т.д.). Оформляют проект. Ведут подготовку к защите проекта, участвуют в коллективном самоанализе	Консультирует учащихся по необходимости. Ненавязчиво контролирует деятельность школьников. Наблюдает
4. Защита проекта	Подготовка доклада, обоснование процесса проектирования, объяснение полученных результатов. Защита проекта. Анализ достигнутых результатов, причин успехов и неудач. Оценка результатов	Защищают проект (демонстрируют понимание проблемы, целей и задач проекта, умение планировать и осуществлять деятельность, найденный способ решения проблемы, умение аргументировать свои выводы и оппонировать). Участвуют в коллективном анализе и оценке результатов проекта	Участвует в коллективном анализе и оценке результатов работы над проектом. Обобщает полученные результаты. Подводит итоги работы

Оценка проекта:

Результаты проектной деятельности часто отождествляются лишь с выполненным про-

ектом. На самом деле при использовании метода проектов существует другой, не менее важный результат. Это педагогический эффект вовлечения учащихся в процесс самостоятельного «добывания знаний» и их применения (мотивация, рефлексия, умение делать выбор, планировать, анализировать и оценивать результаты собственной деятельности). Однако этот результат часто остается вне сферы внимания учителя, он оценивает лишь сам проект. Очевидно, учителю целесообразно делать краткие резюме в ходе наблюдений за работой каждого из школьников, это позволит ему быть более объективным при защите проекта.

Выполненный проект как вторая часть результата должен оцениваться тремя экспертами: самим учащимся или группой (самооценка), учителем и одноклассниками. Таким образом, выставляются три оценки и высчитывается среднеарифметическая величина.

Примерные параметры внешней оценки проекта:

- Значимость и актуальность выдвинутых проблем, адекватность их изучаемой тематике;
- реальность, практическая направленность и значимость работы
- корректность используемых методов исследования и методов обработки получаемых результатов;
- необходимая и достаточная глубина проникновения в проблему, привлечение знаний из других областей;
- соответствие содержания целям, задачам и теме проекта;
- логичность и последовательность изложения;
- четкость формулировок, обобщений, выводов;
- аргументированность предлагаемых решений, подходов, выводов;
- коллективный характер принимаемых решений (при групповой проекте); стилистическая и языковая культура изложения;
- полнота библиографии;
- наличие собственных взглядов на проблему и выводов;
- активность каждого участника проекта в соответствии с его индивидуальными возможностями;
- характер общения и взаимопомощи, взаимодополняемости участников проекта;
- доказательность принимаемых решений, умение аргументировать свои заключения, выводы;
- умение отвечать на вопросы оппонентов, лаконичность и аргументированность ответов каждого члена группы;
- перспектива доработки (потенциал);
- эстетика оформления результатов проведенного проекта;
- соответствие оформления проекта стандартным требованиям.

Критерии оценки защиты проекта:

- Качество доклада: композиция, полнота представления работы, подходов, результатов; его объем;
- объем и глубина знаний по теме, эрудиция, межпредметные связи;
- культура речи;
- чувство времени;
- использование наглядных средств;
- умение удерживать внимание аудитории;
- умение отвечать на вопросы: полнота, аргументированность, корректность в дис-

куссии;

- готовность к дискуссии;
- доброжелательность, контактность.

Критерии оценки проекта

Баллы	Критерии оценки
«5»	1. Содержание: коммуникативная задача решена полностью. 2. организация работы: высказывание логично, использованы средства логической связи, соблюден формат высказывания и текст поделен на абзацы. 3. лексика: лексика соответствует поставленной задаче и требованиям данного года обучения. 4. грамматика: использованы разнообразные грамматические конструкции в соответствии с поставленной задачей и требованиям данного года обучения языку, грамматические ошибки либо отсутствуют, либо не препятствуют решению коммуникативной задачи. 5. Орфография и пунктуация: орфографические ошибки отсутствуют, соблюдены правила пунктуации: предложения начинаются с заглавной буквы, в конце предложения стоит точка, вопросительный или восклицательный знак, а также соблюдены основные правила расстановки запятых.
«4»	1. Содержание: коммуникативная задача решена полностью. 2. организация работы: высказывание логично, использованы средства логической связи, соблюден формат высказывания и текст поделен на абзацы. 3. лексика: лексика соответствует поставленной задаче и требованиям данного года обучения. Но имеются незначительные ошибки. 4. грамматика: использованы разнообразные грамматические конструкции в соответствии с поставленной задачей и требованиям данного года обучения языку, грамматические ошибки незначительно препятствуют решению коммуникативной задачи. 5. Орфография и пунктуация: незначительные орфографические ошибки, соблюдены правила пунктуации: предложения начинаются с заглавной буквы, в конце предложения стоит точка, вопросительный или восклицательный знак, а также соблюдены основные правила расстановки запятых.
«3»	1. Содержание: Коммуникативная задача решена, 2. организация работы: высказывание нелогично, неадекватно использованы средства логической связи, текст неправильно поделен на абзацы, но формат высказывания соблюден. 3. лексика: местами неадекватное употребление лексики. 4. грамматика: имеются грубые грамматические ошибки. 5. Орфография и пунктуация: незначительные орфографические ошибки, не всегда соблюдены правила пунктуации: не все предложения начинаются с заглавной буквы, в конце не всех предложений стоит точка, вопросительный или восклицательный знак, а также не соблюдены основные правила расстановки запятых.

1. Содержание: Коммуникативная задача не решена.

2. организация работы: высказывание нелогично, не использованы средства логической связи, не соблюден формат высказывания, текст не поделен на абзацы.

3. лексика: большое количество лексических ошибок.

«2» 4. грамматика: большое количество грамматических ошибок.

5. Орфография и пунктуация: значительные орфографические ошибки, не соблюдены правила пунктуации: не все предложения начинаются с заглавной буквы, в конце не всех предложений стоит точка, вопросительный или восклицательный знак, а также не соблюдены основные правила расстановки запятых.

3.7. Методические рекомендации по составлению презентаций в Microsoft PowerPoint

Презентация дает возможность наглядно представить инновационные идеи, разработки и планы. Учебная презентация представляет собой результат самостоятельной работы студентов, с помощью которой они наглядно демонстрируют материалы публичного выступления перед аудиторией.

Компьютерная презентация – это файл с необходимыми материалами, который состоит из последовательности слайдов. Каждый слайд содержит законченную по смыслу информацию, так как она не переносится на следующий слайд автоматически в отличие от текстового документа. Студенту – автору презентации, необходимо уметь распределять материал в пределах страницы и грамотно размещать отдельные объекты. В этом ему поможет целый набор готовых объектов (пиктограмм, геометрических фигур, текстовых окон и т.д.).

Бесспорным достоинством презентации является возможность при необходимости быстро вернуться к любому из ранее просмотренных слайдов или буквально на ходу изменить последовательность изложения материала. Презентация помогает самому выступающему не забыть главное и точнее расставить акценты.

Одной из основных программ для создания презентаций в мировой практике является программа Power Point компании Microsoft.

Структура презентации

Удерживать активное внимание слушателей можно не более 15 минут, а, следовательно, при среднем расчете времени просмотра – 1 минута на слайд, количество слайдов не должно превышать 15-ти.

Первый слайд презентации должен содержать тему работы, фамилию, имя и отчество исполнителя, номер учебной группы, а также фамилию, имя, отчество, должность и ученую степень преподавателя.

На втором слайде целесообразно представить цель и краткое содержание презентации.

Последующие слайды необходимо разбить на разделы согласно пунктам плана работы.

На заключительный слайд выносится самое основное, главное из содержания презентации.

Рекомендации по оформлению презентаций в Microsoft Power Point

Для визуального восприятия текст на слайдах презентации должен быть не менее 18 пт, а для заголовков – не менее 24 пт.

Макет презентации должен быть оформлен в строгой цветовой гамме. Фон не должен быть слишком ярким или пестрым. Текст должен хорошо читаться. Одни и те же элементы на разных слайдах должен быть одного цвета.

Пространство слайда (экрана) должно быть максимально использовано, за счет,

например, увеличения масштаба рисунка. Кроме того, по возможности необходимо занимать верхние ¾ площади слайда (экрана), поскольку нижняя часть экрана плохо просматривается с последних рядов.

Каждый слайд должен содержать заголовок. В конце заголовков точка не ставится. В заголовках должен быть отражен вывод из представленной на слайде информации. Оформление заголовков заглавными буквами можно использовать только в случае их краткости.

На слайде следует помещать не более 5-6 строк и не более 5-7 слов в предложении. Текст на слайдах должен хорошо читаться.

При добавлении рисунков, схем, диаграмм, снимков экрана (скриншотов) необходимо проверить текст этих элементов на наличие ошибок. Необходимо проверять правильность написания названий улиц, фамилий авторов методик и т.д.

Нельзя перегружать слайды анимационными эффектами – это отвлекает слушателей от смыслового содержания слайда. Для смены слайдов используйте один и тот же анимационный эффект.

Порядок и принципы выполнения компьютерной презентации

Перед созданием презентации необходимо четко определиться с целью, создаваемой презентации, построить вступление и сформулировать заключение, придерживаться основных этапов и рекомендуемых принципов ее создания.

Основные этапы работы над компьютерной презентацией:

1. Спланируйте общий вид презентации по выбранной теме, опираясь на собственные разработки и рекомендации преподавателя.
2. Распределите материал по слайдам.
3. Отредактируйте и оформите слайды.
4. Задайте единообразный анимационный эффект для демонстрации презентации.
5. Распечатайте презентацию.
6. Прогоните готовый вариант перед демонстрацией с целью выявления ошибок.
7. Доработайте презентацию, если возникла необходимость.

Основные принципы выполнения и представления компьютерной презентации

- помните, что компьютерная презентация не предназначена для автономного использования, она должна лишь помогать докладчику во время его выступления, правильно расставлять акценты;
- не усложняйте презентацию и не перегружайте ее текстом, статистическими данными и графическими изображениями;
- Не читайте текст на слайдах. Устная речь докладчика должна дополнять, описывать, но не пересказывать, представленную на слайдах информацию;
- дайте время аудитории ознакомиться с информацией каждого нового слайда, а уже после этого давать свои комментарии показанному на экране. В противном случае внимание слушателей будет рассеиваться;
- делайте перерывы. Не следует торопиться с демонстрацией последующего слайда. Позвольте слушателям подумать и усвоить информацию;
- предложите раздаточный материал в конце выступления, если это необходимо. Не делайте этого в начале или в середине доклада, т.к. все внимание должно быть приковано к вам и к экрану;

- обязательно отредактируйте презентацию перед выступлением после предварительного просмотра (репетиции).

Критерии оценивания презентаций в Microsoft Power Point

MS PowerPoint	2 балл	Примечание
Prezi	4 балла	Выполняется на сайте prezi.com либо самостоятельно, либо на основе шаблонов.
Объем (не более 7 слайдов)		
Наличие грамотно оформленного титульного листа	1 балл	Написана тема, указаны авторы презентации, имя учителя, класс
5 слайдов	4 балла	Требования к слайду: - каждый слайд должен содержать как минимум единицу информации, то есть должен быть СОДЕРЖАТЕЛЬНЫМ и по этому компоненту не повторять другие слайды. - Слайд в PowerPoint не может быть представлен только картинкой. Должны присутствовать и изображение, и текст - Слайд не должен быть перегружен текстом.
6 слайдов	5 баллов	
7 слайдов	8 баллов	
Логика построения	До 3 баллов	Изложение должно быть логичным и совпадать с изображением либо текстом на слайдах
Содержание	До 10 баллов	Оценка зависит от глубины раскрытия темы: поверхностно либо с деталями, с указанием примеров

3.8.Структура письма на английском языке

Что требуется в письме	Рекомендации	Примеры
Адрес Address	Адрес, того кто пишет письмо указывается в правом верхнем углу. В принятом в Великобритании порядке: номер квартиры, корпуса, дома, улица, почтовый индекс, страна · Слова Flat, Block, Street, Avenue, Prospect пишутсзаглавнойбуквы Можно пользоваться общепринятыми сокращениями, которые тоже пишут с заглавной буквы (Fl, Apt, St, Ave, Pr)	(полный) Flat 4 Block 3 17 Specialistov St. Kinel-Cherkassy 446351 Russia (краткий) Kinel-Cherkassy Russia
Дата Date	Под адресом дата (пропустив строку) Можно писать цифрами или буквами. Названия месяцев пишут с заглавной буквы. В зависимости от задания (адресата) можно писать британский вариант: дата/ месяц/ год или американский вариант: месяц / дата / год	Saturday, November1st, 2013 1 November 2013

Обращение Greeting	Письмо начинается с обращения, после которого ставят запятую, (с новой строки, пропустив строку)	Dear Mary, Dear Mr. Smith, My darling,
Начало письма Introduction	В начале письма автор приглашает гостей. Не забудьте указать цель приглашения, дату, время .	Come to our lunch to meet our mutual friends on Saturday, November 17th at 7 p.m.
Основная часть письма Main Body	Выберите вежливую форму обращения	• Could you come for…on… • What about coming … • We`d like you to…. • We`d like to invite you to… for… • …. Requests the pleasure of your company at …on ….at…
Конец письма Conclusion	В конце письма автор употребляет вежливые фразы, напоминая о приглашении .(с новой строки, пропустив строку)	• I do hope you`ll join us; • I am looking forward to seeing you; • I am looking forward to meeting you; • Do try to be there.
Завершающая фраза письма Ending	Эта фраза зависит от степени близости автора и адресата, после неё всегда ставится запятая. (с новой строки, пропустив строку)	Yours, Ann. Yours sincerely, Kate. Much love, … Yours truly, … Lots of love from …
Подпись автора	Личные письма подписывают без указания фамилии (с новой строки, пропустив строку)	Ann, David

Рекомендации по составлению Резюме на английском языке по теме собеседование

Приступая к составлению резюме, помните, что оно должно быть достаточно подробным, и в то же время кратким (не более 1 страницы). Форма его произвольна, однако вы должны представить в нем ваши личные, образовательные и профессиональные данные. Резюме обычно содержит следующую информацию:

Name имя
Address адрес
Telefone телефон
Fax факс
E-Mail адрес электронной почты
Date of Birth дата рождения
Place of Birth место рождения
Nationality национальность
Marital status семейное положение
Ojective цель (т.е. должность, на которую вы претендуете)
Education образование
Employment history опыт работы
Languages языки, которыми владеете
Hobby and Interests увлечения и интересы

Образец резюме на английском языке

CV

Accountant, Finance Controller Resume

Objective

Personal Data (Личныеданные)

Charles Accountant

Address: Accountant street 1, Dallas, USA

Phone number: 00 Country-code 999 8888 777

E-mail: charles.accountant@domain.com

Date of Birth: 1965-08-27

Status: Male

Education

London University, Faculty of Finance, Tax and Accounting 1988 - 1993

Specialization: Company Finance, Controlling, Accounting, Finance Audit, Taxation

Thesis: International Company Accounting in Europe and in USA, US GAP and IFR methodology

Courses

International business, taxes, duties and statistical reporting in USA (Auditor Lectures), 2008

International business, taxes, duties and statistical reporting in EWE (Auditor Lectures), 2008

VAT TAX (VAT Lectures), 2006

Double-entry Bookkeeping (Lectors of Bookkeeping), 2005

IFRS - Accounting in Europe (EU-Acc), 2005

US-GAP (GAP Training), 2006, 2004, 2002

Internal Finance Audit (PPRE), 2006

Finance Controlling (PPRE), 2004

Chief accountant, Management Training, 2007

Employment history (Трудовойстаж)

Bank of Dallas, finance department 2006 - today

Chief accountant, finance controller

(accounting, final account, financial statements, payroll, financial controlling, financial reporting, tax consulting, tax declaration /VAT, Income tax, Road tax/))

Accounting, Audit and TAXs 2004 - 2006

Senior Accountant, Team Leader Accounting

(financial accounting and managerial accounting, responsibility for overall bookkeeping including all necessary statements, VAT TAX declaration

QWSO International 2002 - 2004

Senior Accountant, Finance Auditor

(bookkeeping, TAXs, financial audit, support to Finance Director

Skills

Languages: English (Native), Portugal, Russian (beginner)

PC Skills:

Oracle Application R.11, SAP/R3, BAAN IV, JBA System 21, BPCS Client/Server, MS

Excel - expert

MS Word, MS Outlook, MS PowerPoint, Internet – user

Критерии оценки творческих письменных работ

(письма, сочинения, эссе, проектные работы, в т.ч. в группах)

Оценка «5»

1. Содержание: коммуникативная задача решена полностью.

2. Организация работы: высказывание логично, использованы средства логической связи, соблюден формат высказывания и текст поделен на абзацы.

3. Лексика: лексика соответствует поставленной задаче и требованиям данного года обучения.

4. Грамматика: использованы разнообразные грамматические конструкции в соответствии с поставленной задачей и требованиям данного года обучения языку, грамматические ошибки либо отсутствуют, либо не препятствуют решению коммуникативной задачи.

5. Орфография и пунктуация: орфографические ошибки отсутствуют, соблюдены правила пунктуации: предложения начинаются с заглавной буквы, в конце предложения стоит точка, вопросительный или восклицательный знак, а также соблюдены основные правила расстановки запятых.

Оценка «4»

1. Содержание: коммуникативная задача решена полностью.

2. Организация работы: высказывание логично, использованы средства логической связи, соблюден формат высказывания и текст поделен на абзацы.

3. Лексика: лексика соответствует поставленной задаче и требованиям данного года обучения. Но имеются незначительные ошибки.

4. Грамматика: использованы разнообразные грамматические конструкции в соответствии с поставленной задачей и требованиям данного года обучения языку, грамматические ошибки незначительно препятствуют решению коммуникативной задачи.

5. Орфография и пунктуация: незначительные орфографические ошибки, соблюдены правила пунктуации: предложения начинаются с заглавной буквы, в конце предложения стоит точка, вопросительный или восклицательный знак, а также соблюдены основные правила расстановки запятых.

Оценка «3»

1. Содержание: Коммуникативная задача решена,

2. Организация работы: высказывание нелогично, неадекватно использованы средства логической связи, текст неправильно поделен на абзацы, но формат высказывания соблюден.

3. Лексика: местами неадекватное употребление лексики.

4. Грамматика: имеются грубые грамматические ошибки.

5. Орфография и пунктуация: незначительные орфографические ошибки, не всегда соблюдены правила пунктуации: не все предложения начинаются с заглавной буквы, в конце не всех предложений стоит точка, вопросительный или восклицательный знак, а также не соблюдены основные правила расстановки запятых.

Оценка «2»

1. Содержание: Коммуникативная задача не решена.

2. Организация работы: высказывание нелогично, не использованы средства логической связи, не соблюден формат высказывания, текст не поделен на абзацы.

3.Ллексика: большое количество лексических ошибок.

4. Грамматика: большое количество грамматических ошибок.

5. Орфография и пунктуация: значительные орфографические ошибки, не соблюдены правила пунктуации: не все предложения начинаются с заглавной буквы, в конце не всех предложений стоит точка, вопросительный или восклицательный знак, а также не соблюдены основные правила расстановки запятых.

3.9. Методические указания при составлении диалогов .

В процессе подготовки к выполнению диалога внимательно изучите его содержательное наполнение, определите конкретную ситуацию и коммуникативную задачу общения.

Ситуация общения четко и лаконично конкретизируется в первых двух-трех предложениях задания, поэтому их следует читать особенно внимательно.

•Discuss all the options

Обязательно обсудите все предлагаемые варианты, вне зависимости от собственных предпочтений.

Пропуск одного из вариантов может повлечь за собой снижение балла за выполнение задания.

•Take an active part in the conversation

Будьте инициативным партнером по общению, а не пассивно ожидайте вопросов со стороны собеседника. В данном типе задания беседу начинает учащийся, у которого в задании присутствует фраза «You begin the conversation». Необходимо начать беседу с краткого вступления –объяснения ситуации. Далее следует активно вести беседу: предлагать варианты для обсуждения, задавать соответствующие речевой ситуации вопросы, при необходимости переспрашивать, уточнять мнение собеседника, осуществлять переход от одного варианта к другому, в завершение беседы после обсуждения всех вариантов самому предложить решение. Решение должно логично вытекать из всего сказанного обоими партнерами, не забудьте при этом еще раз поинтересоваться мнением собеседника.

•Be polite

Вежливость в диалоге предполагает прежде всего проявление заинтересованности по отношению к своему партнеру по общению, обязательное реагирование на его реплики (пусть порою с помощью коротких реплик реагирования). Необходимо внимательно слушать партнера и давать адекватные реакции на то, что он говорит. В данном типе диалога чаще всего ответными реакциями будут согласие или несогласие (причем вежливое), и, возможно, удивление, сомнение. При этом безусловно следует стараться использовать разнообразные языковые средства для выражения данных языковых функций.

•Come up with ideas

Активно предлагайте варианты для обсуждения (естественно, после достаточно подробного обсуждения каждого предыдущего).

•Give good reasons

При предложении своего варианта следует давать четкие развернутые аргументы в его пользу. В случае несогласия собеседника необходимо реагировать на его реплики своими контраргументами, согласуя их с его доводами. Умение услышать партнера и адекватно и аргументированно реагировать в спонтанных ответных репликах особенно ценно в данном типе диалога. Однако совсем необязательно всегда не соглашаться с партнером, ведь в реальной коммуникации мы достаточно часто пересматриваем свою точку зрения, взвешивая доводы «за» и «против». При согласии с мнением собеседника важно привести дополнитель-

ные доводы в пользу обсуждаемого варианта или развернуть аргумент собеседника.

• Find out your friend's attitudes

Активность и вежливость собеседника предполагает заинтересованность во мнении партнера по общению, поэтому в беседе следует интересоваться мнением собеседника по поводу предлагаемых вариантов, запрашивать его согласие или несогласие со своей точкой зрения. При необходимости можно задать уточняющие вопросы, переспросить собеседника.

...and take them into account

Необходимо учитывать мнение собеседника и приводимые им аргументы при принятии окончательного решения, которое должно стать логическим завершением диалога. Если решение, предлагаемое экзаменуемым, противоречит содержанию проведенной беседы, коммуникативная задача может оказаться невыполненной. Это означает, что участник беседы формально проговаривал свои доводы, не следил за репликами собеседника и логикой развития диалога.

•Invite your friend to come up with suggestions

Инициативность в беседе предполагает умение вовлечь партнера в диалог. В данном типе диалога это проявляется не только в умении запросить мнение собеседника, но и в приглашении предлагать свои варианты для обсуждения.

•Come to an agreement

Объявление совместного выбора в данном типе задания –завершение решения коммуникативной задачи.

Дополнительно к сказанному необходимо помнить, что диалог –это не обмен монологами.

Клише для составления диалога:

Why don't we...

Shall we...

Do you think we should...

Do you want to...

Would you like to...

How about...

What about...

Do you feel like...

What do you think of...

Do you fancy...

Критерии оценивания диалогической речи (20-25 реплик)

Оценка	Решение коммуникативной задачи	Взаимодействие с собеседником	Лексико – грамматическое оформление	Организация	Произносительная сторона речи
«5»	Задание полностью выполнено: цель общения достигнута, тема раскрыта в заданном объёме (все перечисленные в задании аспекты были раскрыты в высказывании). Социокультурные знания использованы в соответствии с ситуацией общения	Демонстрирует способность логично и связно вести беседу: начинает при необходимости, и поддерживает ее с соблюдением очередности при обмене репликами, проявляет инициативу при смене темы, восстанавливает беседу в случае сбоя.	Используемый лексико-грамматический материал соответствует поставленной коммуникативной задаче. Обучающийся демонстрирует большой словарный запас и владение разнообразными грамматическими структурами. Допущены отдельные ошибки, которые не затрудняют понимание	Обучающийся умеет начать, поддержать и закончить общение, соблюдает очередность реплик.	Речь обучающегося понятна: не допускает фонематических ошибок, практически все звуки в потоке речи произносятся правильно, соблюдается правильный интонационный рисунок. Социокультурные знания использованы в соответствии с ситуацией общения.
«4»	Задание выполнено частично: цель общения достигнута, но тема раскрыта не в полном объёме. Социокультурные знания в основном использованы в соответствии с ситуацией общения	Обучающийся демонстрирует хорошие навыки и умения речевого взаимодействия с партнером: умеет начать, поддержать и закончить беседу; соблюдает очерёдность при обмене репликами	Используемый лексико- грамматический материал в целом соответствует поставленной коммуникативной задаче. Но обучающийся делает многочисленные языковые ошибки или допускает языковые ошибки, затрудняющие понимание	Обучающийся умеет начать, поддержать и закончить общение, соблюдает очередность реплик, но тратит достаточно много времени на обдумывание своих слов.	Речь понятна: не допускаются фонематические ошибки; практически все звуки в потоке речи произносятся правильно; соблюдается правильный интонационный рисунок

«3»	Задание выполнено частично: цель общения достигнута не полностью, тема раскрыта в ограниченном объёме. Социокультурные знания мало использованы в соответствии с ситуацией общения	Демонстрирует неспособность логично и связно вести беседу: не начинает и не стремится поддерживать ее, не проявляет инициативы при смене темы, передает наиболее общие идеи в ограниченном контексте; в значительной степени зависит от помощи со стороны собеседника.	Демонстрирует ограниченный словарный запас, в некоторых случаях недостаточный для выполнения поставленной задачи. Делает многочисленные ошибки или допускает ошибки, затрудняющие понимание.	Обучающийся умеет начать, поддержать и закончить общение, соблюдает очередность реплик, но не проявляет инициативы, тратит много времени на обдумывание своих слов.	В основном речь понятна: не допускает грубых фонематических ошибок; звуки в потоке речи в большинстве случаев произносит правильно, интонационный рисунок в основном правильный
«2»	Задание не выполнено: цель общения не достигнута.	Обучающийся демонстрирует плохо сформированные навыки и умения речевого взаимодействия с партнером: имеет большие проблемы в понимании собеседника; не умеет поддержать беседу; затрудняется запрашивать информацию; не соблюдает очерёдность реплик	Используемый лексико-грамматический материал не позволяет выполнить поставленную коммуникативную задачу	Обучающийся не умеет вести общение, не соблюдает очередность реплик, не проявляет инициативы, не знает что ответить.	Речь плохо воспринимается на слух из-за большого количества фонематических ошибок и неправильного произнесения многих звуков

3.10. Методические указания при составлении монолога.

Обучение говорению как процессу продуктивному, то есть требующему от обучающихся построения высказывания, обусловленного ситуацией общения, представляет собой сложную методическую задачу. Это связано с наибольшими трудностями для обучающихся и требует больших затрат времени и усилий как со стороны преподавателя, так и студентов. Говорение может выступать в форме монологического (связного) высказывания и диалогического — беседы (хотя такое разграничение несколько искусственно). Говорению как цели обучения должна предшествовать работа над языковым и речевым материалом. Иными словами, учащимся нужно обеспечить достаточную тренировку в правильности фонетического, грамматического и лексического оформления высказываний.

Формированию говорения служат две группы упражнений: тренировочные и творческие. Монологическая речь представлена главным образом описанием, сообщением, рассказом о прослушанном, прочитанном. Однако обучение монологу идет без строгого разграничения по типам высказывания, так как здесь происходит усиленное накопление языкового материала.

Для подготовки устного сообщения следует воспользоваться речевыми оборотами, приведенными в таблице :

Речевые клише для оформления устной речи

Introducing the subject

Stating the purpose

- I'd like to talk (to you) today about…
- I'm going to present my report - The subject of my academic paper/my presentation is…
- My purpose/objective/aim today is ...

Signposting

Outlining the structure

- I've divided my report into… parts/sections. They are… The subject can be looked at under the following headings…
- So, I'll start off by… giving you an overview of/making a few observations about/outlining...
- And then I'll go on to… discuss in more depth the implications of/talk you through…

Let me begin with/To start with/Firstly, I'd like to look at ... Then/Secondly/Next… Thirdly… Finally/Lastly/Last of all…

-I'd be glad to answer any questions at the end of my presentation.

- I'll try to answer all of your questions after the presentation of my report.

Linking words/phrases

Personal opinion:

In my opinion/view…

To my mind…

I think/suppose/believe/consider…

It seems to me that…

As far as I'm concerned…

Вводные конструкции для делового общения с переводом

I would like to tell you...

Я бы хотел рассказать вам о...

First of all...

Преждевсего...

I guess, I believe…..

Ядумаю(считаю, полагаю)...

In general...

В целом...

Frankly speaking…

По правде говоря…

On the basis of data….

Наосноведанных…

Concerning the subject…..

Чтокасаетсявопроса…..
I would like to display the scheme….
Я бы хотел продемонстрировать схему…

Критерии оценивания монологического высказывания (30 – 45 фраз).

Оценка	Решение коммуникативной задачи	Лексико – грамматическое оформление	Организация	Произносительная сторона речи
«5»	Задание полностью выполнено: тема раскрыта в заданном объёме (все перечисленные в задании аспекты были раскрыты в высказывании). Социокультурные знания использованы в соответствии с ситуацией.	Используемый лексико-грамматический материал соответствует поставленной коммуникативной задаче. Учащийся демонстрирует большой словарный запас и владение разнообразными грамматическими структурами. Допущены отдельные ошибки, которые не затрудняют понимание	Логичность высказывания соблюдена: вступление, основная информация, заключение. Средства логической связи адекватны поставленной задаче и разнообразны.	Речь обучающегося понятна: не допускает фонематических ошибок, практически все звуки в потоке речи произносятся правильно, соблюдается правильный интонационный рисунок. Социокультурные знания использованы в соответствии с ситуацией общения.
«4»	Задание выполнено частично: тема раскрыта не в полном объёме. Социокультурные знания в основном использованы в соответствии с ситуацией.	Используемый лексико- грамматический материал в целом соответствует поставленной коммуникативной задаче. Но учащийся делает языковые ошибки или допускает языковые ошибки, затрудняющие понимание.	Логичность высказывания вполне соблюдена: вступление, основная информация, заключение. Средства логической связи адекватны поставленной задаче, но однообразны.	Речь понятна: не допускаются фонематические ошибки; практически все звуки в потоке речи произносятся правильно; соблюдается правильный интонационный рисунок

«3»	Задание выполнено частично: тема раскрыта в ограниченном объеме, социокультурные знания мало использованы.	Демонстрирует ограниченный словарный запас, в некоторых случаях недостаточный для выполнения постав ленной задачи.	Логичность высказывания не вполне соблюдена: вступление, основная информация, заключение. Средства логической связи неадекватны поставленной задаче и однообразны.	В основном речь понятна: не допускает грубых фонематических ошибок; звуки в потоке речи в большинстве случаев произносит правильно, интонационный рисунок в основном правильный
«2»	Задание не вы выполнено: тема не раскрыта.	Используемый лексико-грамматический материал не позволяет выполнить поставленную коммуникативную задачу	Логичность высказывания не соблюдена: вступление, основная информация, заключение. Средства логической связи неадекватны поставленной задаче и однообразны.	Речь плохо воспринимается на слух из-за большого количества фонематических ошибок и неправильного произнесения многих звуков

3.11. Методические указания по написанию эссе.

I. Подготовительный этап: обдумайте содержание, прежде чем писать эссе:

- Кто я? Что важно для меня?
- Не говорите просто: «Я умный»,- покажите, как Вам удалось решить сложную проблему. Не говорите просто: «Я целеустремленный»,- опишите цель, которую Вы поставили и достигли.
- Почему я выбрал именно это направление?
- Каковы мои дальнейшие цели?

II. Написание эссе.

1. Начните с записи Ваших ответов на предварительные вопросы.
2. Организуйте свои идеи: напишите план, например:

   Параграф 1: Вступление

   Привлеките внимание читателя чем-то захватывающим.

   Сформулируйте главную идею уже в начале эссе.

   Параграф 2,3,4: Главная часть

   Приведите доказательства в поддержку Вашей главной идеи.

   Если уместно, приведите конкретные примеры из Вашей жизни, учебы. Вы можете написать о своей семье, своей стране, о ком-либо, кем Вы восхищаетесь.

   Заключительный параграф

   Повторите и усильте свою главную мысль. Свяжите заключение с началом эссе. Возможно, стоит внести в Ваш текст нотку оптимизма.

3. Найдите убедительный, искренний тон, не очень официальный, но и не совсем разговорный. Ваш стиль отражает Вашу индивидуальность.
4. Добивайтесь конкретности. Всегда выбирайте не общее, а частное. Не говорите просто: «Я всегда любил философию», - назовите философа, который оказал на вас большое влияние.
5. Избегайте общих слов и ложных эмоций.

III. Редактирование

- Структура. Есть ли логическая связь между параграфами?
- Искренность тона (избегайте слишком эмоциональных прилагательных и наречий). Похож ли текст на Вас?
- Единство стиля: он профессиональный? разговорный?
- Длина эссе. Пишите кратко, соблюдайте требования к эссе, сокращайте все лишнее.
- Что помогает Вашему эссе выделиться из общего ряда?
- Советуйтесь! Покажите Ваше эссе носителю немецкого языка, если возможно.
- Переписывайте вновь и вновь.

Фразы и примерная структура эссе на английском языке

Начало эссе (фактически - сочинения на заданную тему) - постановка проблемы. В первом абзаце (введении) необходимо сообщить читателю тему Вашего эссе, перефразировав ее, используя синонимы ключевых слов (показывая, что вы её осмыслили). Затем следует намекнуть читателю, какую позицию займете Вы. Используйте безличные или неопределенно-личные предложения, чтобы подчеркнуть свою объективность.	
Many people think … but others do not agree.	Многие люди думают, (что) ... , но другие не согласны.
Let us consider what the advantages and disadvantages of … are.	Рассмотрим, каковы преимущества и недостатки ... .
Let’s consider some pros and cons of it.	Давайте рассмотрим некоторые плюсы и минусы (этого).
Let us start by considering the facts.	Начнем с рассмотрения фактов.
Let us start by considering pros and cons of it.	Начнем с рассмотрения плюсов и минусов (этого).
It is generally agreed today that …	Сегодня общепризнано, что ... .

Следующие фразы можно использовать, если требуется рассмотреть аргументы «за» и «против». Не забывайте использовать слова-связки.	
To begin with, … .	Начнем с того, что ... .
You can … .	Вы можете (Можно) ... .
Firstly, ... / Secondly, ... / Finally, ...	Во-первых, ... / Во-вторых, .../ Наконец, ...
One argument in support of	Один из аргументов в поддержку ... .
The first thing that needs to be said is	Первое, что нужно сказать, это то, что ... . (Прежде всего, следует сказать, что … .)
First and foremost … .	В первую очередь … .
It is true that ... / clear that ... / noticeable that	Это правда, что ... / Ясно, что ... / Примечательно, что ...
One should note here that	Здесь следует отметить, что ... .

Another good thing about … is that … .	Еще один положительный момент … заключается в (том, что) ... .
The second reason for	Вторая причина ... .
It is often said that	Часто говорят, что ... .
It is undeniable that...	Нельзя отрицать, что ... .
It is a well-known fact that	Хорошо известно, что ... .
For the great majority of people	Для подавляющего большинства людей ... .
We live in a world in which	Мы живем в мире, в котором ... .
A number of key issues arise from the statement. For instance, ...	Это утверждение затрагивает ряд ключевых вопросов. Например, ...
One of the most striking features of this problem is	Один из самых поразительных аспектов этой проблемы ... .
First of all, let us try to understand	Прежде всего, давайте попытаемся понять ... .
The public in general tend to believe that	Общественность в целом склонна полагать, что ... .
What is more, … .	Более того, ...
Besides, … because it is … .	Кроме того, ... потому что ... .
Doubtless, ...	Несомненно, ...
One cannot deny that	Нельзя отрицать, что ... .
It is (very) clear from these observations that	Из этих наблюдений (абсолютно) ясно, что ... .

On the other hand, we can observe that	С другой стороны, мы можем наблюдать, что ... .
The other side of the coin is, however, that	Однако, с другой стороны, ...
Another way of looking at this question is to	Чтобы взглянуть на эту проблему с другой стороны, надо ... .
One should, nevertheless, consider the problem from another angle.	Тем не менее, следует взглянуть на эту проблему с другой стороны.
One should, however, not forget that	Тем не менее, не следует забывать, что ... .
If on the one hand it can be said that ... the same is not true for	И если с одной стороны, можно сказать, что ... , то же самое нельзя сказать о ... .
On the other hand, … .	С другой стороны, ...
Although … .	Хотя ... .
Besides, … .	Кроме того, ...
Moreover, … .	Более того, … .
Furthermore, one should not forget that	Кроме того, не следует забывать, что ... .
In addition to	Кроме (того, что) ... .
Nevertheless, one should accept that	Тем не менее, следует признать, что ... .
However, we also agree that	Однако, мы также согласны с тем, что ... .

Подкрепить свою мысль можно мнением (неких абстрактных) экспертов.	
Experts...	Эксперты ...
... believe that … .	... считают, что … .
... say that … .	... говорят, что … .

... suggest that … .	... предполагают, что … .
... are convinced that … .	... убеждены, что … .
... point out that … .	... отмечают, что … .
... emphasize that … .	... подчеркивают, что … .
According to some experts...	По мнению некоторых экспертов, ...
Perhaps we should also point out the fact that	Возможно, нам также следует отметить тот факт, что ... .
It would be unfair not to mention that fact that	Было бы несправедливо не упомянуть тот факт, что ... .
One must admit that	Надо признать, что ... .
We cannot ignore the fact that	Мы не можем игнорировать тот факт, что ... .
One cannot possibly accept the fact that	Трудно смириться с тем фактом, что ... .
From these facts, one may conclude that	Из этих фактов, можно сделать вывод (о том), что ... .
Which seems to confirm the idea that	Что, по-видимому, подтверждает мысль (о том), что ... .
Thus, ... / Therefore,...	Таким образом, ... / Поэтому ... .
The most common argument against this is that	Наиболее распространенным аргументом против этого является то, что ... .

В заключении эссе делаете вывод.	
In conclusion, I can say that although … , … .	В заключение я могу сказать, что, хотя ... , ...
To draw the conclusion, one can say that … .	Подводя итог, можно сказать, что ... .
So it's up to everybody to decide whether … or not.	Так что каждый должен решить для себя ... ли … , или нет.
The arguments we have presented ... suggest that ... / prove that ... / would indicate that	Представленные нами аргументы ... предполагают, что ... / доказывают, что ... / указывают на то, что ... .
From these arguments one must ... / could... / might ... conclude that	Исходя из этих аргументов, надо ... / можно ... / можно было бы ... прийти к заключению о том, что ... .

1. 2. Творческие письменные работы (письма, разные виды сочинений, эссе, проектные работы, вт.ч. в группах) оцениваются по пяти критериям:

2.1.Содержание (соблюдение объема работы, соответствие теме, отражены ли все указанные в задании аспекты, стилевое оформление речи соответствует типу задания, аргументация на соответствующем уровне, соблюдение норм вежливости).

2.2. Организация работы (логичность высказывания, использование средств логической связи на соответствующем уровне, соблюдение формата высказывания и деление текста на абзацы);

2.3. Лексика (словарный запас соответствует поставленной задаче и требованиям данного года обучения языку);

2.4. Грамматика (использование разнообразных грамматических конструкций в соответствии с поставленной задачей и требованиям данного года обучения языку);

2.5. Орфография и пунктуация (отсутствие орфографических ошибок, соблюдение главных правил пунктуации: предложения начинаются с заглавной буквы, в конце предложения стоит точка, вопросительный или восклицательный знак, а также соблюдение основных правил расстановки запятых).

Критерии оценивания написания эссе.

Баллы	Критерии оценки
«5»	1. Содержание: коммуникативная задача решена полностью. 2. организация работы: высказывание логично, использованы средства логической связи, соблюден формат высказывания и текст поделен на абзацы. 3. лексика: лексика соответствует поставленной задаче и требованиям данного года обучения. 4. грамматика: использованы разнообразные грамматические конструкции в соответствии с поставленной задачей и требованиям данного года обучения языку, грамматические ошибки либо отсутствуют, либо не препятствуют решению коммуникативной задачи. 5. Орфография и пунктуация: орфографические ошибки отсутствуют, соблюдены правила пунктуации: предложения начинаются с заглавной буквы, в конце предложения стоит точка, вопросительный или восклицательный знак, а также соблюдены основные правила расстановки запятых.
«4»	1. Содержание: коммуникативная задача решена полностью. 2. организация работы: высказывание логично, использованы средства логической связи, соблюден формат высказывания и текст поделен на абзацы. 3. лексика: лексика соответствует поставленной задаче и требованиям данного года обучения. Но имеются незначительные ошибки. 4. грамматика: использованы разнообразные грамматические конструкции в соответствии с поставленной задачей и требованиям данного года обучения языку, грамматические ошибки незначительно препятствуют решению коммуникативной задачи. 5. Орфография и пунктуация: незначительные орфографические ошибки, соблюдены правила пунктуации: предложения начинаются с заглавной буквы, в конце предложения стоит точка, вопросительный или восклицательный знак, а также соблюдены основные правила расстановки запятых.
«3»	1. Содержание: Коммуникативная задача решена, 2. организация работы: высказывание нелогично, неадекватно использованы средства логической связи, текст неправильно поделен на абзацы, но формат высказывания соблюден. 3. лексика: местами неадекватное употребление лексики. 4. грамматика: имеются грубые грамматические ошибки. 5. Орфография и пунктуация: незначительные орфографические ошибки, не всегда соблюдены правила пунктуации: не все предложения начинаются с заглавной буквы, в конце не всех предложений стоит точка, вопросительный или восклицательный знак, а также не соблюдены основные правила расстановки запятых.

«2»	1. Содержание: Коммуникативная задача не решена. 2. организация работы: высказывание нелогично, не использованы средства логической связи, не соблюден формат высказывания, текст не поделен на абзацы. 3. лексика: большое количество лексических ошибок. 4. грамматика: большое количество грамматических ошибок. 5. Орфография и пунктуация: значительные орфографические ошибки, не соблюдены правила пунктуации: не все предложения начинаются с заглавной буквы, в конце не всех предложений стоит точка, вопросительный или восклицательный знак, а также не соблюдены основные правила расстановки запятых.

3.12. Работа с грамматическим материалом

1. Формы СРС с грамматическим материалом:

- устные грамматические и лексико-грамматические упражнения по определенным темам;
- письменные грамматические и лексико-грамматические упражнения по определенным темам;
- составление карточек по отдельным грамматическим темам (части речи;

основные формы правильных и неправильных глаголов и т. д.);

- поиск и перевод определенных грамматических форм, конструкций, явлений в тексте;
- синтаксический анализ и перевод предложений (простых, сложносочиненных, сложноподчиненных, предложений с усложненными синтаксическими конструкциями);
- перевод текстов, содержащих изучаемый грамматический материал.

2. Формы контроля СРС с грамматическим материалом:

- устная проверка грамматических и лексико-грамматических заданий на занятиях;
- выборочная проверка заданий на доске;
- проверка письменных заданий в тетрадях преподавателем / студентами;
- самостоятельная работа в аудитории по определенной теме с последующей проверкой;
- контрольная работа (в соответствии с рабочей программой).

МУ для самостоятельного изучения грамматики

Внимательно изучите грамматическое правило, рассмотрите примеры.

Выполните рекомендуемые упражнения.

Выпишите из упражнения все предложения, содержащие новую грамматическую структуру. Внимательно изучите способ трансформации утвердительного предложения в вопросительное и отрицательное. Проконтролируйте с помощью словаря правильность произношения тобой данной структуры. Придумайте несколько предложений, содержащих новую грамматическую структуру.

Пример работы с грамматическим материалом:

Изучите правила употребления простого будущего времени (Future Simple Tense)

Эта грамматическая форма употребляется для выражения:

- повторного действия или постоянного признака предмета в будущем;
- цепи последовательных действий в будущем;
- однократного действия в будущем.

Например:

a) He will go to the swimming – pool every other day. Он будет ходить в бассейн через день. (Повторное действие в будущем).

He will take a good pupil . Он будет хорошим учеником. (Постоянный признак предмета в будущем).

б) He will take a book open it and begin to read it. Он возьмет книгу, откроет ее и начнет читать. (Цепь последоват. действий, который будут выполнены в будущем одно в след за др.)

в) I shall take the book from the library tomorrow. Я возьму книгу в библиотеке завтра. (Однократное действие в будущем.)

В предложениях с Future Simple для указания на будущее время часто употребляются слова tomorrow (завтра), next week / year, month (на следующей неделе / в следующем году, месяце), in to days (через 2 дня),one of the days (на днях) и т.д.

Простое будущее время образуется:

1. Утвердительная форма

to read ® I shall read (Япрочту).

to go ®They will go. (Они пойдут)

то есть утвердительная форма = shall (I, we) / will (he, she, it, they, you) + инфинитив глагола без частицы to.

2. Вопросительная форма.

Для образования вопросительной формы необходимо поставить shall или will на первое место в предложении.

Например:

Shall I go to school tomorrow ?

Will they read this book next week?

3. Отрицательная форма.

Для отрицательной формы необходимо после Shall или Will поставить отрицание not.

Например:

I shall not go to school tomorrow.

They will not read this book next week.

Признакиглаголав Present Simple Tense:

вспомогательный гл. shall или will + инфинитив глагола без частицы to.

Запомните: После слов if,then before, after, as soon as, unless, until в придаточном предложении времени и условия для обозначения действия в будущем глагол ставится в Present Simple Tense вместо Future Simple Tense. Но на русский язык он переводится будущим временем. Например,

I shall go to the cinema if I have time.

Выполни следующие упражнения:

Упражнение 3.

Укажите номера предложений сказуемое которого стоит в Future Simple Tense.

1. She went there.
2. She wants to go there.
3. She will go there.
4. We shall read this lesson.
5. Do you live in Moscow?
6. They will not go to the theater.

Упражнение 4.

Заполните пропуски вспомогательными глаголами в правильной форме.

1. I…live in Moscow.

2. …you study English next year?
3. She…take this book from the library tomorrow.
4. We …not have lesson tomorrow.
5. They…send her a telegram.

Упражнение 5.

Скажите по-английски:

1. Они будут жить в Москве.
2. Пойдете ли вы в библиотеку завтра? – Да. Нет.
3. Я не переведу этот текст.
4. Они будут хорошими учениками.

Вопросы для самоконтроля

1. Как переводится на русский язык Future Indefinite Tense?
3. Когдаупотребляется Future Indefinite Tense?
4. Как узнать в тексте сказуемое, стоящее в Future Indefinite Tense?
5. Какое место в отрицательном предложении занимают вспомогательные глаголы shall и will?

Примеры тестов на проверку усвоения грамматического материала по темам, вынесенным на самостоятельное изучение

Test 1. Future Simple Tense

1. I'm tired. I_____ to bed.
a) shall go b) go c) am going d) would go
2. It's late. I think_____ a taxi.
a) take b) is taking c) will be taking d) shall take
3. _____ the question&
a) would answer b) answer c) will be answering d) shall answer
4. You _____ in Paris tomorrow evening.
a) will arrive b) arries c) is arriving d) will be arrived
5. The boy _____ this day all his life.
a) remembers b) will remember c) is being remembered
d) would remember
6. There _____ any wars in the world.
a) won't be b) isn't been c) wasn't been d) wouldn't be
7. He ____ fourteen next year.
a) is going to be b) is c) will be d) would be
8. Dad_____ Mary a personal computer, won't he?
a) will present b) is presenting c) presents d) would present
9. Everybody thinks they ____ married.
a) won't get b) will get c) didn't get d) wouldn't get
10. I'm not sure I _____ Jim at the hotel.
a) find b) will find c) would find d) is finding.

Критерии оценивания грамматических упражнений

Оценка	Грамматика	Правописание
«5»	Обучающийся не допускает грамматические ошибки.	Обучающийся не допускает ошибки в правописании.

«4»	Обучающийся редко допускает грамматические ошибки.	Обучающийся редко допускает ошибки в правописании, которые не мешают пониманию.
«3»	Обучающийся допускает некоторые грамматические ошибки.	Обучающийся допускает ошибки в правописании, которые иногда мешают пониманию.
«2»	Обучающийся часто допускает грамматические ошибки.	Обучающийся допускает ошибки в правописании, которые мешают пониманию.

4.ОЦЕНИВАНИЕ ВНЕАУДИТОРНОЙ САМОСТОЯТЕЛЬНОЙ РАБОТЫ.

Критериями оценивания внеаудиторной самостоятельной работы являются:

- уровень усвоения студентом учебного материала;

умение использовать теоретические знания при выполнении практических задач;

- сформированность общенаучных умений, обоснованность и четкость изложения ответа;
- оформление материала в соответствии с требованиями.

Оценка «5» - работа выполнена по установленному заданию, тема актуальна и раскрыта полностью, содержание соответствует теме, приведены необходимые пояснения, все вопросы логически связаны. Обучающийся проявил самостоятельность. Работа сдана в срок, выполнена аккуратно, имеет приложения в виде иллюстраций, таблиц, схем.

Оценка «4» - работа имеет несущественное несоответствие заданию, тема раскрыта полностью, однако приведены не все необходимые пояснения, логика в раскрытии вопроса частично нарушена. Работа сдана в установленный срок, имеет приложения.

Оценка «3» - работа имеет существенное несоответствие заданию, тема раскрыта частично, нет необходимых пояснений, логическая связь между вопросами нарушена. Степень самостоятельности невысокая Приложения имеются, но выполнены неаккуратно.

Оценка «2» - работа выполнена не полностью, не в срок, обучающийся не понимает содержания работы, оформление небрежно

5.ВНЕАУДИТОРНАЯ САМОСТОЯТЕЛЬНАЯ РАБОТА №1

Тема	Научно-технический прогресс.
Цель:	Активизировать лексический материал, формировать творческий потенциал у студентов
Задание:	Подготовить доклад: «Из истории автомобиля»
Время выполнения:	1 час
Содержание работы:	См. пункт 3.5.

Формат выполнения работы:	Документ оформляется на листах (формат А4) По выбору студента доклад может быть выполнен в виде электронной презентации, содержать видеоролик. Оформление:Титульный лист: Наименование учебного заведения (на русском языке); фамилия, имя, отчество автора, курс, группа – курсив, выравнивание по центру; внизу указывается год. Основной текст: Поля – 2 см с каждой стороны; Шрифт – Times New Roman, кегль 12; Межстрочный интервал – одинарный, красная строка – 1,25 см, выравнивание по ширине; Страницы не нумеруются.
Критерии оценки:	СМ. пункт 3.5.
Контроль выполнения:	Устная защита доклада или реферата.
Рекомендуемая литература:	http://tooday.ru/?l=eng&r=17&t=a_car_-_one_piece_of_the_puzzle_of_modern_life-avtomobil_-_odin_iz_obyazatelnyih_elementov_sovremennoy_jizni-50 Помощь: 1. Прослушать произношение слова и перевод на howjsay.com . Направление перевода выберите один раз из списка, в дальнейшем оно сохранится. Для многократного повторения подводите стрелку мышки к выделенному слову в колонке слева. 2. Правила чтения слов смотрите здесь.http://englsecrets.ru/anglijskij-dlya-nachinayushhix/pravila-chtenija-angliiskii.html 3. Подробный перевод в словаре Мультитран. (В часы перегрузок Интернета работает медленно, но словарь хороший.) 1. В.С.Слепович. Перевод. Учебное пособие для студентов вузов. Минск «ТетраСистемс», 2009. 2. Новый англо-русский словарь. В.К. Мюллер. М.: Рус.яз. - Медиа, 2007. ISBN:5933830119 3. http://www.translate.ru/ 4. https://translate.google.ru/?ie=UTF-8&hl=ru&tab=wT

Внеаудиторная самостоятельная работа №2

Тема	Профессия. Карьера.
Цель:	Активизировать лексический материал, формировать творческий потенциал у студентов
Задание:	Составить монолог: «Хочу учиться, хочу стать профессионалом»
Время выполнения:	1 час
Содержание работы:	См. пункт 3.10.

Формат выполнения работы:	См. пункт 3.10.
Критерии оценки:	СМ. пункт 3.10.
Контроль выполнения:	Проверка перевода образца в тетради. Устная презентация монолога.
Рекомендуемая литература:	Источник:http://www.english-easy.info/topics/topics_EducationGB1.php#ixzz476Ljo4KP Источник:http://www.english-easy.info/topics/topics_EducationGB1.php#ixzz476Ld4DYK Помощь: 1. Прослушать произношение слова и перевод на howjsay.com . Направление перевода выберите один раз из списка, в дальнейшем оно сохранится. Для многократного повторения подводите стрелку мышки к выделенному слову в колонке слева. 2. Правила чтения слов смотрите здесь.http://englsecrets.ru/anglijskij-dlya-nachinayushhix/pravila-chtenija-angliiskii.html 3. Подробный перевод в словаре Мультитран. (В часы перегрузок Интернета работает медленно, но словарь хороший.) 1. В.С.Слепович. Перевод. Учебное пособие для студентов вузов. Минск «ТетраСистемс», 2009. 2. Новый англо-русский словарь. В.К. Мюллер. М.: Рус.яз. - Медиа, 2007. ISBN:5933830119 3. http://www.translate.ru/ 4. https://translate.google.ru/?ie=UTF-8&hl=ru&tab=wT

Внеаудиторная самостоятельная работа №3

Тема	Отдых, каникулы, отпуск. Туризм.
Цель:	Активизировать лексический материал, формировать творческий потенциал у студентов
Задание:	Составить диалог-расспрос по теме: «Лучший отдых»
Время выполнения:	1 час
Содержание работы:	См. пункт 3.9.
Формат выполнения работы:	См. пункт 3.9.
Критерии оценки:	См. пункт 3.9.
Контроль выполнения:	Устная презентация диалога.

Рекомендуемая литература:	Источник:http://www.english-easy.info/topics/topics_EducationGB1.php#ixzz476Ljo4KP Источник:http://www.english-easy.info/topics/topics_EducationGB1. php#ixzz476Ld4DYK «Качество образования – залог успеха выпускника». Помощь: 1. Прослушать произношение слова и перевод на howjsay.com . Направление перевода выберите один раз из списка, в дальнейшем оно сохранится. Для многократного повторения подводите стрелку мышки к выделенному слову в колонке слева. 2. Правила чтения слов смотрите здесь.http://englsecrets.ru/anglijskij-dlya-nachinayushhix/pravila-chtenija-angliiskii.html 3. Подробный перевод в словаре Мультитран. (В часы перегрузок Интернета работает медленно, но словарь хороший.) 1. В.С.Слепович. Перевод. Учебное пособие для студентов вузов. Минск «Тетра-Системс», 2009. 2. Новый англо-русский словарь. В.К. Мюллер. М.: Рус.яз. - Медиа, 2007. ISBN:5933830119 3. http://www.translate.ru/ 4. https://translate.google.ru/?ie=UTF-8&hl=ru&tab=wT

Внеаудиторная самостоятельная работа №4

Тема	Отдых, каникулы, отпуск. Туризм.
Цель:	Активизировать лексический материал, формировать умения излагать факты в устной речи.
Задание:	Доклад: Достопримечательности англоязычных стран.
Время выполнения:	1 час
Содержание работы:	2. Составить свой собственный доклад. См. пункт 3.5. 3.
Формат выполнения работы:	Инсценировать доклад в устной речи.
Критерии оценки:	См. пункт 3.5.
Контроль выполнения:	См. пункт 3.5.

Рекомендуемая литература:	Помощь: 1. Прослушать произношение слова и перевод на howjsay.com . Направление перевода выберите один раз из списка, в дальнейшем оно сохранится. Для многократного повторения подводите стрелку мышки к выделенному слову в колонке слева. 2. Правила чтения слов смотрите здесь.http://englsecrets.ru/anglijskij-dlya-nachinayushhix/pravila-chtenija-angliiskii.html 3. Подробный перевод в словаре Мультитран. (В часы перегрузок Интернета работает медленно, но словарь хороший.) 1. В.С.Слепович. Перевод. Учебное пособие для студентов вузов. Минск «ТетраСистемс», 2009. 2. Новый англо-русский словарь. В.К. Мюллер. М.: Рус.яз. - Медиа, 2007. ISBN:5933830119 3. http://www.translate.ru/ 4. https://translate.google.ru/?ie=UTF-8&hl=ru&tab=wT

Внеаудиторная самостоятельная работа №5

Тема	Искусство и развлечения.
Цель:	Активизировать лексический материал, формировать творческий потенциал у студентов
Задание:	Подготовить (проект) и провести экскурсию по городу Великобритании
Время выполнения:	1 час
Содержание работы:	См. пункт 3.7
Образец выполнения работы:	Образцы презентаций и научно-исследовательских работ студентов смотрите на сайте http://900igr.net/prezentatsii/anglijskij-jazyk/rossija.html
Формат выполнения работы:	Доклад-перевод в напечатанном виде и презентации в Power Point.
Критерии оценки:	См. пункт 3.7.
Контроль выполнения:	Устная презентация доклада-перевода на фоне презентации в Power Point.

Рекомендуемая литература	http://nsportal.ru/ap/library/literaturnoe-tvorchestvo/2012/05/13/prezentatsiya-ya-lyublyu-rossiyu-na-angliyskom-yazyke http://prezentacii.com/angliiskii_yazik/7200-russia-is-my-country.html Помощь: 1. Прослушать произношение слова и перевод на howjsay.com . Направление перевода выберите один раз из списка, в дальнейшем оно сохранится. Для многократного повторения подводите стрелку мышки к выделенному слову в колонке слева. 2. Правила чтения слов смотрите здесь.http://englsecrets.ru/anglijskij-dlya-nachinayushhix/pravila-chtenija-angliiskii.html 3. Подробный перевод в словаре Мультитран.

Внеаудиторная самостоятельная работа № 6

Тема	Государственное устройство, правовые институты.
Цель:	Формировать умения презентации доклада-перевода.
Задание:	Выполнить проект на тему: «Россия – моя любимая страна».
Время выполнения:	1 час
Содержание работы:	Для выполнения задания, рекомендуется: Подобрать материал для презентации в PowerPoint и выступить с ней на семинаре для поддержки доклада. Изображение на слайдах в презентации, сделанных в PowerPoint, должно быть совмещено с текстом выступления на английском языке. Графические изображения на слайдах не должны быть основной частью и нести большую смысловую нагрузку, чем речь выступающего с презентацией. Наоборот, презентация, выполненная в PowerPoint, подкрепляет текст выступления графическим наполнением, придавая большую содержательность выступлению. Поэтому нужно подготовить презентацию с учетом данного фактора. Выступление с презентацией на английском языке не следует перегружать информацией по теме. Следует сосредоточится на основных моментах темы и ключевых особенностях, которые будут изображены на слайдах в презентации в PowerPoint. При этом презентация на английском языке включает в себя только основные положения текста выступления. Не стоит вносить в презентацию весь текст выступления. Слайды в презентации не повторяют выступление, а дополняют его в качестве графических иллюстраций. В слайды выносится минимум текста. Однако, если подойти к построению слайда творчески и красиво подготовить презентацию и оформить представленный текст, то можно использовать и списки перечислений. В этом случае перечисление должно органично выделяться на общем пространстве слайда. Если в выступлении планируется представить большой объем важной информации в текстовом виде, которые также стоит отразить в слайдах, то можно использовать прием тезисной передачи информации. Слайд презентации на английском языке должен содержать не просто текстовый массив, в котором передается интересующая информация, а включать три или четыре предложения-тезиса, которые в лаконичной форме передают основную суть. Использовать материал учебника Г.Т.Безкоровайная и др. Учебник английского языка для учреждений НПО и СПО «Планета Английский» ACADEMA 2013 Unit 12

Образец выполнения работы:	Образцы презентаций и научно-исследовательских работ студентов смотрите на сайте http://900igr.net/prezentatsii/anglijskij-jazyk/rossija.html
Формат выполнения работы:	Доклад-перевод в напечатанном виде и презентации в Power Point.
Критерии оценки:	См. пункт 3.7.
Контроль выполнения:	Устная презентация доклада-перевода на фоне презентации в Power Point.
Рекомендуемая литература	http://nsportal.ru/ap/library/literaturnoe-tvorchestvo/2012/05/13/prezentatsiya-ya-lyublyu-rossiyu-na-angliyskom-yazyke http://prezentacii.com/angliiskii_yazik/7200-russia-is-my-country.html Помощь: 1. Прослушать произношение слова и перевод на howjsay.com . Направление перевода выберите один раз из списка, в дальнейшем оно сохранится. Для многократного повторения подводите стрелку мышки к выделенному слову в колонке слева. 2. Правила чтения слов смотрите здесь.http://englsecrets.ru/anglijskij-dlya-nachinayushhix/pravila-chtenija-angliiskii.html 3. Подробный перевод в словаре Мультитран.

Внеаудиторная самостоятельная работа № 7

Тема	Государственное устройство, правовые институты.
Цель:	Формировать умения письменной речи.
Задание:	Эссе «Международные отношения»
Время выполнения:	1 час
Содержание работы:	См. пункт 3.11.
Формат выполнения работы:	Написание эссе в рабочей тетради.
Критерии оценки:	См. пункт 3.7.
Контроль выполнения:	Проверка перевода образца в тетради. Устная презентация эссе.
Рекомендуемая литература	http://nsportal.ru/ap/library/literaturnoe-tvorchestvo/2012/05/13/prezentatsiya-ya-lyublyu-rossiyu-na-angliyskom-yazyke http://prezentacii.com/angliiskii_yazik/7200-russia-is-my-country.html Помощь: 1. Прослушать произношение слова и перевод на howjsay.com . Направление перевода выберите один раз из списка, в дальнейшем оно сохранится. Для многократного повторения подводите стрелку мышки к выделенному слову в колонке слева. 2. Правила чтения слов смотрите здесь.http://englsecrets.ru/anglijskij-dlya-nachinayushhix/pravila-chtenija-angliiskii.html 3. Подробный перевод в словаре Мультитран.

Внеаудиторная самостоятельная работа № 8

Тема	Документы (письма, контракты)
Цель:	Активизировать лексический материал, формировать умения излагать факты в деловой корреспонденции
Задание:	Составить письмо-приглашение по образцу
Время выполнения:	1 часа
Содержание работы:	Для выполнения задания, рекомендуется: Ознакомиться с правилами оформления деловой корреспонденции.http://www.lovelylanguage.ru/business/correspondence Проработать учебный материал по теме. Перевестиделовоеписьмо. 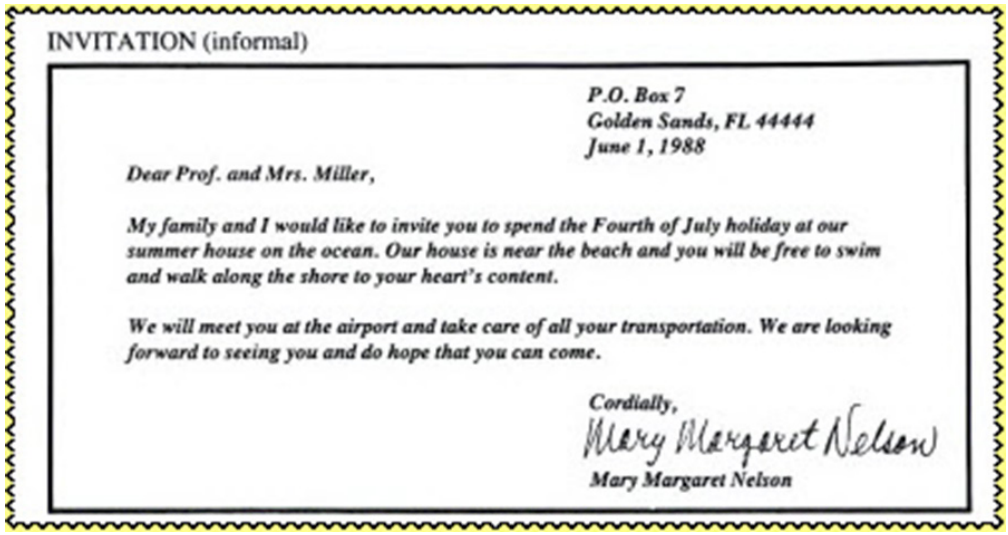 INVITATION (informal) P.O. Box 7 Golden Sands, FL 44444 June 1, 1988 Dear Prof. and Mrs. Miller, My family and I would like to invite you to spend the Fourth of July holiday at our summer house on the ocean. Our house is near the beach and you will be free to swim and walk along the shore to your heart's content. We will meet you at the airport and take care of all your transportation. We are looking forward to seeing you and do hope that you can come. Cordially, Mary Margaret Nelson Mary Margaret Nelson
Формат выполнения работы:	Записи в тетради.
Критерии оценки:	См. пункт 3.11.
Контроль выполнения:	Устный опрос, написанных в тетради образцов.
Рекомендуемая литература:	Обучающие тексты с аудио: http://www.alleng.ru/english/bis.htm englishforbusiness.ru - сайт «English for Business» (Английский для бизнеса и карьеры). Смотреть вверху «Материалы» или справа «Полезная информация»: Деловая переписка на английском языке; Составление резюме на английском языке; Рекомендательные письма на английском языке; Общение по телефону на английском языке, фразы и правила; ; Правила пунктуации английского языка; Подготовка и проведение собеседования в иностранной компании; Особенности языка электронных сообщений;Проведение презентации на английском языке; Написание эссе на английском языке. Тесты. Международные экзамены по деловому английскому. Уч. И.П. Агабекян «Деловой Английский».

Внеаудиторная самостоятельная работа № 9

Тема	Транспорт
Цель:	Совершенствовать навыки диалогической речи; формировать умения употреблять лексику по теме.
Задание:	Составить диалог по образцу:
Время выполнения:	1 час
Содержание работы:	Для выполнения задания, рекомендуется: Перед тем как написать монолог необходимо ознакомиться с лексическим минимумом по теме и с диалогом: Mary: I would like to rent a car for travelling to Glasgow, please. Clerk: O.K. What size of car do you like? Mary: I'm going to rent a full-size car because I have all my family members are travelling with me. Clerk: Fine. I can offer a VW estate car for 80 dollars per day with unlimited kilometers travelled. Mary: And what about the insurance? Clerk: The insurance is inclusive. But if you want full coverage insurance you have to pay 10 dollars per day. Mary: I take full insurance. It always includes collision damages and personal accident insurance. Clerk: All right. Now choose a model, please. And how long would you like to rent it? Mary: Just three days. And this one, please. Clerk: Could you show me your drivers license? I also need your credit card. Mary: Here you are. Clerk: Do you have an international driving license? Mary: Yes, of course. Clerk: All right. Please, fill in the form. Mary: Here it is. Clerk: O.K. Here are your papers. Let's go to your car.
Формат выполнения работы:	записи в тетради
Критерии оценки:	См. в содержании пункт 3.9.
Контроль выполнения:	Устный опрос.

Рекомендуемая литература и источники информации:	https://en.wikipedia.org/wiki/Advantage_Rent_a_Car Ю.В. Куриленко 400 тем по английскому языку для школьников, абитуриентов, студентов и преподавателей. Москва: ЗАО «БАО-ПРЕСС», ООО «ИД «РИПОЛ классик», 2005 Помощь: 1. Прослушать произношение слова и перевод на howjsay.com . Направление перевода выберите один раз из списка, в дальнейшем оно сохранится. Для многократного повторения подводите стрелку мышки к выделенному слову в колонке слева. 2. Правила чтения слов смотрите здесь.http://englsecrets.ru/anglijskij-dlya-nachinayushhix/pravila-chtenija-angliiskii.html 3. Подробный перевод в словаре Мультитран

Внеаудиторная самостоятельная работа № 10

Тема	Промышленность. Конструирование машин. Всемирно известные автомобилестроительные фирмы
Цель:	Активизировать лексический материал, формировать творческий потенциал у студентов
Задание:	Составить монолог: «Современное машиностроение»
Время выполнения:	1 час
Содержание работы:	См. пункт 3.10.
Формат выполнения работы:	См. пункт 3.10.
Критерии оценки:	СМ. пункт 3.10.
Контроль выполнения:	Проверка перевода образца в тетради. Устная презентация монолога.

Рекомендуемая литература:	http://900igr.net/prezentatsii/pedagogika/obrazovanie-v-rossii-i-za-rubezhom/obrazovanie-v-rossii-i-za-rubezhom.html http://inyaz-school.ru/prezentaciya-proekta-na-anglijskom-yazyke/ Помощь: 1. Прослушать произношение слова и перевод на howjsay.com . Направление перевода выберите один раз из списка, в дальнейшем оно сохранится. Для многократного повторения подводите стрелку мышки к выделенному слову в колонке слева. 2. Правила чтения слов смотрите здесь.http://englsecrets.ru/anglijskij-dlya-nachinayushhix/pravila-chtenija-angliiskii.html 3. Подробный перевод в словаре Мультитран. (В часы перегрузок Интернета работает медленно, но словарь хороший.) 1. В.С.Слепович. Перевод. Учебное пособие для студентов вузов. Минск «ТетраСистемс», 2009. 2. Новый англо-русский словарь. В.К. Мюллер. М.: Рус.яз. - Медиа, 2007. ISBN:5933830119 3. http://www.translate.ru/ 4. https://translate.google.ru/?ie=UTF-8&hl=ru&tab=wT

Внеаудиторная самостоятельная работа № 11

Тема	Промышленность. Конструирование машин. Всемирно известные автомобилестроительные фирмы
Цель:	Активизировать лексику по теме. Совершенствовать навыки чтения с пониманием основного содержания прочитанного текста (ознакомительное чтение), перевести текст с английского языка на русский.
Задание:	Технический перевод дополнительных текстов по пройденной теме. Активизировать речевые умения.
Время выполнения:	1час

Содержание работы:	Для выполнения задания, рекомендуется по теме необходимо: ознакомиться с лексическим минимумом по теме Выполнить перевод с русского на английский Electricity Everything is made up of atoms. Each one of them has three particles: protons, neutrons and electrons. Electrons spin around the centre of an atom. They have a negative charge. Protons, which are in the centre of atoms, have a positive charge. Normally, an atom has as many protons as it has electrons. It is stable or balanced. Carbon, for example has six protons and six electrons. Scientists can make electrons travel from one atom to another. An atom that loses electrons is positively charged, an atom that gets more electrons is negatively charged. Electricity is created when electrons move between atoms. Positive atoms look for free negative electrons and attract them, so that they can be balanced. Conductors and insulators Electricity can pass through some objects better than through others. Conductors are materials through which electrons can travel more freely. Copper, aluminium, steel and other metals are good conductors. So are some liquids like saltwater. Insulators are materials in which electrons cannot move around. They stay in place. Glass, rubber, plastic or dry wood are good insulators. They are important for your safety, because without them, you couldn't touch a hot pan or plug in a TV set. Electric current When electrons move through a conductor an electric current is created. A current that always flows in one direction is called a direct current (DC). A battery for example, produces a direct current. A current that flows back and forth is called an alternating current (AC). Electric circuits Electrons cannot jump freely through the air to a positively charged atom. They need a circuit to move. When a source of energy, like a battery, is connected to a light bulb the electrons can move from the battery to the light bulb and back again. We call this an electric circuit. Sometimes there are many circuits in an electrical device that make it work. A TV set or a computer may have millions of parts that are connected to each other in different ways. You can stop the current from flowing by putting a switch into the circuit. You can open the circuit and stop electrons from moving. A piece of metal or wire can also be used to produce heat. When an electrical current passes through such metal it can be slowed down by resistance. This causes friction and makes the wires hot. That's why you can toast your bread in a toaster or dry your hair with warm air from a hairdryer. In some cases wires can become too hot if too many electrons flow through them. Special switches, called fuses, protect the wiring in many buildings. Kinds of electricity Static electricity • happens when there is a build-up of electrons • it stays in one place and then jumps to an object • it does not need a closed circuit to flow • it is the kind of electricity you feel when you rub your pullover against an object or when you drag your feet over a carpet • lightning is a form of static electricity Current electricity • happens when electrons flow freely between objects • it needs a conductor—something in which it can flow, like a wire • current electricity needs a closed circuit • it is in many electrical appliances in our homes - toasters, TV sets, computers • a battery is a form of current electricity How batteries work A battery has liquid or paste in it that helps it produce electric charges. The flat end of the battery has a negative charge and the end with the bump has a positive charge. When you link a wire between both ends a current flows. When the current passes through a light bulb electric energy is converted into light. The chemicals in the battery keep the ends charged and the battery going. As times passes, the chemical becomes weaker and weaker and the battery cannot produce any more energy. How electricity is produced Generators are used to transform mechanical energy into electrical energy. A magnet rotates inside a coil of wire. When the magnet moves, an electric current is produced in the wire. Most power stations use turbines to make the generator rotate. Water is heated to make steam, which pushes the blades of the turbine. Gas, oil or coal can be used to heat the water. Some countries build power stations on rivers, where the moving water pushes the turbine blades. How electricity is measured Electricity is measured in watts, named after James Watt who invented the steam engine. It would take about 750 watts to equal one horsepower. A kilowatt-hour is the energy of 1,000 watts that work for one hour. If, for example, you use a 100-watt light bulb for 10 hours you have used 1 kilowatt of electricity. How electricity is transported The electricity produced by a generator travels along cables to a transformer that changes the voltage of electricity. Power lines carry the high-voltage electricity over very long distances. When it reaches your home town another transformer lowers the voltage and smaller power lines bring it to homes, offices and factories. Electrical safety It is important to understand why and how you can protect yourself from electrical injuries. Electric shock occurs when an electric current passes through your body. It can lead to heart failure and can damage other parts of your body. It can also burn your skin and other body tissues. A very weak electrical object, like a battery, cannot do any harm to you, but inside the house you have devices and machines that use 220 volts. Most machines in your house have safety features to protect you. It something goes wrong, a special wire leads the electricity to the ground where nothing can happen. There are also electrical dangers outside your house. Trees that touch power lines can be dangerous. Lightning has more than enough electricity to kill a person. If you get caught in a thunderstorm stay away from open fields and high places. One of the safest places is your car, because lightning will only hit the outside metal of the car.
Формат выполнения работы:	Записи в тетради
Критерии оценки:	См. пункт 3.4.
Контроль выполнения:	Письменный и устный опросы.
Рекомендуемая литература и источники информации:	Подробный перевод в словаре Мультитран. (В часы перегрузок Интернета работает медленно, но словарь хороший.) http://www.translate.ru/ https://translate.google.ru/?ie=UTF-8&hl=ru&tab=wT

Внеаудиторная самостоятельная работа № 12

Тема	Промышленность. Конструирование машин. Всемирно известные автомобилестроительные фирмы
Цель:	Активизировать лексический материал, формировать навык выбора необходимой информации при чтении дополнительной литературы на языке.
Задание:	Подготовить доклад: «Всемирноизвестные автомобилестроительные фирмы»
Время выполнения:	1 час
Содержание работы:	См. пункт 3.5.
Формат выполнения работы:	Документ оформляется на листах (формат А4) По выбору студента доклад может быть выполнен в виде электронной презентации, содержать видеоролик. Оформление:Титульный лист: Наименование учебного заведения (на русском языке); фамилия, имя, отчество автора, курс, группа – курсив, выравнивание по центру; внизу указывается год. Основной текст: Поля – 2 см с каждой стороны; Шрифт – Times New Roman, кегль 12; Межстрочный интервал – одинарный, красная строка – 1,25 см, выравнивание по ширине; Страницы не нумеруются.
Критерии оценки:	СМ. пункт 3.5.
Контроль выполнения:	Устная защита доклада или реферата.
Рекомендуемая литература:	http://900igr.net/prezentatsii/pedagogika/obrazovanie-v-rossii-i-za-rubezhom/obrazovanie-v-rossii-i-za-rubezhom.html http://inyaz-school.ru/prezentaciya-proekta-na-anglijskom-yazyke/ Помощь: 1. Прослушать произношение слова и перевод на howjsay.com . Направление перевода выберите один раз из списка, в дальнейшем оно сохранится. Для многократного повторения подводите стрелку мышки к выделенному слову в колонке слева. 2. Правила чтения слов смотрите здесь.http://englsecrets.ru/anglijskij-dlya-nachinayushhix/pravila-chtenija-angliiskii.html 3. Подробный перевод в словаре Мультитран. (В часы перегрузок Интернета работает медленно, но словарь хороший.) 1. В.С.Слепович. Перевод. Учебное пособие для студентов вузов. Минск «ТетраСистемс», 2009. 2. Новый англо-русский словарь. В.К. Мюллер. М.: Рус.яз. - Медиа, 2007. ISBN:5933830119 3. http://www.translate.ru/ 4. https://translate.google.ru/?ie=UTF-8&hl=ru&tab=wT

Внеаудиторная самостоятельная работа № 13

Тема	**Промышленность. Конструирование машин.** *Всемирно известные автомобилестроительные фирмы*
Цель:	Активизировать лексический материал, формировать творческий потенциал у студентов
Задание:	Составить монолог: «**Машины будущего**»
Время выполнения:	1 час
Содержание работы:	См. пункт 3.10.
Формат выполнения работы:	См. пункт 3.10.
Критерии оценки:	СМ. пункт 3.10.
Контроль выполнения:	Проверка перевода образца в тетради. Устная презентация монолога.
Рекомендуемая литература:	http://900igr.net/prezentatsii/pedagogika/obrazovanie-v-rossii-i-za-rubezhom/obrazovanie-v-rossii-i-za-rubezhom.html http://inyaz-school.ru/prezentaciya-proekta-na-anglijskom-yazyke/ **Помощь:** 1. ***Прослушать*** произношение слова и перевод на **howjsay.com** . Направление перевода выберите один раз из списка, в дальнейшем оно сохранится. Для многократного повторения подводите стрелку мышки к выделенному слову в колонке слева. 2. ***Правила чтения*** слов **смотрите здесь**.http://englsecrets.ru/anglijskij-dlya-nachinayushhix/pravila-chtenija-angliiskii.html 3. Подробный ***перевод*** в словаре **Мультитран**. (В часы перегрузок Интернета работает медленно, но словарь хороший.) 1. В.С.Слепович. Перевод. Учебное пособие для студентов вузов. Минск «ТетраСистемс», 2009. 2. Новый англо-русский словарь. В.К. Мюллер. М.: Рус.яз. - Медиа, 2007. ISBN:5933830119 3. http://www.translate.ru/ 4. https://translate.google.ru/?ie=UTF-8&hl=ru&tab=wT

Внеаудиторная самостоятельная работа № 14

Тема	Двигатели.
Цель:	Активизировать лексический материал, формировать умения излагать факты в устной речи.
Задание:	Выполнить проект «Двигатели будущего».
Время выполнения:	1 час

Содержание работы:	Порядок выполнения работы Изучить литературу по теме «Двигатель». Определить тему, цели и задачи Подбор необходимой информации для выполнения проекта. Выполнение проекта (требования см. МУ). Защита проекта. The Engine. 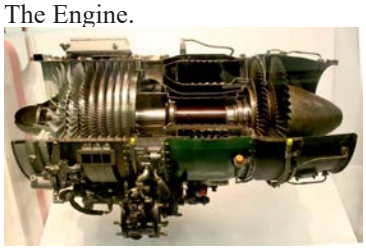 The engine is the source of power that makes the wheels go around and the car move. It is usually referred to as an internal-combustion engine because gasoline is burned within its cylinders or combustion chambers. This burning, or combustion, takes place at such high speed as to be termed an “explosion”; the high pressure thus created causes a shaft to turn or rotate. This rotary motion is transmitted to the car wheels by the power train. Most automobile engines have six or eight cylinders, although some four-, twelve-, and sixteen-cylinder engines are in use. Engine Operation. The activities that take place in the engine cylinder can be divided into four stages, or strokes. «Stroke» refers to the piston movement. The upper limit of piston movement is called top dead center, or T. D. C. The lower limit of piston movement is called bottom dead centre or B. D. C. A stroke constitutes piston movement from TDC to BDC or from BDC to TDC. In other words, the piston completes a stroke each time it changes direction of motion. Where the entire cycle of events in the cylinder requires four strokes (two crankshaft revolutions), the engine is called a four-stroke-cycle engine. The four strokes are: intake, compression, power and exhaust. Intake. On the intake stroke the intake valve is opened. The piston is moving down, and a mixture of air and vaporized gasoline is being drawn into the cylinder through the valve opening. The mixture of gasoline and air is delivered to the cylinder by the fuel system. Compression. After the piston reaches BDC it begins to move upward and at this instant the intake valve closes. The other valve is also closed so that the cylinder is sealed. The piston moves upward, compressing the mixture to as little as one sixth of its original volume or less. This creates a fairly high pressure within the cylinder. Power. As the piston reaches TDC or the upper limit of its travel, an electric spark is generated at the cylinder spark plug. The spark plug consists of two electrodes, which are electrically insulated from each other. At the proper instant the ignition system delivers a high-voltage surge of electricity to the spark plug. This causes an electric spark to jump across the gap between the spark plug electrodes. The spark ignites or sets fire to the highly explosive mixture of gasoline vapor and air. Rapid combustion takes place, and the already high pressure within the cylinder increases to as much as 400 pounds per square inch. This terrific pressure against the top of the piston forces it downward, and a power impulse is transmitted to the engine crankshaft through the connecting rod and crank. Exhaust. As the piston reaches the lower limit of its travel again, the exhaust valve opens. The piston moves upward on the exhaust stroke, forcing the burned gases out of the cylinder through the exhaust-valve opening. At the instant that the piston once more reaches top dead center, the exhaust valve closes and the intake valve opens so that, when the piston begins to move downward on the intake stroke, a fresh charge of gasoline vapor and air can be drawn into the cylinder. The above four strokes are continually repeated during the operation on the engine.
Формат выполнения работы:	Документ оформляется на листах (формат А4) или по выбору студента: доклад, электронная презентация: Титульный лист: Наименование учебного заведения (на русском языке); фамилия, имя, отчество автора, курс, группа – курсив, выравнивание по центру; внизу указывается год. Основной текст: Поля – 2 см с каждой стороны; Шрифт – Times New Roman, кегль 12; Межстрочный интервал – одинарный, красная строка – 1,25 см, выравнивание по ширине; Страницы не нумеруются.

Критерии оценки:	См. пункт 3.6.
Контроль выполнения:	Устная защита проекта.
Рекомендуемая литература:	Прослушать произношение слова и перевод, а также просмотреть видео http://englishon-line.ru/leksika-spravochnik5.html Направление перевода выберите один раз из списка, в дальнейшем оно сохранится. Для многократного повторения подводите стрелку мышки к выделенному слову в колонке слева. Подробный перевод в словаре Мультитран. (В часы перегрузок Интернета работает медленно, но словарь хороший.) http://www.translate.ru/ https://translate.google.ru/?ie=UTF-8&hl=ru&tab=wT http://www.seawork.ru/index.php?cat_id=23&fla=stat&nma=catalog&nums=194
Внеаудиторная самостоятельная работа № 15, 16	
Тема	Автомобиль.
Цель:	Активизировать лексический материал, формировать разговорные навыки по теме, умения работать самостоятельно при подборе информации для подготовки доклада.
Задание:	Подготовить доклады на предложенные темы: «Первые автомобили», «Безопасность подвижного состава»
Время выполнения:	2 часа
Содержание работы:	1. Ознакомиться с правилами написания доклада. 2. Проработать учебный материал по теме. 3. Подобрать необходимую информацию для написания доклада. 4. На основе проработанного материала написать доклад
Формат выполнения работы:	В письменном на листе (формат А4) или электронном виде.
Критерии оценки:	См. пункт 3.5.
Контроль выполнения:	Устная презентация доклада.
Рекомендуемая литература:	Интернет -ресурсы: https://en.wikipedia.org/w/index.php?search=The+first+automobile&title=Special:Search&go=Go&searchToken=chwrg7vgso40eh1z27cmx8ualhttps://en.wikipedia.org/wiki/Gottlieb_Daimle https://en.wikipedia.org/wiki/Brake Помощь: 1. Прослушать произношение слова и перевод на howjsay.com . Направление перевода выберите один раз из списка, в дальнейшем оно сохранится. Для многократного повторения подводите стрелку мышки к выделенному слову в колонке слева. 2. Правила чтения слов http://englsecrets.ru/anglijskij-dlya-nachinayushhix/pravila-chtenija-angliiskii.html 3. Подробный перевод в словаре Мультитран. 4. Просмотреть видео:https://www.youtube.com/watch?v=aZgxJ23a3eM

Внеаудиторная самостоятельная работа № 17

Тема	Инструкции, руководства.
Цель:	Активизировать лексический материал.
Задание:	Подготовить и перевести инструкцию по применению своего устройства.
Время выполнения:	1 час
Содержание работы:	Для выполнения задания, рекомендуется: 1. Ознакомиться с правилами работы со словарём. 2.Ознакомиться с правилами составления тематического словаря (глоссария). 3.Найти инструкцию по применению (любого устройства связанного с автомобилем и его ремонтом) 5. Подобрать наглядный материал. 4. На основе подобранного материала, презентовать свою инструкцию. Наглядный пример: 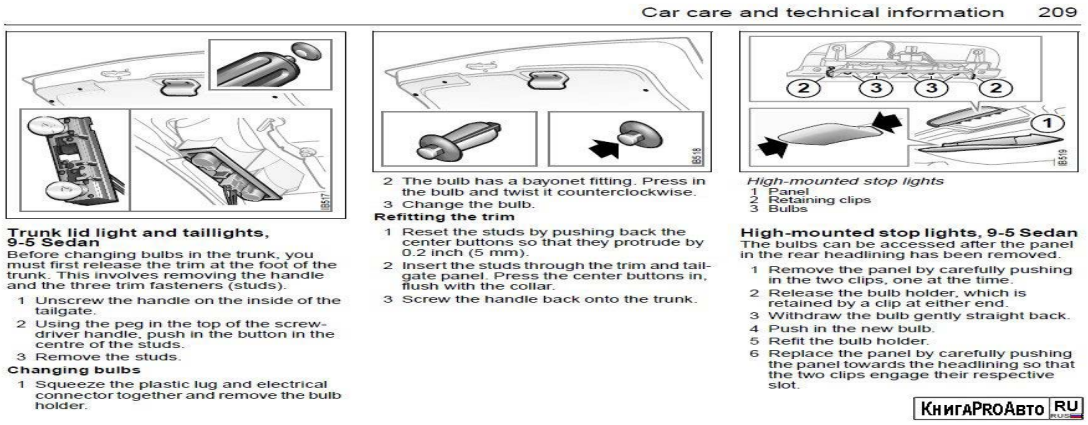 Car care and technical information 209 **Trunk lid light and taillights, 9-5 Sedan** Before changing bulbs in the trunk, you must first release the trim at the foot of the trunk. This involves removing the handle and the three trim fasteners (studs). 1 Unscrew the handle on the inside of the tailgate. 2 Using the peg in the top of the screw-driver handle, push in the button in the centre of the studs. 3 Remove the studs. **Changing bulbs** 1 Squeeze the plastic lug and electrical connector together and remove the bulb holder. 2 The bulb has a bayonet fitting. Press in the bulb and twist it counterclockwise. 3 Change the bulb. **Refitting the trim** 1 Reset the studs by pushing back the center buttons so that they protrude by 0.2 inch (5 mm). 2 Insert the studs through the trim and tail-gate panel. Press the center buttons in, flush with the collar. 3 Screw the handle back onto the trunk. *High-mounted stop lights* 1 Panel 2 Retaining clips 3 Bulbs **High-mounted stop lights, 9-5 Sedan** The bulbs can be accessed after the panel in the rear headlining has been removed. 1 Remove the panel by carefully pushing in the two clips, one at the time. 2 Release the bulb holder, which is retained by a clip at either end. 3 Withdraw the bulb gently straight back. 4 Push in the new bulb. 5 Refit the bulb holder. 6 Replace the panel by carefully pushing the panel towards the headlining so that the two clips engage their respective slot. КнигаPROАвто RU
Формат выполнения работы:	Записи в тетради или печатным текстом на листе (формат А4)
Критерии оценки:	См. пункт 3.10.
Контроль выполнения:	Устный опрос.
Рекомендуемая литература:	Обучающие тексты с аудио:http://lengish.com/media/audioarticles+with+translation-32.html Интернет - ресурсы: http://www.radioexpert.ru/articles/na-anglijskom/136/ https://yandex.ru/images/search?text=%D0%B8%D0%BD%D1%81%D1%82%D1%80%D1%83%D0%BA%D1%86%D0%B8%D0%B8%20%D0%BF%D0%BE%20%D0%BF%D1%80%D0%B8%D0%BC%D0%B5%D0%BD%D0%B5%D0%BD%D0%B8%D1%8E%20%D0%BD%D0%B0%20%D0%B0%D0%BD%D0%B3%D0%BB%D0%B8%D0%B9%D1%81%D0%BA%D0%BE%D0%BC&img_url=http%3A%2F%2Fknigaproavto.ru%2Fuploads%2Fposts%2F2012-10%2F1349101343_knigaproavto.ru181710.jpg&pos=0&rpt=simage&stype=image&lr=10748&noreask=1&source=wiz

Внеаудиторная самостоятельная работа № 18

Тема	Планирование времени. Деловая активность.
Цель:	Развивать лингвистические способности на английском языке, активизировать актуальный словарный запас профессиональной лексики, повышать мотивацию к изучению языка.
Задание:	Выполнить презентации по теме «Что такое быть профессионалом?»
Время выполнения:	1 час
Содержание работы:	Для выполнения задания, рекомендуется: 1. Выбрать тему, которую вы представите в презентации. 2. Подготовить вопросник, чтобы получить больше информации об этой профессиональной терминологии. 3. Найти перевод этой профессиональной терминологии. 4. Создать план презентации: Вступление. Профессиональная терминология на английском языке. Профессиональная терминология на русском языке. Сравнительный анализ дословного перевода и устойчивых клише. Заключение и выводы. 5. Создать презентацию в произвольной форме. Более детальный вариант работы можно посмотреть, пройдя по ссылке http://prezi.com/l304wvhkdddx/describing-people/?kw=view-l304wvhkdddx&rc=ref-28569959
Образец выполнения работы:	Образцы презентаций и научно-исследовательских работ студентов смотрите на сайте преподавателя английского языка Михальковой Т.Л.: http://nsportal.ru/mikhalkova-t-l http://euroeducation.com.ua/article/40-razlichnaya-topics/588-prezentacii-na-anglijskom.html
Формат выполнения работы:	по выбору студента электронная презентация, видеоролик
Критерии оценки:	См. пункт 3.7.
Контроль выполнения:	Устная и электронная презентации.

Рекомендуемая литература	Обучающие тексты с аудио: http://www.alleng.ru/english/bis.htm englishforbusiness.ru - сайт «English for Business» (Английский для бизнеса и карьеры). Смотреть вверху «Материалы» или справа «Полезная информация»: Деловая переписка на английском языке; Составление резюме на английском языке; Рекомендательные письма на английском языке; Общение по телефону на английском языке, фразы и правила; ; Правила пунктуации английского языка; Подготовка и проведение собеседования в иностранной компании; Особенности языка электронных сообщений;Проведение презентации на английском языке; Написание эссе на английском языке. Тесты. Международные экзамены по деловому английскому. И.П. Агабекян «Деловой Английский». -Ростов н/Д.: Феникс, 2012. А.Я.Зеликман «Английский для юристов». -Ростов н/Д.: Феникс, 2009. С.А. Шевелева «Английский для юристов». Юнити-Диана,-1999. http://www.alleng.ru/engl-top/639.htm Помощь: 1. Прослушать произношение слова и перевод на howjsay.com . Направление перевода выберите один раз из списка, в дальнейшем оно сохранится. Для многократного повторения подводите стрелку мышки к выделенному слову в колонке слева. 2. Правила чтения слов смотрите здесь. 3. Подробный перевод в словаре Мультитран.

Внеаудиторная самостоятельная работа № 19

Тема	Планирование времени. Деловая активность.
Цель:	Активизировать лексику по теме. Активизировать речевые умения в рамках высказываний.
Задание:	Составить диалог «Заказ билетов для деловой поездки»
Время выполнения:	1 час

Содержание работы:	Для выполнения задания, рекомендуется по теме необходимо ознакомиться с лексическим минимумом по теме. Составитьдиалогпошаблону Cook's Travel, this is Charles, how may I help you? Hello, Charles. I would like to book two first class air tickets to Orlando, please. How do I go about that? Well, first of all, could you tell me your name or names, sir? Certainly, it's Mr. and Mrs. Reid, that's r-e-i-d. OK, Mr. and Mrs. Reid, r-e-i-d, two first class tickets to Orlando. What are your dates? Somewhere around Easter time. So you are flexible about the dates, sir? And for how long would you like to go? Four-five days, depending on whether we start at the beginning of the week, or if it's a long weekend. Ok. May I have your phone number, sir? I'll call you back with different options. Sure, it's 870-2277
Формат выполнения работы:	Записи в тетради
Критерии оценки:	См. пункт 3.9.
Контроль выполнения:	Устный опрос.
Рекомендуемая литература и источники информации:	Помощь: 1. Прослушать произношение слова и перевод на howjsay.com . Направление перевода выберите один раз из списка, в дальнейшем оно сохранится. Для многократного повторения подводите стрелку мышки к выделенному слову в колонке слева. 2. Правила чтения слов http://englsecrets.ru/anglijskij-dlya-nachinayushhix/pravila-chtenija-angliiskii.html 3. Подробный перевод в словаре Мультитран. 4. Просмотреть видео:https://www.youtube.com/watch?v=aZgxJ23a3eM

Внеаудиторная самостоятельная работа № 20

Тема	***Планирование времени. Деловая активность.***
Цель:	Активизировать лексику по теме. Активизировать речевые умения в рамках высказываний.
Задание:	Инсценировать диалог «Бронирование номера в гостинице»
Время выполнения:	1 час

Содержание работы:	Для выполнения задания, рекомендуется по теме **необходимо:** ознакомиться с лексическим минимумом по теме, для этого пройдите по ссылке: http://tea-english.ru/?page_id=2083 Выполнить перевод с русского на английский. Определиться с ролью работа в парах) и инсценировать диалог (повышенный уровень: составить свой диалог по образцу). **Dialogue: Booking a room at the Hotel** Jane: Good morning! Is that the Savoy Hotel? Receptionist: Yes, that`s right. What can I do for you? Jane: I would like to book a double room with air conditioner, bath and phone. Receptionist: For how long you require this accommodation? Jane: I need accommodation for four nights. Receptionist: When will you arrive here? Jane: I will arrive a day after tomorrow in the early morning. I think I`ll be at the hotel at about six a.m. Receptionist: All right. And what floor would you like to book a room on? Jane: I always prefer the first floor. Receptionist: All right. I book a room in the first floor for you. Jane: Thank you very much. And what is the charge? Receptionist: It is ninety pounds a night. Jane: Fine, thank you.
Формат выполнения работы:	Записи в тетради
Критерии оценки:	См. пункт 3.9.
Контроль выполнения:	Устный опрос.
Рекомендуемая литература и источники информации:	Помощь: 1. ***Прослушать*** произношение слова и перевод на **howjsay.com** . Направление перевода выберите один раз из списка, в дальнейшем оно сохранится. Для многократного повторения подводите стрелку мышки к выделенному слову в колонке слева. 2. ***Правила чтения*** слов http://englsecrets.ru/anglijskij-dlya-nachinayushhix/pravila-chtenija-angliiskii.html 3. Подробный ***перевод*** в словаре **Мультитран**. 4. Просмотреть видео:https://www.youtube.com/watch?v=aZgxJ23a3eM

6. ЗАКЛЮЧЕНИЕ

Организация учебной деятельности является важной составляющей современного педагогического процесса. Объем изучаемого материала по многим учебным дисциплинам достаточно велик, поэтому глубокое освоение всей программы в отведенное количество часов для обучающихся бывает очень затруднительно. В данном случае организация учебной исследовательской работы (подготовка рефератов, докладов, сообщений) позволяет мобилизовать обучающихся на качественное усвоение изучаемого материала по определенной теме: научить находить, отбирать необходимый материал, перерабатывать его, сопоставлять и сравнивать факты, работать с литературой, источниками и в итоге выработать свое суждение по изучаемой теме. Подобный вид самостоятельной работы обучающихся ориентирован на осознание, заинтересованное изучение предмета и позволяет подготовить к восприятию более сложных дисциплин, требующих умения систематизировать, анализировать, излагать материал и формулировать собственное мнение.

Полученный опыт при работе над докладом/рефератом, например, может быть использован при подготовке курсовых и дипломных работ. Кроме того, многие обучающиеся образовательных учреждений начального и среднего профессионального образования в дальнейшем продолжают свое образование в высших учебных заведениях, где особое внимание уделяется самостоятельному освоению разнообразного материала. Таким образом, опыт, который обучающиеся приобретают в ходе работы над рефератом, пригодится им в ВУЗе и в работе по их будущей специальности.

В заключении хотелось бы отметить, когда мы обучим студентов работать самостоятельно, тогда сотрется грань между аудиторной и внеаудиторной самостоятельной работой, перейдя в новую фазу - непрерывную, индивидуальную или групповую самостоятельную учебную деятельность.

7. УЧЕБНО-МЕТОДИЧЕСКОЕ И ИНФОРМАЦИОННОЕ ОБЕСПЕЧЕНИЕ

Основные источники:

1. А.П.Голубев и др. Английский язык» Среднее профессиональное образование. Москва, “ACADEMIA” 2014
2. Г.Т.Безкоровайная и др. Учебник английского языка для учреждений НПО и СПО «Планета Английский» ACADEMA 2013
3. Ю.В. Куриленко 400 тем по английскому языку для школьников, абитуриентов, студентов и преподавателей. Москва: ЗАО «БАО-ПРЕСС», ООО «ИД «РИПОЛ классик», 2005
4. Ю.С. Веселова «Тематический тренажер по английскому языку. Письмо. (Готовимся к ЕГЭ)-Москва: Интеллект-Центр, 2011
5. Уч. И.П. Агабекян «Деловой Английский». -Ростов н/Д.: Феникс, 2012.
6. Уч. А.Я.Зеликман «Английский для юристов». -Ростов н/Д.: Феникс, 2009.
7. Уч. С.А. Шевелева «Английский для юристов». Юнити-Диана,-1999. 1. Р.В. Резник, Т.С. Сорокина, Т.А. Казарицкая, И.В. Резник. «Грамматика английского языка», Москва, 2004г., издательство центр «ТОК»;
8. Л.И. Кравцова «Английский язык», Москва, «Высшая школа», 2004 г.;
9. Т.Ю. Дроздова «Everyday English», Санкт-Петербург, издательство «Химера», 1999 г.;
10. Г. Выборова, К. Махмурян, О. Мельгина «Тесты по английскому языку», Москва,

«АСТ- Пресс», 2000г.;
11. Т.Г. Николенко «Тесты по грамматике английского языка», Москва, «Айрис Пресс», 1998г.;
12. О.В. Зубанова «Английская грамматика в таблицах и упражнениях», Москва, Менеджер, 1998г.;
13. Raymond Murphy «Essential Grammar in USE», Cambridge University Press, 1990г.;
14. Большой справочник для школьников, Москва, Дрофа, 2004г.;
15. Англо-русский, русско-английский словарь, Москва, «АСТ - Пресс», 2001г.

Дополнительные источники:

1. Иванова.И.П. Теоритическая грамматика современного английского языка: учебник / И.П.Иванова, В.В.Бурлакова, Г,Г.Почепцов.-2-е изд.-М.:Высшая школа, 2008.-312с.

2.Лабода Т.Е. Английский язык. Весь школьный курс в таблицах: учебное пособие/Т.Е.Лабода. – 3-е изд. - Минск: Современная школа, 2007.- 256с.

Интернет-ресурсы:

1.Образцы презентаций и научно-исследовательских работ студентов на сайте преподавателя английского языка Михальковой Т.Л.: http://nsportal.ru/mikhalkova-t-l

2. Электронная книга регистрация путешествий [Электронный ресурс]- http://www.lonelyplanet.com/worldguide/destinations/europe/england

3. Полезные веб-ресурсы и материалы в помощь преподавателям [Электронный ресурс]- http://www.britishcouncil.org/japan-trendukukcities.htm.

4.Википедия - свободная энциклопедия на английском языке [Электронный ресурс]- http://en.wikipedia.org/wiki/History_of_London-

5.http://www.alleng.ru/english/top.htm - Английский язык. Образовательные ресурсы Интернета. –

6.http://lengish.com/media/audioarticles+with+translation-32.html - Обучающие инструкции на английском языке с аудио.

7. http://www.alleng.ru/d/engl/engl17.htm - Английский язык. Образовательные ресурсы Интернета.

МИНИСТЕРСТВО ОБРАЗОВАНИЯ МОСКОВСКОЙ ОБЛАСТИ
ГОСУДАРСТВЕННОЕ БЮДЖЕТНОЕ ПРОФЕССИОНАЛЬНОЕ ОБРАЗОВАТЕЛЬНОЕ УЧРЕЖДЕНИЕ МОСКОВСКОЙ ОБЛАСТИ
«ПУШКИНСКИЙ ЛЕСО-ТЕХНИЧЕСКИЙ ТЕХНИКУМ»

Название методической разработки:

МЕТОДИЧЕСКИЕ РЕКОМЕНДАЦИИ ПО ВЫПОЛНЕНИЮ ВНЕАУДИТОРНОЙ САМОСТОЯТЕЛЬНОЙ РАБОТЫ ОБУЧАЮЩИХСЯ

По дисциплине: «АНГЛИЙСКИЙ ЯЗЫК » по программе подготовки специалистов среднего звена (ППССЗ) специальности: 23.02.04 «Техническая эксплуатация подъёмно-транспортных, строительных, дорожных машин и оборудования» (по отраслям) (базовый уровень)

II-IV курс

Разработчик: Филобок С.С.– преподаватель иностранных языков.

Цели методических указаний:

- оказание помощи обучающимся в выполнении самостоятельной работы по дисциплине: «Английский язык»;
- систематизация и закрепление полученных теоретических знаний и практических умений студентов;
- углубление и расширение теоретических знаний;
- формирование умений использовать различные информационные источники: нормативную, правовую, справочную документацию и специальную литературу;
- развитие познавательных способностей и активности студентов, творческой инициативы, самостоятельности, ответственности и организованности; формирование самостоятельности мышления, способностей к саморазвитию, самосовершенствованию и самореализации; развитие исследовательских умений.

Данное пособие предусматривает следующие виды самостоятельных работ:

- Изготовление визитной и идентификационной карт;
- резюме, деловое письмо, эссе;
- чтение текста с полным пониманием прочитанного и выполнение лексических упражнений к нему;
- перевод текстов технической направленности инструкций;
- выполнение грамматических упражнений;
- подготовка диалога, монолога;
- составление тематического словаря глоссарий;
- подготовка электронной презентации;
- подготовка доклада, сообщение.

Виды самостоятельной работы, направленной на:

формирование умений:

- решение задач и упражнений по образцу;
- подготовка к написанию деловой корреспонденции;
- подготовка и выполнение проектов;
- использование аудио- и видеозаписей, компьютерной техники и Интернета;

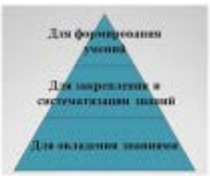

овладение знаниями:

- работа с текстами (учебника, первоисточника, дополнительной литературы);
- составление плана текста; графическое изображение структуры текста; конспектирование текста; выписки из текста;
- работа со словарями и справочниками;
- изучение нормативных документов;
- учебно-исследовательская работа;
- использование аудио- и видеозаписей, компьютерной техники и Интернета;

закрепление и систематизацию знаний:

- работа с конспектом лекций, учебным материалом (учебником, первоисточником, дополнительной литературой, аудио- и видеозаписями) в т.ч. по составлению таблиц для систематизации учебного материала;
- составлению плана и тезисов ответа; ответов на контрольные вопросы;
- аналитическая обработка текста (аннотирование, рецензирование, реферирование, контент-анализ и др.);
- подготовка сообщений к выступлению на практическом занятии; подготовка рефератов, докладов.

Для организации СРС необходимы следующие условия:

- готовность студента к самостоятельному труду; мотив к получению знаний;
- наличие и доступность всего необходимого учебно-методического и справочного материала;
- система регулярного контроля качества выполненной самостоятельной работы.

Описание каждой самостоятельной работы содержит:

- тему,
- цели работы,
- задания,
- основной теоретический материал,
- алгоритм выполнения типовых задач,
- порядок выполнения работы,
- формы контроля,
- требования к выполнению и оформлению заданий.

Для получения дополнительной, более подробной информации по изучаемым вопросам, приведено учебно-методическое и информационное обеспечение.

Заключение

Самостоятельная работа – важная, неотъемлемая составляющая современного образовательного процесса, значимость которой в последнее время постоянно возрастает.

Объем изучаемого материала по многим учебным дисциплинам достаточно велик, поэтому глубокое освоение всей программы в отведенное количество часов для обучающихся бывает очень затруднительно.

В данном случае организация учебной исследовательской работы (подготовка рефератов, докладов, сообщений) позволяет мобилизовать обучающихся на качественное усвоение изучаемого материала по определенной теме: научить находить, отбирать необходимый материал, перерабатывать его, сопоставлять и сравнивать факты, работать с литературой, источниками и в итоге выработать свое суждение по изучаемой теме.

Вывод:

Когда мы обучим студентов работать самостоятельно, тогда сотрется грань между аудиторной и внеаудиторной самостоятельной работой, перейдя в новую фазу - непрерывную, индивидуальную или групповую самостоятельную учебную деятельность.

Раздел № 5 «Эффективные методики преподавания иностранного языка в рамках новых и актуализированных ФГОС»

Конкурс:
«ПЕРЕДОВЫЕ ПРАКТИКИ МЕТОДИЧЕСКИХ РАЗРАБОТОК 2018 ДЛЯ СИСТЕМЫ СРЕДНЕГО ПРОФЕССИОНАЛЬНОГО ОБРАЗОВАНИЯ»

номинация № 6 «Эффективные методики преподавания иностранного языка в рамках новых и актуализированных ФГОС»

Тема:
ВНЕУРОЧНАЯ РАБОТА

КАК ОДНА ИЗ ЭФФЕКТИВНЫХ МЕТОДИК ПРЕПОДАВАНИЯ ИНОСТРАННОГО ЯЗЫКА В РАМКАХ НОВЫХ ФГОС СПО

Укрупненная группа: 23.00.00 Техника и технологии наземного транспорта

Автор: Черняк Элеонора Олеговна – преподаватель

СОГБПОУ «Рославльский многопрофильный колледж»

г. Рославль

1 ПОЯСНИТЕЛЬНАЯ ЗАПИСКА

1.1 Цели, задачи разработки

Согласно стандартам ФГОС нового поколения, основная цель занятий по английскому языку — это формирование коммуникативной компетентности. Это означает умение успешно осуществлять процесс межличностного и межкультурного общения на иностранном языке. Главной задачей образовательного процесса по иностранному языку является создание единой системы урочной и внеурочной работы по предмету. Кроме того, в современном обществе существует потребность в квалифицированных специалистах, активных, деятельных людях, которые могли бы быстро приспосабливаться к меняющимся трудовым условиям, выполнять работу с оптимальными результатами, способных к самообразованию, самовоспитанию и саморазвитию. Исходя из этого, главной целью данной методической разработки является повышение качества преподавания иностранного языка студентам выпускных групп технических специальностей СПО посредством проведения внеурочной работы по предмету.

1.2 Актуальность

Стандарты нового поколения внесли серьёзные коррективы в работу преподавателя СПО. В условиях модернизации российского образования педагог учебного заведения любого уровня должен увидеть в каждом обучающемся личность активную, способную творчески мыслить, способную самостоятельно добывать знания, умения, навыки и применять их на практике. Изучение любой программной темы может быть продолжено во внеклассной работе. Особенно актуально проведение внеклассной работы при изучении иностранного языка в СПО, где подростки уже определились с будущей профессией и понимают важность владения иностранным языком в современном мире.

1.3 Оригинальность, новизна, преимущества конкурсной работы

Внеклассная работа по иностранному языку обобщают изученный материал, дополняют его, демонстрируют учащимся результаты овладения языком и способствуют дальнейшему совершенствованию иноязычных коммуникативных умений и навыков.

Данная конкурсная работа даёт обоснование того, что внеклассная работа способствует реализации ФГОС нового поколения, способствует повышению интереса к изучению иностранного языка. Кроме того, форма внеклассного мероприятия, предложенная в данной методической разработке, мотивирует студентов старших курсов технических специальностей к самообразованию и применению своих знаний в выбранной профессии.

1.4 Практическая значимость разработки для системы СПО с указанием целевой аудитории

Данная методическая разработка предназначена для преподавателей, реализующих программы среднего профессионального образования. Внеклассное мероприятие, предлагаемое в данной разработке, в успехом можно проводить с обучающимися любых технических специальностей. Важным условием является участие обучающихся выпускных курсов, т. к. при подготовке они опираются не только на полученные знания по иностранному языку, но и на опыт, полученный при изучении предметов профессионального цикла.

1.5 Обоснование соответствия нормативно-правовым актам и готовность к внедрению или степень внедрения в образовательный процесс

В послании Федеральному Собранию 4 декабря 2014 года Президентом Российской Федерации дано поручение, направленное на развитие системы подготовки рабочих кадров: «К 2020 году как минимум в половине колледжей России подготовка по 50 наиболее востребованным и перспективным рабочим профессиям должна вестись в соответствии с лучшими мировыми стандартами и передовыми технологиями…»

2 ОСНОВНАЯ ЧАСТЬ

Основными документами, регламентирующими образование, являются Федеральный закон №273 «Об образовании в Российской федерации» и Федеральный государственный образовательный стандарт.

В ФГОС нового поколения внеурочной работе обучающихся уделяется достаточно большое внимание, определено пространство и время в образовательном процессе.

Внеурочная деятельность - это образовательная деятельность, осуществляемая в формах, отличных от учебной, и направленная на достижение планируемых результатов освоения индивидуальной образовательной программы. Цели и задачи урочной и внеурочной деятельности не имеют принципиальных различий. Хотя в способах реализации этих целей и задач можно выделить несколько существенных особенностей. Учет этих особенностей значительно повышает эффективность комплексного подхода к обучению и воспитанию студентов.

По сравнению с занятиями внеурочная деятельность открывает перед преподавателями разнообразные возможности для удовлетворения индивидуальных особенностей студентов, учета их интересов и склонностей. Во внеурочной деятельности не требуется так строго, как на занятиях, соблюдать темп и объем работы, ее содержание и способы организации.

В ходе внеурочной работы существенно изменяется позиция обучающегося: значительно повышается роль самого студента в выборе способов использования свободного времени, в реализации самовоспитания, формировании определенных жизненных установок. Расширяются условия удовлетворения интересов и потребностей студентов, развития их природных задатков и способностей в избранных видах деятельности.

Внеурочная работа значительно расширяет кругозор обучающихся, оказывает влияние на формирование личности студента.

Целью внеурочной деятельности в колледжах является содействие в обеспечении достижения планируемых результатов обучающихся в соответствии с основной профессиональной образовательной программой среднего профессионального образования.

Внеурочная деятельность выполняет следующие функции:

-- образовательная функция предполагает обучение молодого человека по дополнительным образовательным программам, получение им новых знаний и умений;

-- воспитательная функция способствует обогащению и расширению культурного слоя образовательных организаций;

-- креативная функция создаёт условия для реализации индивидуальных творческих интересов личности обучающегося;

-- компенсационная функция делает возможным освоение обучающимся новых направлений деятельности, углубляющих и дополняющих профессиональное образование и создающих определенные гарантии достижения успеха в избранных ими сферах творче-

ской деятельности;

-- рекреационная функция помогает организации содержательного досуга, как сферы восстановления психофизических сил обучающихся;

-- профориентационная функция (на мой взгляд одна из самых важных) содействует формированию устойчивого интереса к выбранной профессии, определению жизненных планов обучаемого, определению его собственного жизненного пути;

-- функция социализации помогает освоение обучающимся социального опыта, приобретение им умений воспроизводства социальных связей и личностных качеств, необходимых для жизни в информационном обществе;

-- функция самореализации делает возможным самоопределение молодого человека в информационной, социальной и культурной сферах жизнедеятельности, проживание им ситуаций успеха, умение принять неудачу, личностное саморазвитие;

-- контролирующая функция необходима для проведение рефлексии, оценивания эффективности деятельности обучающихся за определенный период времени;

-- интеграционная функция необходима для создания единого информационного и образовательного пространства.

В условиях реализации ФГОС единство урочной и внеурочной работы с учащимися приобретает особое значение и актуальность в достижении предметных, метапредметных и личностных результатов образования обучающихся. Именно во внеурочной деятельности становится возможным создание уникальной ситуации естественной языковой среды. Главным преимуществом внеурочной деятельности по сравнению с уроком является то, что направление образовательной деятельности свободно выбирается самим обучающимся на основе собственных интересов и потребностей. Внеурочная работа позволяет расширить активный словарный запас студентов, совершенствовать их умения в устной и письменной речи, а также в чтении и переводе, в значительной мере усилить мотивацию к изучению иностранного языка. Внеурочная работа строится на принципах добровольности, активности, заинтересованности. Эти принципы особенно важны при организации внеурочной работы в учебных заведениях среднего профессионального образования. Подросток – это уже сформировавшаяся личность со своими взглядами на мир, со своим личным пониманием этого мира. Студенту практически невозможно навязать участие во внеклассном мероприятии. Его можно только заинтересовать, убедить. Кроме того, студента можно и нужно привлекать к подготовке и организации того или иного внеклассного мероприятия по предмету. Особенно важно это при работе со студентами старших курсов. Мероприятия с их участием носят профессиональную направленность и укрепляют их интерес к выбранной профессии. При подготовке внеклассных мероприятий старшекурсники опираются на полученные знания и умения не только по иностранному языку, но и по предметам специального цикла.

Внеурочная работа не регламентируется жесткими временными и возрастными рамками. Продолжительность внеклассных мероприятий определяется в каждом отдельном случае преподавателем самостоятельно. В группах могут быть объединены как одновозрастные, так и разновозрастные дети. Число студентов в группе также определяется в каждом отдельном случае индивидуально. При этом учитывается содержание внеклассного мероприятия, его потребности в оборудовании и т. п. Внеурочная работа строится по интересам учащихся и на принципах полной добровольности и с учетом индивидуальных интересов обучающихся.

В основе функционирования системы внеурочной работы по иностранному языку

лежит ряд принципов, определяющих содержание, формы, методы педагогического воздействия на личность. Наиболее значимыми принципами внеклассной работы по иностранному языку являются следующие:

-- принцип связи с жизнью, с выбранной профессией;

-- принцип коммуникативной активности;

-- принцип учета уровня языковой подготовленности обучающихся;

-- принцип учета возрастных особенностей обучающихся;

-- принцип сочетания коллективных, групповых и индивидуальных форм работы;

-- принцип межпредметных связей в подготовке и проведении внеклассных мероприятий по иностранному языку.

Эффективность внеурочной работы находятся в прямой зависимости от вышеперечисленных принципов. Результативность и успешность внеклассного мероприятия по иностранному языку невозможны без соблюдения следующих условий:

-- добровольность участия;

-- сочетание самодеятельности и инициативы обучающихся с направляющей ролью преподавателя;

-- четкая организация и тщательная подготовка всех запланированных этапов мероприятий;

-- эстетическая выразительность, занимательность и новизна содержания, форм и методов работы;

-- наличие целевых установок и перспектив деятельности;

-- широкое использование методов педагогического стимулирования активности обучающихся.

Во внеурочной работе по иностранному языку различают 3 основные формы работы: массовую, групповую и индивидуальную. Эти формы определяются на основании таких критериев, как количественный охват обучающихся, регулярность проводимой работы, стабильность контингента.

Массовые формы различают в зависимости от периодичности проведения мероприятий (экскурсии (очные и заочные), вечера, конференции, посвященные праздникам, олимпиады по иностранным языкам, научные общества, поисковые и научные исследования, конкурсы, КВН, волонтерская работа). К массовым регулярным формам работы относится Неделя иностранного языка.

Групповые формы работы чаще всего представлены двумя основными видами: кружковой и клубной. Кружковая форма работы имеет различную направленность (на дальнейшее углубление уровня практического владения языком, страноведческие кружки).

Индивидуальные формы работы имеют большое значение в выявлении индивидуальных способностей и склонностей обучающихся. Они предполагают подготовку презентаций, рефератов, разучивание стихов, песен, изготовление альбомов, выпуск стенгазет.

Все формы внеурочной работы тесно взаимосвязаны и взаимообусловлены и позволяют в полной мере реализовать требования Федеральных государственных образовательных стандартов среднего профессионального образования.

Из опыта работы по организации внеурочной деятельности по дисциплине «Иностранный язык» в СОГБПОУ «Рославльский многопрофильный колледж».

Педагогическая деятельность преподавателей иностранного языка СОГБПОУ «Рославльский многопрофильный колледж» построена с учётом требований Федеральных

государственных образовательных стандартов среднего профессионального образования и направлена на подготовку высококвалифицированных специалистов. Одним из способов интенсификации учебно-воспитательного процесса по иностранному языку в нашей образовательной организации является создание единой системы урочной и внеурочной работы по предмету, так как изучение любой программной темы может быть продолжено во внеклассной работе. В нашем колледже авторитет дисциплины «Иностранный язык», престиж английского языка находятся в непосредственной зависимости от качества внеурочной работы по предмету. Система внеурочной работы по иностранному языку в колледже включает в себя совокупность взаимосвязанных и взаимодействующих форм, методов и видов внеурочной деятельности:

1. Внутриколледжный тур олимпиад по дисциплине «Иностранный язык».
2. Подготовка и участие обучающихся колледжа в олимпиадах регионального уровня.
3. Подготовка и участие обучающихся колледжа в олимпиадах регионального уровня.
4. Организация и проведение Недели иностранного языка.
5. Экскурсии, посещения кинотеатров, выставок, связанные со странами изучаемых языка.
6. Исследовательская деятельность обучающихся колледжа.
7. Использование Интернета в обучении иностранному языку.

Кроме того, ряд внеклассных мероприятий в колледже носит профессионально ориентированный характер, с привлечением студентов старших курсов. Так, к подготовке и проведению публичной защиты презентаций на тему «English in my Future Profession» были привлечены студенты 3-4 курсов специальности 23.02.03. «Техническое обслуживание и ремонт автомобильного транспорта». Подготовка и проведение защиты проводилась под руководством преподавателя иностранного языка Черняк Э.О. Мероприятие было проведено на конкурсной основе. Накануне из числа студентов старших курсов на добровольной основе были сформированы три творческие группы. Каждая группа получила задание подготовить презентацию на тему «Английский в моей будущей профессии». Конкретную тему презентации студенты выбирали самостоятельно, согласовав с преподавателем. Коллективная подготовка презентаций носила элементы исследовательской работы. Фронт работ распределился на всех членов группы. Кто-то готовил текстовый материал. Кто-то занимался технической стороной презентацию. Кто-то отвечал за костюмы. Кому-то поручили музыкальное оформление презентации. Представляли презентацию студенты с лучшими фонетическими данными. Все работы получились актуальными, полезными, в полной мере раскрыли различные аспекты специальности «Техническое обслуживание и ремонт автомобильного транспорта» и показали необходимость владения иностранным языком в выбранной специальности и в современном мире в целом. Кстати, публичная защита презентаций проходила на английском языке.

Первая тема так и называлась «English in my Future Profession».Здесь были раскрыты преимущества профессии автомеханик. Во второй презентации «Top 10 Automobile companies in the world» вниманию зрителей была представлена история ведущих автомобильных брендов, таких, как «Audi», «BMW», «Nissan» и других. Особенно привлекла внимание зрителей третья презентация «At the car-service station». Ребята выбрали весьма оригинальную форму ее защиты - ролевую игру. Зрители воочию наблюдали ситуацию, когда на одну из станций технического обслуживания автомобилей в России приехал иностранец. Здесь и понадобилось технику владение английским языком, причем не только разговорной лексикой, но и профессиональными терминами. Посети-

тель-иностранец станции остался очень доволен, как приемом, так и качеством выполненной работы по ремонту автомобиля. Ролевая игра сопровождалась показом слайдов. Креативный характер данной презентации придавало музыкальное оформление.

Поскольку представление презентаций проводилось на конкурсной основе, было создано жюри, в состав которого вошли преподаватель иностранного языка, преподаватель информатики, представитель администрации. Жюри оценивало представленные работы по нескольким критериям. (Приложение 1)

Данное внеклассное мероприятие способствовало формированию бщих компетенций:

ОК 2. Организовывать собственную деятельность, выбирать типовые методы и способы выполнения профессиональных задач, оценивать их эффективность и качество.

ОК 3. Принимать решения в стандартных и нестандартных ситуациях и нести за них ответственность.

ОК 4. Осуществлять поиск и использование информации, необходимой для эффективного выполнения профессиональных задач, профессионального и личностного развития.

ОК 5. Владеть информационной культурой, анализировать и оценивать информацию с использованием информационно-коммуникационных технологий.

ОК 6. Работать в коллективе и команде.

ОК 7. Брать на себя ответственность за работу членов команды (подчиненных), результат выполнения заданий.

В качестве примера представляю презентацию на тему«English in my Future Profession». (Приложение 2)

Проведенное мероприятие помогло обучающимся: не только участникам, но и зрителям - осознать важность и необходимость владения иностранным языком, с тем, чтобы в будущем стать востребованными специалистами в избранной профессиональной области.

3. ВЫВОДЫ

Иностранный язык как предмет действительно имеет большое преимущество в организации внеурочной деятельности, обладает значительной вариативностью тем и направлений, позволяя добиться больших результатов в формировании универсальных учебных действий. Самое главное состоит в том, что учитель в данной деятельности не является учителем, а выполняет роль организатора и помощника, а, значит, учащийся не находится в рамках системы оценивания и может проявить себя на более высоком уровне по сравнению с обычным уроком.

Опыт работы показал, что те студенты, которые хоть один раз приняли участие во внеурочной работе на английском языке, начинают более активно работать на уроках, более уверенно чувствуют себя во время выполнения различных заданий и видов контроля знаний. Таким образом, участие во внеурочной работе не только развивают творческий потенциал студентов, но также создают мотивацию изучения английского языка, и являются стимулом для его дальнейшего изучения, Профессионально ориентированные мероприятия придают обучающимся уверенности в правильно выбранной профессии.

Наметившийся в последние годы личностно-ориентированный подход к обучению иностранным языкам позволяет активно внедрять в учебный процесс результативные технологии обучения.

Приложение 1

Сценарий проведения публичной защиты презентаций на тему

«English in my Future Profession»

Дисциплина: иностранный язык.

Тип учебного занятия: практическое (внеклассное мероприятие с применением интерактивных средств обучения).

Вид учебного занятия: публичная защита презентаций.

Цель внеклассного мероприятия: обобщить и систематизировать знания обучающихся по итогам работы с техническими текстfми.

Основные задачи мероприятия:

практические:

-- развить и закрепить навыки чтения, говорения и аудирования;

-- в игровой форме проверить умения обучающихся применять полученные знания английского языка (техническую профессиональную лексику, разговорные выражения, устойчивые формы,

грамматические навыки по теме «Порядок слов в английском предложении»);

-- укрепить межпредметные связи между английским языком, русским языком, с предметом техническое обслуживание автомобильного транспорта,

-- создать ситуации успеха у всех участников мероприятия, что приведет в дальнейшем к более полному раскрытию личностных способностей обучающихся;

образовательные:

-- расширить кругозор обучающихся

-- познакомить обучающихся с правилами речевого этикета,

-- вырабатывать умение быстро и адекватно реагировать на предложенную речевую ситуацию; развивающие:

-- развивать положительные внутренние мотивации к изучению английского языка;

-- выявлять и развивать творческие способности обучающихся, воображение, фантазию;

-- расширять и развивать общекультурный кругозор обучающихся;

-- развить творческое мышление и речевые способности;

воспитательные:

-- развитие умения обучающихся работать в коллективе, в команде;

-- развитие умения адекватно вести себя в процессе межличностного общения;

-- учить обучающихся соблюдать этику межличностного общения;

-- развитие умения использовать иностранный язык как средство культуроведческого образования, а также как инструмент самообразования;

практические:

-- знания студентов: изучить новые лексические единицы и факты по данной тематике;

-- умения студентов: правильное произношение и употребление новых лексических единиц и фактов по данной тематике;

-- навыки студентов: автоматическое употребление новых лексических единиц и фактов по данной тематике;

Методы обучения:

-- игровой;

-- коммуникативный;

-- словесный (работа с текстом);

-- наглядный (иллюстрации);
-- объяснительно-иллюстративный;
-- репродуктивный;
-- исследовательский (самостоятельная работа);
Технологии обучения:
-- игровые,
-- личностно-ориентированные,
-- дифференцированные.
Языковой и речевой материал:
-- новый материал: изучить новые лексические единицы и факты по данной тематике.
-- для повторения: отработать технику чтения, говорения и аудирования, употреблять ранее изученные факты по теме.
Оборудование мероприятия:
-- мультимедийное оборудование.

Конспект внеклассного мероприятия

Этапы мероприятия	Виды работы	Ответственные	Время
подготовительный	самостоятельная работа	обучающиеся, преподаватель	3 недели
вступительное слово преподавателя	групповой	преподаватель	5 мин
представление презентаций	индивидуальный	обучающиеся	30 мин
работа жюри: оценивание выступлений по критериям		члены жюри	5 мин
подведение итогов	массовый	члены жюри	5 мин
характеристика мероприятия	массовый	обучающиеся	3 мин
награждение победителей	массовый	преподаватель	7 мин

Максимальная оценка 10 баллов.

	содержание	речевое оформление	внешний вид выступающего	презентация (качество оформления)	креативность	итог
«English in my Future Profession»						
«Top 10 Automobile companies in the world»						
«At the car-service station»						

Литература

1. Государственный образовательный стандарт. Утвержден приказом Министерства образования и науки Российской Федерации от «07» июня 2012 г. № 413

2. О внеурочной деятельности и реализации дополнительных общеобразовательных программ департамент государственной политики в сфере воспитания детей и молодежи письмо от 14 декабря 2015 г. n 09-3564 о внеурочной деятельности и реализации дополнительных общеобразовательных.

3. Концепция модернизации Российского образования на период до 2010 года // Вестник образования России. – 2002.-№ 6-с.11-40.

4. Беспалько, В.П. Слагаемые педагогической технологии./ В.П. Беспалько. – М.: Педагогика, 1998.

5. Бим И.Л. Личностно – ориентированный подход –основная стратегия обновления школы./И.Л. Бим// Иностранные языки в школе. -2002-№2-с.11.

6. Пятина Н. А. Внеурочная деятельность по иностранному языку как инновация ФГОС // Научно-методический электронный журнал «Концепт». – 2017. – Т. 33. – С. 81–84. –

7. Шуман С. Место воспитания в целостном процессе развития личности./С.Шуман// Образование в современной школе. – 2002 –№ 4 – с.27-33.

Приложение 2

Презентация «English in my Future Profession».

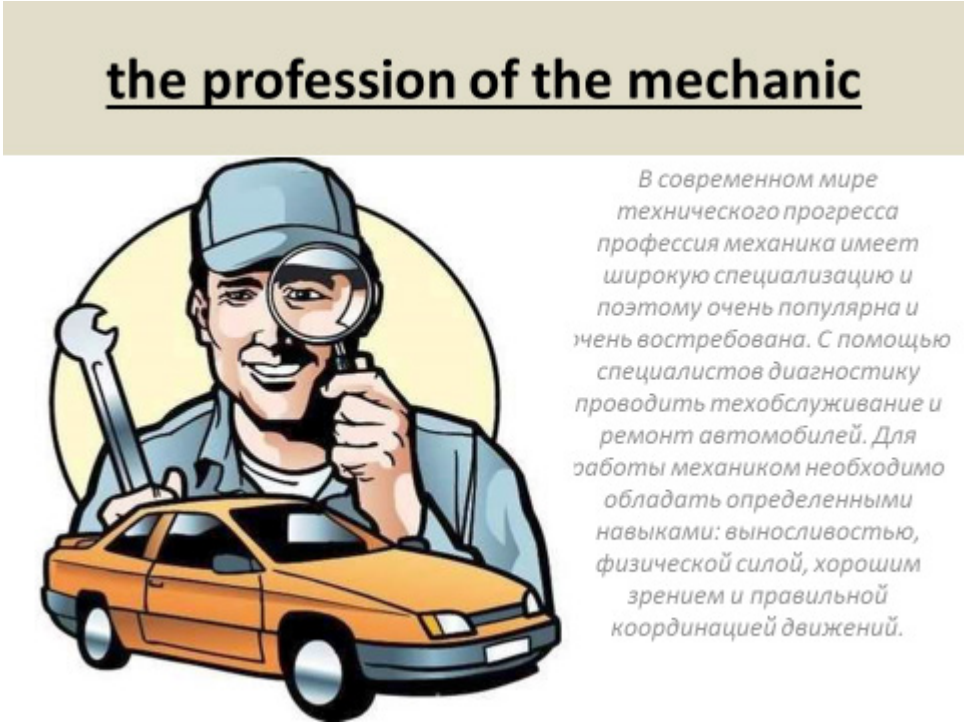

special clothes

Если вы работаете механиком, вам обязательно понадобится специальная одежда, которая не только защитит от загрязнения, но и защитит ваше

not each person can cope with such work

Но не каждый человек может справиться с такой работой, потому что она связана с большими физическими нагрузками. Такой вид деятельности не рекомендуется воз с плохим здоровьем.

Nowadays learning English can be very useful

В настоящее время изучение английского языка может быть очень полезно в ремонте многих типов современных автомобилей, потому что в наш век технологий все основано на компьютере. Почти каждый водитель хоть раз в жизни смотрел работу механик увидел процесс поиска неисправностей в электронной системе своего "дорогого автомобиля" и не нужно говорить, насколько важно для мастера, чтобы быстро найти то, что это неправильно, но это невозможно не знать простейших терминов и названий зажигания автомобиля, топлива, смазки, охлаждения, тормозной системы, рулевого управления, коробки передач и т. д. системный.

All your knowledge can simplify and quicken your work in identifying problems and safe time. I think not less important for every car owner no matter man or woman you are not only to have a good mechanic but to have just a little knowledge in trouble shooting of your car. This makes you more confident and fearless on the road and gives an opportunity to deal with unexpectedly faults flashed on dashboard of the instrument cluster of your Mercedes, BMW or Range Rove.

Все ваши знания могут упростить и ускорить вашу работу в выявлении проблем и безопасного времени. Я думаю, что не менее важно для каждого владельца автомобиля независимо от того, мужчина или женщина, Вы не только иметь хороший механик, но иметь только немного знаний в беде съемки вашего автомобиля. Это делает вас более уверенными и бесстрашными на дороге и дает возможность справиться с неожиданно вспыхнувшими неисправностями на приборной панели приборной панели Вашего Mercedes, BMW или Range Rove.

THANK YOU FOR YOUR ATTENTION!

Дубская Н. Е. « МЕТОДИЧЕСКАЯ РАЗРАБОТКА ПО ПРИМЕНЕНИЮ КЕЙС – ТЕХНОЛОГИИ ПРИ ОБУЧЕНИИ ИНОСТРАННЫМ ЯЗЫКАМ В ОБРАЗОВАТЕЛЬНЫХ ОРГАНИЗАЦИЯХ СПО»

УЧЕБНО - МЕТОДИЧЕСКАЯ РАЗРАБОТКА

ТЕМА: « МЕТОДИЧЕСКАЯ РАЗРАБОТКА ПО ПРИМЕНЕНИЮ КЕЙС – ТЕХНОЛОГИИ ПРИ ОБУЧЕНИИ ИНОСТРАННЫМ ЯЗЫКАМ В ОБРАЗОВАТЕЛЬНЫХ ОРГАНИЗАЦИЯХ СПО»

Разработал:
преподаватель английского языка
Дубская Н. Е.,
Город: Новотроицк
Место работы: ГАПОУ «Новотроицкий строительный техникум»
УКС 23.00.00

Пояснительная записка

Принятие нового Закона об Образовании и внедрение Федеральных государственных образовательных стандартов обусловили те существенные изменения, которые происходят в настоящее время в российском образовании, в том числе и в системе среднего профессионального образования. В условиях реализации стандартов третьего поколения приоритетной задачей педагогов СПО становится формирование общих и профессиональных компетенций субъектов образовательного процесса через интеграцию современных педагогических и информационных технологий. Общие компетенции носят профессиональный характер и выражаются через такие качества личности, как креативность, умение принимать самостоятельные решения, самосовершенствоваться, гибко и системно мыслить, осуществлять коммуникативные действия, вести диалог, получать и передавать информацию различными способами.

Конкурентоспособность специалиста на рынке труда оценивается его умением применять полученные знания, умения и навыки для решения профессиональных задач и возникающих ситуаций. Реализуя образовательную программу профессионального учебного заведения, важно координировать тематическое наполнение образовательных событий, мероприятий, рабочих программ с будущей специальностью выпускников.

Современные образовательные технологии предлагают инициативному педагогу широкий выбор разнообразных методов и приемов для реализации требований новых стандартов. Моей задачей стал непосредственный выбор технологии, которая позволила бы адаптировать ее к требованиям стандартов нового поколения с учетом специфики обучения иностранным языкам в системе СПО. Данная специфика характеризуется как возрастными и психологическими особенностями обучающихся, так и присутствием низкой мотивацией обучающихся при изучении иностранного языка. Считая своей главной целью получение профессиональных навыков и умений, обучающиеся нередко пренебрегают возможностью расширить свой кругозор за счет получения знаний по общеобразовательным дисциплинам. Тем не менее, все обучающиеся владеют навыками обращения с компьютером, современными высокопроизводительными телефонами и Интернетом, что способствует успеху применения современных образовательных технологий.

В процессе анализа данного состояния вещей, мне стала очевидна необходимость внедрения некоего эффективного и универсального метода обучения в качестве инструмента осмысления реальных жизненных ситуаций (что наиболее близко уровню восприятия обучающихся), описание которых одновременно отражает не только какие-либо практические проблемы, но и актуализирует определенный комплекс знаний, который необходимо усвоить при разрешении данных проблем.

Кейс-технология, или метод case study, была выбрана мною как наиболее соответствующая вышеперечисленным условиям. Требования нового образовательного стандарта включают умение применять приобретенные знания и навыки для решения различных жизненных ситуаций, а также проблем, связанных с выполнением человеком типичных социальных ролей (член семьи. работник. собственник, потребитель и т.д.). Такие умения можно развивать, практически реализуя кейс-метод при обучении иностранным языкам в системе СПО.

В переводе с английского языка case — случай, ситуация, а также доказательства, сумма доводов, аргументация, следовательно, case study — это процесс исследования с использованием аргументации на основе реальных ситуаций. Метод case study в педагогике основывается на применении конкретных учебных ситуаций (cases), описаний опре-

деленных условий из жизни организации, группы людей или отдельных индивидуумов, ориентирующих обучающихся на формулирование проблемы и поиск вариантов ее решения с последующим разбором на учебных занятиях.

Кейс-метод может быть успешно использован на занятиях по иностранному языку, поскольку данный метод комплексный и содержит все виды речевой деятельности: чтение, говорение, письмо, аудирование. У обучающихся появляется реальная возможность общения на иностранном языке в процессе взаимодействия с другими участниками группы и преподавателем. Успех кейс-метода зависит от трех основных составляющих: качества кейса, подготовленности обучающихся и готовности самого преподавателя к организации работы с кейсом и ведению дискуссии.

Цель данной работы: разработать практические методы применения кейс-технологии, дающие обучающимся возможность заниматься ситуационным анализом, тогда задачи могут быть определены следующим образом:

раскрыть сущность метода case study;

выявить новые формы образовательного процесса, основанные на методе case study;

показать преимущества использования метода case study в образовательных организациях СПО.

Кейс – явление сложное; он должен содержать максимально реальную картину и конкретные факты, а также иметь стабильный набор характеристик. Каждый кейс должен включать в себя следующие аспекты: проблемный, конфликтогенный, ролевой, событийный, деятельностный, временной, пространственный. Задача обучающихся – осмыслить предложенную жизненную ситуацию, описание которой отражает не только практическую проблему, но и актуализирует ранее усвоенный комплекс знаний, чётко сформулировать и квалифицировать проблему и выработать определённый алгоритм деятельности, который ведёт к решению проблемы. Учебный материал подается в виде проблем (кейсов), а знания приобретаются в результате активной и творческой работы: самостоятельного осуществления целеполагания, сбора и изучения необходимой информации, ее анализа с разных точек зрения, выдвижения гипотезы, выводов, заключения, самоконтроля процесса получения знаний и его результатов. Кейсы обычно подготовлены в письменной форме и составлены, исходя из опыта реальных людей. Благодаря высокой концентрации ролей в кейсах, данная технология близка к игровым методам и проблемному обучению, где непосредственно идет формирование межкультурной языковой коммуникативной компетенции на уроках иностранного языка. При этом исследуется и анализируется аутентичное использование языка, случаи фразеологии и идиоматики, механика обмена репликами и др. Этот метод очень эффективен для формирования представлений о том, как реально функционирует иностранный язык.

Основная часть

Классификация кейсов

Кейсы могут быть классифицированы, исходя из целей и задач процесса обучения. В этом случае могут быть выделены следующие типы кейсов:

обучающие анализу и оценке;

обучающие решению проблем и принятию решений;

иллюстрирующие проблему, решение или концепцию в целом.

Заслуживает внимания классификация кейсов, приведенная Н. Федяниным и В. Давиденко, хорошо знакомыми с зарубежным опытом использования метода case-study.

По структуре:

Структурированные кейсы (highly structured cases) — краткое и точное изложение ситуации с конкретными данными, цифрами, таблицами, диаграммами и т.д., при работе с ним обучающиеся должны применить определенную модель, формулу или алгоритм; у задач этого типа существует оптимальное решение;

Маленькие наброски (short vignettes), содержащие, как правило, от одной до десяти страниц текста и одну-две страницы приложений; они знакомят только с ключевыми понятиями и при их разборе обучающиеся должны опираться еще и на собственные знания;

Неструктурированные кейсы (unstructured cases) – самые большие по объему, могут содержать до 50 страниц текста. Они представляют собой материал с большим количеством данных и предназначены для оценки стиля и скорости мышления, умения отделить главное от второстепенного и навыков работы в определенной области.

Первооткрывательские кейсы (ground breaking cases) могут быть как очень короткие, так и длинные, при разборе которых от обучающихся требуется не только применить уже усвоенные теоретические знания и практические навыки, но и предложить нечто новое, при этом обучающиеся выступают в роли исследователей. Наблюдение за решением такого кейса дает возможность оценить оригинальность и креативность мышления обучающегося, гибкость и продуктивность логических построений.

По объему:

Полные кейсы (в среднем 20-25 страниц) предназначены для групповой работы в течение нескольких дней и обычно подразумевают командное выступление.

Сжатые кейсы (3-5 страниц) предназначены для разбора непосредственно на занятии и подразумевают общую дискуссию

Мини-кейсы (1-2 страницы), как и сжатые кейсы, предназначены для разбора в аудитории и зачастую используются в качестве иллюстрации к теории, преподаваемой на занятии.

Различаются следующие виды кейсов:

практические кейсы. Данные кейсы должны как можно реальнее отражать вводимую ситуацию или случай;

обучающие кейсы. Основной задачей их выступает обучение;

научно-исследовательские кейсы, которые ориентированы на включение обучающихся в исследовательскую деятельность.

На самом деле каждый кейс несет в себе обучающую функцию, только степень выраженности этой функции варьируется в различных видах кейсов.

Источники кейсов:

- Художественная и публицистическая литература, которая может подсказывать идеи, а в ряде случаев определять сюжетную канву кейсов по гуманитарным дисциплинам. Фрагменты из публицистики, включение в кейс оперативной информации из СМИ значительно актуализирует кейс, повышает к нему интерес со стороны учеников. Применение художественной литературы и публицистики придает кейсу культурологическую функцию, стимулирует нравственное развитие личности обучающихся.

- Использование «местного» материала, как источника формирования кейсов. Имеется в виду, что кейсы, по возможности, должны освещать опыт самих учащихся.

- Научность и строгость кейсу придают статистические материалы.

- Научные статьи, монографии и научные отчеты, посвященных той или иной проблеме.

- Неисчерпаемым источником материала для кейсов является Интернет с его ресурсами. Этот источник отличается значительной масштабностью, гибкостью и оперативностью.

Структура кейса и принципы его построения

Структура кейсов отличается логичностью построения и может быть рассмотрена как последовательное выполнение следующих этапов:

- Формирование дидактических целей кейса. Этот этап включает определение места кейса в структуре учебной дисциплины, определение того раздела дисциплины, которому посвящена данная ситуация; формулирование целей и задач кейса;
- Определение проблемной ситуации.
- Построение программной карты кейса, состоящей из основных тезисов, которые необходимо воплотить в тексте.
- Построение или выбор модели ситуации, которая отражает деятельность; проверка ее соответствия реальности.
- Выбор жанра кейса.
- Написание текста кейса.
- Внедрение кейса в практику обучения, его применение при проведении учебных занятий.

Задачи и функции кейс-технологии

Отличительными особенностями кейс–технологии являются:

описание реальной проблемной ситуации;

альтернативность решения проблемной ситуации;

единая цель и коллективная работа по выработке решения;

функционирование системы группового оценивания принимаемых решений;

эмоциональное напряжение обучающихся.

Существует широкий круг образовательных задач и возможностей кейс-метода:

приобретение новых знаний и развитие общих представлений;

развитие у обучающихся самостоятельного критического и стратегического мышления;

приобретение навыков анализа сложных и неструктурированных проблем;

развитие умения выслушивать и учитывать альтернативную точку зрения, аргументировано высказать свою;

приобретение навыков разработки действий и их поэтапного осуществления;

возможность работать в команде;

возможность находить наиболее рациональное решение поставленной проблемы.

Содержание кейса

В независимости от вида, структуры и объёма кейс представляет собой описание реальной ситуации, подготовленное по определенному формату и предназначенное для обучения анализу различных видов информации, ее обобщению, навыкам формулирования проблемы и выработки возможных вариантов ее решения в соответствии с установленными критериями.

Как, правило, кейсы представляются в печатном виде или на электронных носителях, однако включение в текст фотографий, диаграмм, таблиц делает его более наглядным.

Сложной задачей для преподавателя, требующей эрудиции, педагогического мастерства и времени, является разработка кейса, т.е. подбор соответствующего реального материала, в котором моделируется проблемная ситуация и отражается комплекс знаний, уме-

ний и навыков, которыми обучающимся нужно овладеть. Кейс, обычно подготовленный в письменной форме, читается и изучается обучающимися. Кейс является базой для дальнейшего обсуждения под руководством преподавателя. Кейс также представляет собой и некоторую ролевую систему. Как правило, обучающиеся принимают на себя определенные роли в предстоящем обсуждении проблемы, выступая оппонентами в процессе полемики. Действия в кейсе либо даются в описании, и тогда требуется их осмыслить (последствия, эффективность), либо они должны быть предложены в качестве способа разрешения проблемы. Обучающиеся должны разрешить поставленную проблему и получить реакцию окружающих (других обучающихся и преподавателя) на свои действия. При этом они должны понимать, что возможны различные решения проблемы. Поэтому преподаватель должен помочь обучающимся рассуждать, спорить, а не навязывать им свое мнение. Обучающиеся должны понимать с самого начала, что ответственность за принятия решений лежит на них, преподаватель только поясняет последствия принятия решений.

Метод case study опирается на разнообразные методы и приёмы преподавания, но предпочтение отдается методам стимулирования и мотивации учебно–воспитательной деятельности.

В методологическом контексте кейс-технологию можно представить как комплексную систему, в которую интегрированы другие, более простые методы познания. Методы, используемые в кейс-технологии, приведены в табл.1.

Таблица 1.

Методы, используемые в кейс-технологии

Методы, интегрированные в кейс-метод	Характеристика его роли в кейс-методе
Моделирование	Построение модели ситуации
Системный анализ	Системное представление и анализ ситуации
Мысленный эксперимент	Способ получения знаний и ситуации посредством ее мысленного преобразования
Методы описания	Создание описания ситуации
Проблемный метод	Представление проблемы, лежащей в основе ситуации
Метод классификации	Создание упорядоченных перечней свойств, характеристик, составляющих ситуацию
Игровые методы	Представление вариантов поведения действующих в ситуации лиц
«Мозговая атака»	Генерирование идей посредством коллективного обсуждения ситуации
Дискуссия и/или полемика	Обмен мнения по поводу проблемы и путей ее решения, сопровождающийся аргументацией

Метод моделирования выступает средством представления кейса как модели некоторой реальной ситуации, которая характерна для определенной сферы общества. Чем ближе эта гипотетическая модель к реальной ситуации, тем ценнее кейс.

Мысленное экспериментирование представляет собой важнейший методологический атрибут кейс-метода. Мысленное обыгрывание ситуации способствует развитию воображения и логического мышления, обучает распознаванию и прослеживанию причинно-следственных связей.

Методы описания предполагают формирование некоторой системы фактов, которые характеризуют ситуацию. При этом обучающийся решает дилемму, приходя к определенному умозаключению на основе значимости фактов, отделяя главное от второстепенного.

Проблемный метод отличается тем, что формирует проблемный подход к действительности. Кейс не предлагает обучающимся проблему в открытом виде, участникам образовательного процесса предстоит вычленить ее из той информации, которая содержится в описании кейса. Постановка проблемы целиком зависит от суждений обучающихся, их интереса к какому-либо аспекту представленной в кейсе информации. Содержащаяся в кейсе проблема не имеет однозначного решения; суть метода в том и состоит, чтобы из множества альтернативных вариантов в соответствии с выработанными ранее критериями выбрать наиболее целесообразное решение и разработать практическую модель его реализации.

«Мозговая атака» (brainstorm) была предложена в конце 30-х гг. А. Осборном как групповой метод решения проблем. К концу XX столетия она приобрела особую популярность в практике управления и обучения не только как самостоятельный метод, но и как обязательный элемент процесса мыслительной деятельности с целью усиления её продуктивности. В кейс-методе мозговая атака применяется при возникновении у группы реальных затруднений в осмыслении ситуации, представляется средством повышения активности обучающихся.

Дискуссия занимает центральное место в кейс-методе. Причем обучающиеся скорее полемизируют, чем дискутируют. Дискуссия – одна из важнейших форм коммуникации, метод решения спорных проблем, достижения согласия и креативный способ познания. Полемика предполагает, что основные усилия спорящих сторон направлены на утверждение своей точки зрения по обсуждаемому вопросу. Ее целесообразно использовать в том случае, когда обучающиеся обладают значительной степенью зрелости и самостоятельности мышления, умеют аргументировать, доказывать и обосновывать свою точку зрения.

При открытии дискуссии нужно помнить, что каждое занятие имеет свое начало и свой конец. Начало дискуссии - это, возможно, единственный момент, когда ситуация полностью находится в руках преподавателя. И поэтому этим нужно воспользоваться наилучшим образом. Ведь от того, как начнется обсуждение, в большей мере будет зависеть общий тон, интерес и направленность всех занятий.

Наличие в структуре кейс-метода споров, дискуссий, аргументации требует определенного знания логики и предмета обсуждения, развивает коммуникативные навыки, учит использованию корректных средств, норм и правил общения.

Деятельность преподавателя при использовании кейс-метода

Особенность работы преподавателя, практикующего кейс-метод, заключается в том, что он не только максимально реализует свои способности, но и развивает их. Основное содержание деятельности преподавателя включает в себя выполнение нескольких функций — обучающей, воспитательной, организующей и исследовательской. В процессе обучения преподаватель решает задачи обучения и развития личных качеств обучающихся.

Деятельность преподавателя при использовании кейс-метода включает две фазы.

Первая фаза представляет собой сложную творческую работу по созданию кейса и вопросов для его анализа.

Однако хорошо подготовленного кейса недостаточно для эффективного проведения занятия. Также необходимо подготовить методическое обеспечение, как для самостоятельной работы обучающихся, так и для проведения предстоящего занятия.

Применение кейс-метода требует от преподавателя больше времени на подготовку по

созданию кейсов, но данный метод позволяет сформировать у обучающихся самостоятельность мышления, умение аргументировать, доказывать и обосновывать свою точку зрения.

Вторая фаза включает в себя деятельность преподавателя в группе, где он выступает со вступительным и заключительным словом, организует малые группы и дискуссию, поддерживает деловой настрой на уроке, оценивает вклад обучающихся в анализ ситуации. Роль преподавателя состоит в направлении беседы или дискуссии с помощью проблемных вопросов, в контроле времени работы, в побуждении учащихся отказаться от поверхностного мышления, в вовлечении всех учащихся группы в процесс анализа кейса.

Преподаватель должен быть достаточно эмоциональным в течение всего занятия, разрешать и не допускать конфликты, создавать обстановку сотрудничества и конкуренции одновременно, и самое главное, обеспечивать соблюдение личностных прав обучающихся.

Характеристика этапов применения кейс-метода

За несколько дней до занятия обучающимся озвучивается тема кейса. Также проговаривается, что занятие будет проводиться в режиме кейс-метода. (Диалогам и дискуссиям в рамках кейса предшествует работа над лексикой и грамматикой.) Учитывая то, что уровень языковой подготовки у всех обучающихся разный, они изучают материалы кейса индивидуально в качестве домашнего задания. После такой предварительной подготовки работа обучающихся в группе, участие в обсуждении будут более плодотворными.

Метод представляет собой поэтапную работу над проблемной ситуацией.

Подготовительный этап - это сбор и формирование информационного и раздаточного материала. Данный этап осуществляется непосредственно преподавателем, иногда с привлечением наиболее подготовленных обучающихся для помощи при выборе источников информации (отбор определенных Интернет-ресурсов, сайтов, блогов) и оказания технической поддержки (перенос информации на электронные носители, создание мультимедийных презентаций, запись видеоматериалов и т.п.). Продуктами данного этапа являются:

1. Пояснительная записка для преподавателя с описанием особенностей задания и специфики работы с ним.

2. Собственно, сам кейс. Описание какой – либо конкретной проблемной ситуации, т. е. заранее оформленный преподавателем материал, подготовленный, как правило, на основе фактически существовавших случаев, без упоминания реальных имён и названий, или с их заменой.

3. Схема анализа ситуации. Перечень вопросов и/или заданий, необходимых для выявления пути (путей) разрешения существующей проблемы.

4. Сопутствующий материал, необходимый для выполнения задания (дополнительные сведения, уточнения, таблицы, анкеты, схемы и т. д.).

Рабочий этап. Это собственно знакомство обучающихся с содержанием кейса, его анализ, диагностика проблемы, поиск путей её решения самостоятельно или в процессе дискуссии с другими обучающимися, с преподавателем.

Рабочий этап над проблемной ситуацией представляет собой коллективный поиск путей её решения. Обучающиеся высказывают свои мнения, спорят, выбирают верные решения. Важно обращать внимание аудитории на необходимость комплексного подхода к проблеме: т. е. определить ошибки, предложить несколько вариантов исправления ошибок или их предотвращения.

Заключительный этап. Принятие решений по проблеме в ходе заключительного обсуждения на занятии.

По мере усвоения обучающимися данной методики, задания усложняются, дополняются разнообразными дополнительными условиями. Эффективным оказывается задание обучающимся разработать кейс по предложенной преподавателем или выбранной самостоятельно теме. Это позволяет задействовать опыт, полученный обучающимися на основе практических занятий, оценить правильность принятых решений.

Развитие коммуникативных навыков

Применение кейс-технологии на занятиях по иностранному языку преследует следующие взаимодополняющие цели, а именно:

совершенствование коммуникативной компетенции;

лингвистической компетенции;

социокультурной компетенции.

Знакомство с кейсом, самостоятельный поиск решения (внутренняя монологическая речь на иностранном языке), процесс анализа ситуации во время занятия (монологическая и диалогическая речь, подготовленная и спонтанная) – всё это примеры коммуникативных задач.

Аудиторное общение, связанное с работой над кейсом, которому присущи спор, дискуссия, аргументация, описание, сравнение, убеждение и другие речевые акты, тренирует навык выработки правильной стратегии речевого поведения, соблюдения норм и правил иноязычного общения.

Иноязычная речевая деятельность осуществляется в следующей последовательности:

обсуждение полученной информации, содержащейся в кейсе;

выделение наиболее важной информации;

обмен мнениями и составление плана работы над проблемой;

работа над проблемой (дискуссия);

выработка решения проблемы;

дискуссия для принятия окончательного решения;

подготовка доклада;

аргументированный краткий доклад.

Кейс-метод при обучении иностранным языкам рекомендуется применять на старшей ступени, т.к. обучающимся необходим определённый запас знаний, достаточно высокий общий уровень владения иностранным языком и сформированные коммуникативные навыки. Кроме того, будучи сложным и эффективным методом обучения, кейс-технология не является универсальным и применяется особенно успешно только в сочетании с другими методами обучения иностранным языкам, т.к. сам по себе не закладывает обязательного нормативного знания языка.

Итак, кейс-технология способствует развитию умения анализировать ситуации, оценивать альтернативы, выбирать оптимальный вариант и составлять план его осуществления. Если в течение учебного года такой метод применяется неоднократно, то у обучающихся вырабатывается устойчивый навык решения практических задач.

Критерии оценивания работы обучающихся

Оценка качества подготовки обучающихся осуществляется в двух основных направлениях:

оценка уровня освоения дисциплины;

оценка компетенций обучающихся.

Оптимальный путь формирования систем оценки качества подготовки обучающихся при реализации ФГОС СПО–03 заключается в сочетании традиционного подхода, выработанного в истории отечественного образования, в том числе при реализации ГОС СПО 1-го

и 2-го поколений, и инновационного подхода, который опирается на экспериментальные методики ведущих отечественных педагогов и современный зарубежный опыт. Соответственно, в процессе оценивания обучающихся необходимо использовать как традиционные, так и инновационные типы, виды и формы контроля.

Успешность освоения учебных программ обучающихся 2 – 4 курсов в соответствии с ФГОС СПО оценивается по пятибалльной шкале. Эта шкала была принята мною в качестве эталона при оценивании работы обучающихся над кейсом.

Перевод отметки в пятибалльную шкалу осуществляется по схеме, представленной в табл.2.

Таблица 2.

Схема перевода в пятибалльную шкалу

Количество баллов	Уровень достижений	Отметка в балльной шкале
90-100%	высокий	«5»
66-89%	повышенный	«4»
50-65%	средний	«3»
меньше 50%	ниже среднего	«2»

Следует отметить, что традиционная пятибалльная система оценивания результатов не учитывает все аспекты деятельности обучающихся. Стобалльная система имеет ряд преимуществ, в числе которых возможность выставить наиболее точное количество баллов и более объективно оценить знания и умения, примененные обучающимися на этапах работы над кейсом.

Работа обучающихся над содержанием кейса может быть оценена преподавателем по следующим навыкам: аналитический, организационный, навык принятия решения, навык межличностного общения, творческий подход, навык устного и письменного общения на иностранном языке (лексико-грамматический аспект).

Выбранные мною в качестве критерии оценивания приведены в табл.3.

Таблица 3.

Критерии оценивания

№	Критерии	Количество баллов
	Лексико-грамматические навыки и умения	30
1.	Использование лексики по теме	10
2.	Употребление коммуникативных клише согласно ситуации	5
3.	Использование разнообразных грамматических конструкций в соответствии с поставленной задачей и требованиям данного года обучения языку	5
4.	Произношение	5
5.	Грамотность речи	5
	Содержание	30
1.	Соответствие теме, достаточная глубина раскрытия темы	10
2.	Умение принимать решения и аргументировать их. Умение делать выводы	10
3.	Умение задавать и отвечать на вопросы оппонента. Умение аргументировать свои ответы	10
	Аналитические умения и навыки	20

1.	Владение логикой построения рассуждений	10
2.	Навык поиска, анализа и оценки информации	10
	Организационные умения и навыки	20
1.	Соблюдение регламента	5
2.	Активность	5
3.	Умение работать в коллективе и принимать решения	10
	Общее количество баллов	100
	Несоблюдение норм вежливости и правил ведения дискуссии. Участники должны: корректно задавать вопросы и высказываться; не перебивать выступающих; задавать вопросы и делать комментарии только после окончания выступления оппонентов.	−10

Надо отметить, что данные критерии оценивания не являются догмой и могут быть разработаны преподавателем для каждого конкретного случая применения кейс-метода, исходя из дидактических целей и тематики кейса, его сложности, уровня подготовки обучающихся, и т.д.

Инновации стали неотъемлемой частью современного обучения, а задача преподавателя заключается в грамотном отборе и использовании обучающих технологий с тем, чтобы обеспечить эффективность овладения иностранным языком. Кейс-метод позволяет объединить все новые и традиционные методы преподавания, в чем заключается несомненная ценность применения данного метода при обучении иностранным языкам.

Приведу пример занятия с использование кейс-метода. Исследовательский кейс был разработан для студентов 4-го курса специальности 23.02.03 «Техническое обслуживание и ремонт автомобильного транспорта», обучающихся английскому языку в ГАПОУ «Новотроицкий строительный техникум»

Группа: 471, специальность 23.02.03 «Техническое обслуживание и ремонт автомобильного транспорта»,

Время занятия: 4 академических часа

Вид кейса: исследовательский кейс

Тип кейса: обучающий анализу и оценке

Кейс является завершающем этапом изучения раздела «Устройство автомобиля» рабочей программы по английскому языку.

Определение тематики кейса

Тема вызвала интерес у обучающихся, во многом благодаря своей тесной связи с будущей профессией студентов. С целью поддержания мотивации изучения английского языка преподавателем было предложено проблемное направление следующего занятия: «transmission» («Коробка передач»). Обучающиеся после обсуждения самостоятельно задали проблему «What to choose: automatic or mechanical transmission?» («Что выбрать: автоматическую или механическую коробку передач?»)

Задание подгруппам:

Заполнить таблицу «transmission» («Коробка передач»).

Ознакомиться с видами коробок передач и различиями между ними, используя научный сайт «Википедия»:

https://ru.wikipedia.org/wiki/Transmission

https://en.wikipedia.org/wiki/Transmission_(mechanics)

https://en.wikipedia.org/wiki/Automatic_transmission

Исследовать устройство механической и автоматической коробок передач.

Устройство автоматической коробки передач:

https://www.britannica.com/technology/automatic-transmission

http://www.brainkart.com/article/Automatic-Transmission_5058/

Устройство механической коробки передач:

https://www.researchgate.net/publication/301476331_A_discussion_on_mechanical_transmission_and_the_study_of_a_mathematical_method_for_proper_device_selection

http://techautostuffs.blogspot.com/2013/03/types-of-mechanical-transmission-systems.html

https://www.cedengineering.com/userfiles/mechanical_power_transmission_fundamentals_2670.pdf

Исследовать статистику аварий и инцидентов с автоматической и механической коробки передач

http://www.safermotoring.co.uk/automatic-manual-cars-which-safer.html

https://www.reddit.com/r/ems/comments/h34d2/car_accidents_manual_transmission_cars_vs/

Провести сравнительный анализ преимуществ и недостатков автоматической и механической коробки передач

https://urbankenyans.com/transmission-better-manual-vs-automatic/

https://www.thezebra.com/insurance-news/2805/manual-vs-automatic/

http://www.differencebetween.net/technology/difference-between-manual-and-automatic-transmission/

Изучить технологию написания эссе по английскому языку по нормам ЕГЭ 2018.

https://godege.ru/blog/angliyskiy-yazyik/ege-po-angliyskomu-yazyiku-esse.html

Содержание кейса

Статьи «Коробка передач», «Механическая коробка передач», «Автоматическая коробка передач»

Статья «Automatic or Manual Cars: Which is Safer? »

http://www.safermotoring.co.uk/automatic-manual-cars-which-safer.html

Видеозаписи «Automatic Transmission» и «Manual Transmission»

https://www.youtube.com/watch?v=u_y1S8C0Hmc

https://www.youtube.com/watch?v=wCu9W9xNwtI

Сравнительный анализ преимуществ и недостатков автоматической и механической коробки передач

https://www.thezebra.com/insurance-news/2805/manual-vs-automatic/

Порядок работы над кейсом

I.ОРГАНИЗАЦИОННАЯ ЧАСТЬ. Выдача кейса. Ознакомление со шкалой оценивания.

II. Мотивация, деление на группы, предварительное обсуждение, краткий опрос.

Деление на подгруппы по результатам беседы с преподавателем.

Группа А – сторонники выбора автоматической коробки передач, группа В – сторонники выбора механической коробки передач.

Предварительное обсуждение в группах используемой в статье лексики.

Участники изучают список лексических единиц, используемых в статье, и выбирают наиболее интересные в плане обсуждения. Заинтересовавшие слова и выражение обсуждаются в группах А и В.

III. READING. ЧТЕНИЕ

1. Участники читают текст «Коробка передач»

Gearbox

The gearbox is placed between the clutch and the propeller shaft. I lie principal function of the gearbox is to vary the speed of the car movement to meet the road conditions. The gearbox provides four for¬ward speeds and one reverse, as follows:

1. First or low gear;
2.Second gear;
3.Third gear;
4.Fourth or top gear;
5.Reverse gear.

There are many constructional arrangements of gearboxes, which can be classified as follows:

1.Sliding-mesh type;
2.Constant-mesh type;
3.Epicyclic (planetary) type.

The sliding-mesh type is the simplest one and is the oldest histori¬cally. The constant-mesh type is the most widely used type. They are termed “ordinary” gearing, the characteristic feature of which is that I lie axes of the various gears are fixed axes. The gears simply rotate about their own axes.

The characteristic feature of epicyclic (planetary) gearing is that one gear rotates about its own axis and also rotates bodily about some other axis.

To secure the several speeds of the car the clutch shaft is mounted In direct line with the gearbox shaft. The gearbox shaft carries on it the sliding gears which are used for shifting to secure the forward speeds and the reverse drive.

После чтения текста участники отвечают на вопросы:

Where is the gearbox situated?

What is the function of the gearbox?

What speeds does the gearbox provide?

What types of gearboxes do you know?

Why is the clutch shaft mouned in direct line with the gearbox shaft?

2. Участники читают статью повторно, составляют и записывают вопросы к тексту. Вопросы зачитываются и обсуждаются в группе, выбираются лучшие по мнению участников, далее следует обмен вопросами между группами А и В.

ARTICLE QUESTIONS: Look back at the article and write down some questions you would like to ask the class about the text.

Share your questions with other partners.

Ask other group your questions.

3. Работа над лексикой текста. Участники выписывают незнакомые слова и переводят их при помощи словарей.

VOCABULARY: Circle any words you do not understand. In groups, pool unknown words and use dictionaries to find their meanings.

IV. REVIEW OF TRANSMISSIONS OF STUDENTS

Участники знакомятся с содержанием п.4 и 5 кейса и составляют 5 вопросов для проведения последующего опроса по преимуществам и недостаткам автоматической или механической коробки передач. Опрос проводится между группами.

Write five GOOD questions about vegetarianism in the table.

When you have finished, interview other students. Write down their answers.

V. DISCUSSION

ГРУППОВАЯ ДИСКУССИЯ

STUDENT A's QUESTIONS. Вопросы группе А.

a)	How do you think, the car with the automatic transmission how fast accelerates?
b)	The automatic transmission saves gasoline or spends a lot of gasoline?
c)	What problems will appear at you when driving the car in the winter?
d)	How many speeds in the car with the automatic transmission?
e)	The car with the automatic transmission is more expensive or cheaper than the mechanical transmission?

V. DISCUSSION

ГРУППОВАЯ ДИСКУССИЯ

STUDENT B's QUESTIONS. Вопросы группе В.

a)	Whether it is convenient to drive the car with the mechanical transmission?
b)	Why the car with the mechanical transmission breaks than the car with the automatic transmission more often?

c)	Whether you will be able to relax driving the car with the mechanical transmission?
d)	How will help the mechanical transmission at an emergency ?
e)	whether it will be difficult for girl to drive the car with the mechanical transmission? Why?

VI. LISTENING. АУДИРОВАНИЕ

Участники смотрят видео «Механическая коробка передач» и «Автоматическая коробка передач» дважды.

Взаимопроверка на понимание текста видео. Участники в группах восстанавливают словосочетания текста по памяти, затем осуществляют взаимопроверку между группами.

VII. WRITING. ПИСЬМЕННАЯ ЧАСТЬ

Участники знакомятся с содержанием п.6 кейса – «Структура написания эссе в ЕГЭ 2018 года по английскому языку». Статья поможет участникам правильно написать эссе о выборе коробки передач, аргументировав свое мнение. На выполнение задания отводится 20 мин.

VIII. ОБОБЩАЮЩЕЕ ВЫСТУПЛЕНИЕ ПРЕПОДАВАТЕЛЯ (обобщение результатов, подведение итогов)

IX. HOMEWORK. ДОМАШНЕЕ ЗАДАНИЕ.

Подготовить доклад на тему «Статистика аварий и инцидентов с автоматической и механической коробок передач»

X. ОЦЕНКА ОБУЧАЮЩИХСЯ преподавателем по системе оценивания, которая предъявляется в начале занятия.

Выводы

Анализируя результаты проведенного занятия с применением кейс-метода, можно отметить следующие положительные тенденции:

Повысилась мотивация обучающихся к изучению английского языка;

Качественно изменилась подготовка обучающихся к занятиям;

Изменилось отношение к Интернет-ресурсам как средству получения знаний и полезной информации;

Расширился общий кругозор обучающихся;

Повысилась самооценка обучающихся.

Контроль лексико-грамматических навыков по теме исследовательского кейса, проведенный преподавателем на следующем занятии, показал улучшение результатов освоения лексики.

Несомненно, применение кейс-метода способно значительно развить коммуникативные навыки обучающихся, помочь преодолеть так называемый «языковой барьер» при общении на иностранном языке, развить социокультурную и лингвистическую компетенции.

По моему мнению, применение кейс-технологии при обучении иностранным языкам как нельзя более точно соответствует вышеизложенным принципам. Несомненно, применение кейс-метода имеет некоторые преимущества и риски. Изложу те неоспоримые преимущества, которые очевидны даже на первый взгляд.

Во-первых, кейс-метод дает возможность оптимально сочетать теорию и практику,

развивать навыки работы с разнообразными источниками информации. Обучающиеся не получают готовых знаний, а учатся их добывать самостоятельно, принятые в реальной ситуации решения качественно переходят в жизненный опыт. Основная ценность кейс-метода – максимальное приближение процесса обучения к реальной жизни.

Во-вторых, применение кейс-метода ни коим образом не отменяет традиционные методы обучения, которые были и остаются основой для обучения иностранным языкам. Кейс-метод – это эффективный сплав всех существующих методов и приемов обучения.

Во-третьих, процесс решения проблемы, изложенной в кейсе, — это творческий процесс познания, который подразумевает коллективный характер познавательной деятельности. Следовательно, обучающиеся учатся соблюдать правила общения: работать в группах, слушать собеседников, аргументировать свою точку зрения, выстроив логические схемы решения проблемы, имеющей неоднозначное решение. Даже слабоуспевающие обучающиеся смогут участвовать в обсуждении вопросов, так как нет однозначных ответов, которые надо выучить. Они сами смогут предложить ответы. На уроке обучающиеся не будут скучать, а будут думать, анализировать, развивать навыки ведения дискуссии. Кейс-метод – действенное средство познания и повышения мотивации обучающихся.

Однако, как и у любого другого метода, у данного метода есть и свои трудности в использовании. Прежде всего, необходимо много времени для грамотной подготовки кейса к занятию. Преподаватель должен продумать форму представления кейса и спланировать деятельность обучающихся, сочетая индивидуальные и групповые формы работы. Непростой момент для преподавателя — это оценивание, ибо требуется оценить работу каждого участника, его активность и оригинальность, в то же время необходимо объективно оценить и его знания.

Но тем не менее, именно сложность, комплексность кейс-метода является его главным преимуществом. Каждый преподаватель знает, как порой трудно оперировать с застывшей системой знаний, как быстро теряется интерес обучающихся к выполнению однообразных упражнений. Кейс-метод – это система вариабельных составляющих, что позволяет преподавателю практически применить его в любой отрасли знаний, адаптируя к условиям.

Изложенные в данной методической разработке теоретические основы и практические приемы помогут преподавателям не только иностранных языков, но и других дисциплин действовать наиболее эффективно, избежать монотонности и единообразия в своей педагогической деятельности, максимально мотивировать обучающихся, что несомненно положительно повлияет на качество обучения в целом.

Список используемых источников

Английский язык для автотранспортных специальностей, Шляхова В.А., 2017.

Аксенова Т.О. Тексты для чтения. Для студентов автомобильных специальностей, 2015.

Баранова Е.Н. Английский язык для студентов автомобильных, автодорожных и машиностроительных специальностей, 2015.

Боярская А.О. Transport Business Documentation, 2011.

Барнс Л.Б. Преподавание и метод конкретных ситуаций, 2000.

Презентация.

Тема: «Методическая разработка по применению кейс-технологии при обучении иностранным языкам в образовательных организациях СПО»

Автор: Дубская Надежда Евгеньевна, преподаватель английского языка

Актуальность данной методической разработки заключается в необходимости внедрения некоего эффективного и универсального метода обучения в качестве инструмента осмысления реальных жизненных ситуаций (что наиболее близко уровню восприятия обучающихся), описание которых одновременно отражает не только какие-либо практические проблемы, но и актуализирует определенный комплекс знаний, который необходимо усвоить при разрешении данных проблем.

Кейс-технология была выбрана как наиболее соответствующая вышеперечисленным условиям.

Принятие нового Закона об Образовании и внедрение Федеральных государственных образовательных стандартов обусловили те существенные изменения, которые происходят в настоящее время в российском образовании, в том числе и в системе среднего профессионального образования. В условиях реализации стандартов третьего поколения приоритетной задачей педагогов СПО становится формирование общих и профессиональных компетенций субъектов образовательного процесса через интеграцию современных педагогических и информационных технологий.

Изложенные в данной методической разработке теоретические основы и практические приемы помогут преподавателям не только иностранных языков, но и других дисциплин действовать наиболее эффективно, избежать монотонности и единообразия в своей педагогической деятельности, максимально мотивировать обучающихся, что несомненно положительно повлияет на качество обучения в целом.

Основные положения разработки

В методической разработке описаны сущность кейс-технологии, классификация, структура и принципы построения, содержание, деятельность преподавателя при использовании кейс-метода, характеристика этапов и критерии оценивания работы обучающихся.

Также разработан кейс по теме «Коробка передач автомобиля» для специальности 23.02.03 «Техническое обслуживание и ремонт автомобильного транспорта».

Анализируя результаты проведенного занятия с применением кейс-метода, можно отметить следующие положительные тенденции:

1. Повысилась мотивация обучающихся к изучению английского языка;
2. Качественно изменилась подготовка обучающихся к занятиям;
3. Изменилось отношение к Интернет-ресурсам как средству получения знаний и полезной информации;
4. Расширился общий кругозор обучающихся;
5. Повысилась самооценка обучающихся.

Кейс-метод может быть успешно использован на занятиях по иностранному языку, поскольку данный метод комплексный и содержит все виды речевой деятельности: чтение, говорение, письмо, аудирование. У обучающихся появляется реальная возможность общения на иностранном языке в процессе взаимодействия с другими участниками группы и преподавателем.

Методическая разработка по применению кейс-технологии при обучении иностранным языкам предназначена для образовательных организаций СПО.

Всероссийский конкурс методических разработок для представителей системы СПО
«ПЕРЕДОВЫЕ ПРАКТИКИ МЕТОДИЧЕСКИХ РАЗРАБОТОК 2018 ДЛЯ СИСТЕМЫ СРЕДНЕГО ПРОФЕССИОНАЛЬНОГО ОБРАЗОВАНИЯ»

номинация № 6
«Эффективные методики преподавания Иностранного языка в рамках новых и актуализированных ФГОС».

Тема: ОБУЧЕНИЕ ТЕХНИЧЕСКОМУ АНГЛИЙСКОМУ ЯЗЫКУ ПО УКРУПНЕННОЙ ГРУППЕ ПРОФЕССИЙ 23.00.00 ТЕХНИКА И ТЕХНОЛОГИИ НАЗЕМНОГО ТРАНСПОРТА

Автор: Слепцова Маргарита Айдаровна, преподаватель иностранного языка
Место работы: ГАПОУ РС(Я) «Якутский автодорожный техникум», г. Якутск
Укрупненная группа: 23.00.00 Техника и технологии наземного транспорта

2018

СОДЕРЖАНИЕ

Пояснительная записка 320

Глава 1. Характерные способы перевода автомобильных терминов
с английского языка на русский язык 323

Глава 2. Использование возможностей сайта WORLDSKILLS INTERNATIONAL
в обучении английскому языку обучающихся по укрупненной группе 23.00.00
Техника и технологии наземного транспорта 326
Заключение 334
Список литературы 335

Пояснительная записка

Актуальность: В свете развития движения Worldskills в России обучение английскому языку для специальных целей обучающихся профессиональных образовательных организаций приобретает новое звучание. Высокий уровень владения терминологией может стать ключевым фактором в борьбе за победу даже во время проведения отборочных туров, так как часть заданий предлагаются на английском языке. В работе описан некоторый опыт использования учебного пособия Mechanics [5] при обучении по профессии 23.01.17 Мастер по ремонту и обслуживанию автомобилей и специальность, 23.02.07 Техническое обслуживание и ремонт двигателей, систем и агрегатов автомобилей и возможности сайта международной некоммерческой организации WorldSkills International.

Ключевые слова: английский язык для специальных целей, движение WorldSkills, профессиональная лексика.

Согласно пункту 28 Порядка организации и осуществления образовательной деятельности по образовательным программам среднего профессионального образования, утвержденному приказом Министерства образования и науки Российской Федерации от 14.06.2013 № 464, самостоятельная работа является одним из видов учебной деятельности обучающихся. Федеральные государственные образовательные стандарты среднего профессионального образования устанавливают общую трудоемкость по освоению основной образовательной программы и долю самостоятельной работы в ней.

Россия вступила в международную организацию WorldSkills International в 2012 году. Большое внимание развитию движения WorldSkills в России уделяют первые лица нашего государства. 8 ноября 2014 года глава правительства РФ Дмитрий Медведев подписал распоряжение об учреждении совместно с Агентством стратегических инициатив агентства развития профессиональных сообществ и рабочих кадров «Ворлдскиллс Россия». Его учредители – Министерство образования и науки РФ и Министерство труда и социальной защиты РФ, а также автономная некоммерческая организация «Агентство стратегических инициатив по продвижению новых проектов».

Чемпионат WorldSkills проводится в каждом регионе, и в нем принимают участие молодые рабочие, обучающиеся ПОО, обучающиеся инженерных специальностей вузов. Многие преподаватели специальных дисциплин прошли обучение и стали экспертами WorldSkills. В мае 2015 года в Казани прошел третий Национальный чемпионат рабочих профессий WorldSkills Russia-2015, где собралось более 500 участников из 46 регионов России. На площадках соревнований было установлено более 70 000 позиций высокотехнологичного оборудования, в том числе новейшие станки с числовым программным управлением и легковые автомобили для тестирования мастерства автомехаников.

Из победителей чемпионата была сформирована национальная сборная России, защищавшая честь нашей страны на мировом первенстве WorldSkills Competition-2015 в Сан Паулу в Бразилии в августе этого года. Соревнования проходили по 55 компетенциям, относящимся к строительной и промышленной сфере, сфере услуг, информационным технологиям и обслуживанию гражданского транспорта. Участники сборной России стали обладателями шести престижных медалей «За высшее мастерство» по компетенциям «Поварское дело», «Ресторанный сервисе», «IT технологии и системное администрирование», «Мехатроника», «Электромонтажные работы», «Парикмахерское искусство».

Россия заняла 14 место в общем зачете, обойдя США, Канаду, Швецию, Италию, Бельгию, Данию и многие другие страны и была выбрана страной проведения мирового

первенства 2019 года.

Техникум в движении WSR участвует с 2013 года. Организовали и провели 6 региональных чемпионатов WSR (с 2016 года «Молодые профессионалы) по компетенции «Ремонт и обслуживание легковых автомобилей», 2 открытых региональных чемпионатов «Молодые профессионалы» (WSR) по компетенции «Обслуживание грузовой техники» и региональный чемпионат «Молодые профессионалы» (WSR) по компетенции «Окраска автомобилей» в феврале 2018 года. В 2015 году организовали и провели Отборочный чемпионат среди регионов ДФО на право попадания финал Национального чемпионата. Техникум имеет 1 сертифицированного эксперта по компетенции «Ремонт и обслуживание легковых автомобилей», 2 эксперта имеют свидетельство на право проведения региональных чемпионатов по компетенциям «Обслуживание грузовой техники» и «Окраска автомобилей», 6 экспертов обучены для оценивания демоэкзаменов по стандартам WSR. Обучающиеся техникума участвовали в финале трех Национальных чемпионатах по компетенции «Ремонт и обслуживание легковых автомобилей» в 2014 году в г. Казань (11 место), в 2016 году в Московской области (5 место вне зачета) и 2017 году в г. Краснодар (9 место). 2018 год в Отборочных соревнованиях на право попадания в финал Национального чемпионата в г. Ульяновске принимают участия 2 студента, победители регионального чемпионата по компетенциям «Обслуживание тяжелой техники» и «Окраска автомобилей» [4].

Опыт создания и оснащения специализированных центров компетенций (СЦК): 11 марта 2015 года присвоен статус СЦК WSR по компетенции «Ремонт и обслуживание легковых автомобилей». 19 ноября 2016 года подписано соглашение о сотрудничестве с ГАПОУ «Ульяновский авиационный колледж-МЦК», с целью обеспечения лидерства в подготовке кадров по наиболее востребованным и перспективным профессиям и специальностям СПО по ТОП-50 «Автомеханик» - компетенциям «Ремонт и обслуживание легковых автомобилей» и «Обслуживание грузовой техники».

Развитие движения WorldSkills в России выдвигает новые требования как к материальному обеспечению ПОО, так и к уровню владения обучающимися английским языком своей специальности. Отборочные соревнования WorldSkills проводятся на базе передовых колледжей на самом современном и дорогостоящем оборудовании. Для автомехаников, например, в 2014 году были предоставлены автомобили Ниссан, а в 2015 году – Датсун.

ПОО начали закупку современного оборудования и диагностических средств, программное обеспечение к которым написано на английском языке.

Задания отборочного тура WorldSkills, например, по компетенции «Ремонт и обслуживание легковых автомобилей», включают в себя диагностику электрооборудования автомобиля, определение и устранение неисправностей, диагностику электронных систем управления двигателем автомобиля, определение и устранение неисправностей, разборку коробки передач, диагностику, определение неисправности, устранение, сборку в правильной последовательности, диагностика подвески, рулевого управления, тормозной системы, определение неисправности, устранение, выполнение метрологических измерений, регулировку, сборку в правильной последовательности. Пункт 4.1 Технического задания на проведение отборочного тура сформулирован так: «Часть информации будет представлена на английском языке».

Актуальность данной темы позволила нам выявить следующую проблему: недостаточный уровень знания технической терминологии у обучающихся для участия в конкурсах по стандартам WorldSkills International.

Наши студенты участвуют в Национальных чемпионатах «Молодые профессионалы» (WorldSkills Russia) и показывают хорошие результаты, поэтому у обучающихся есть все шансы двигаться дальше по ступеням чемпионата и войти в сборную России. На чемпионате уровень владения английским может стать решающим в борьбе за победу – грамотно сообщить о проблеме, попросить инструмент или задать вопрос имеет право каждый участник.

Для обучающихся, участвующих в отборочных чемпионатах WorldSkills, знание английской терминологии по специальности поможет уменьшить продолжительность времени на ознакомление с заданиями чемпионата, представленными на английском языке.

Технический английский язык – это серьезный фундамент для будущей производственной деятельности, это возможность доступа к англоязычной литературе, методикам, обмену опытом со своими коллегами такого же уровня, база для продолжения языкового образования в вузе.

Одного лишь профессионального технического знания будет не просто недостаточно — будет даже недопустимо, чтобы автомеханик будущего был лишь технически подготовлен. Специалист будущего должен хорошо знать технические термины на английском языке, без знания технической английской терминологии специалисты-автомеханики не смогут понять ни инструкции по эксплуатации автомобилей, ни техническую документацию. Знание технического английского (а именно автомобильной терминологии) является отдельным навыком для профессионального автомеханика.

На данный момент совершенствование системы среднего профессионального образования включает подготовку кадров по 50 наиболее востребованным и перспективным профессиям в соответствии лучшими зарубежными стандартами и передовыми технологиями к 2020 году.

Целью реализации ТОП-50 является создание конкурентоспособной системы среднего профессионального образования, увеличение числа выпускников, продемонстрировавших уровень подготовки по профессиям и специальностям соответствующий стандартам ВСР и подготовка рабочих кадров для передовых технологий.

В список ТОП-50 вошли профессия 23.01.17 Мастер по ремонту и обслуживанию автомобилей и специальность 23.02.07 Техническое обслуживание и ремонт двигателей, систем и агрегатов автомобилей. Эти специальности являются наиболее востребованными на рынке труда, новых и перспективных профессий, которые требуют высокого уровня владения английской терминологией по специальности.

Одна из основных задач, которая стоит перед преподавателями иностранных языков в неязыковом профессиональном образовательном учреждении, — научить обучающихся технической специальности понимать профессиональные тексты с иностранного языка на русский.

Таким образом, в связи с тем, что профессия 23.01.17 Мастер по ремонту и обслуживанию автомобилей и специальность 23.02.07 Техническое обслуживание и ремонт двигателей, систем и агрегатов автомобилей вошли в список ТОП-50 самых востребованных профессий/специальностей, перед нами преподавателями иностранного языка стоит задача - помочь освоить терминологию специальности на английском языке и письменную и устную профессиональную речь. Но без специальных учебников и словарей такая задача трудно выполнима, поскольку в настоящее время обучающимся предлагаются пособия для автомехаников по английскому языку, содержащие переводные эквиваленты отдельных терминов и терминологических словосочетаний вне связи с целостными терминосистемами [4].

Цель:

1. Выявление характерных способов перевода автомобильных терминов с английского на русский язык;

2. Выявление возможностей сайта международной некоммерческой организации WorldSkills International.

Задачи:

Изучение характеристики лексического состава научно-технических текстов;

Анализ многокомпонентных терминов;

Дать рекомендации по последовательности проведения семантико-синтаксического анализа перевода;

Изучение структуры и содержания сайта WSI;

Анализ и обобщение полученных данных;

Разработка практических заданий по английскому языку для обучающихся технических специальностей;

Апробация разработанных заданий на уроках английского языка с обучающимися технических специальностей.

Целевой аудиторией данного проекта являются обучающиеся технических специальностей и профессий ПОО.

Потенциальными пользователями являются обучающиеся и преподаватели учреждений среднего и высшего профессионального образования.

Глава 1. Характерные способы перевода автомобильных терминов с английского языка на русский язык

Лексический состав научно-технических текстов характеризуется широким использованием терминов (слов, словосочетаний, фраз). Под термином понимается слово или словосочетание любой формы употребления, выражающее научное понятие, имеющее определение и пригодное к применению в науке и технике. Все термины делятся на простые, сложные и словосочетания. Для того чтобы правильно определить выражаемые термином понятия, нужно знать и ту область науки и техники, к которой относится данная терминология. Любой термин следует рассматривать не как обособленную смысловую единицу, вне всякой связи с окружающими его словами и контекстом в целом, а как слово, за которым закреплено определённое техническое значение, но которое может изменить своё содержание в зависимости от той отрасли, в которой оно употребляется в данном конкретном случае.

Моя задача как преподавателя иностранного языка – упростить материал настолько насколько это возможно, так как склад ума у студентов технической направленности (автомехаников) намного отличается от студентов-гуманитариев. В нашей работе мы покажем, какими характерными способами можно перевести английские многокомпонентные термины, чтобы студенты-автомеханики самостоятельно могли переводить такого рода термины, так как определенную трудность при переводе составляют многокомпонентные термины.

Что такое многокомпонентные термины?

Многокомпонентные термины, представляющие собой словосочетания, образованные по определённым моделям. Терминологические словосочетания представляют собой семантически целостные сочетания двух или большего числа слов, связанных с помощью предлога или беспредложным способом.

При переводе терминологических словосочетаний необходимо уяснить, в каком порядке следует раскрывать значение данного словосочетания. Терминологические словосочетания строятся из сочетания существительного обычно в единственном числе (ядра словосочетания) с другими частями речи, которые могут стоять до и после него.

Особую трудность при переводе представляют беспредложные терминологические словосочетания, состоящие из цепочки слов, не связанных между собой какими-либо служебными словами. В беспредложном терминологическом словосочетании главным словом является последнее, все слова, стоящие слева от него, играют второстепенную роль – роль определения. Перевод беспредложных терминологических словосочетаний надо начинать с главного слова. Например: life test – испытание на срок службы.

По количеству компонентов эти термины подразделяются на двух-, трех-, четырех– и более компонентные, например: oil filter – масляный фильтр, double roller chain – двухшаговая роликовая цепь, idle mixture adjustment screw – винт регулировки смеси холостого хода, intermediate gear shaft for the injection pump drive – промежуточный вал привода управления насосом вспрыскивания и т.д.[1, с.187].

1.1 Характерные способы перевода многокомпонентных терминов на русский язык

Приведем наиболее характерные способы перевода многокомпонентных терминов на русский язык:

1) Предложные терминологические словосочетания характеризуются тем, что главное слово стоит до предлога, а слова, стоящие за предлогом, играют роль определения.

Пример:

1) source of power — источник энергии

2) the development of new methods – создание новых методов.

3) switch from automatic to manual – переключатель с автоматического на ручной режим

4) heavyweight motorcycle with water-cooled engine – тяжелый мотоцикл с двигателем водяного охлаждения

2) При помощи аналогичной препозитивной атрибутивной группы.

Пример:

a) mobile cargo platform – подвижная грузовая платформа;

b) pre-packaged liquid propellant – заранее расфасованное жидкое топливо;

c) single-row radial ball bearing-однорядный радиальный шариковый подшипник;

Этот способ самый простой, так как не требует разбора сочетания по частям, а заключается в переводе составляющих его компонентов в данной последовательности.

3) При помощи описательного перевода.

Пример:

a) analogue computer – счетно-решающее устройство непрерывного действия.

b) timing belt – ремень синхронизации фаз распределения зажигания (синхронный ремень)

4) При помощи использования причастных и деепричастных оборотов.

Пример:

a) off-highway (off-road) dump truck карьерный самосвал, предназначенный для эксплуатации вне шоссейных дорог

b) all-water roof – «всепогодная крыша», предохраняющая от воздействия осадков и солнечных лучей

c) vehicle accessed inverted roof – инверсионная кровля, рассчитанная под автомобильную нагрузку.

При переводе многокомпонентных терминов следует проводить тщательный семантико-синтаксический анализ, ибо смысловая группа внутри термина может проходить в разных местах, и один и тот же термин в зависимости от этого будет переводиться по-разному.

1.2. Рекомендации по Главе 1

Рекомендую следующую последовательность проведения семантико-синтаксического анализа при переводе многокомпонентных терминов.

1. Перевести ключевое слово, которым, как правило, является последнее слово терминологического ряда.

2. Проанализировать смысловые связи внутри всего ряда между компонентами и выделить смысловые группы. Анализ ведется с первого слова слева направо. Если между компонентами имеется дефис, то он указывает на наличие между этими компонентами семантической связи.

3. Установить связи между выделенными смысловыми группами и провести перевод всего терминологического ряда, начиная с ключевого слова последовательно справа налево.

4. Провести стилистический анализ и отредактировать перевод.

Например, переведем сочетание vehicle speed buffer operation test. Ключевое слово здесь test – проверка. Определяем, что речь идет о автомобиле. Начиная слева направо, проводим анализ, выделяем смысловые группы и делаем их перевод:

1. buffer operation – промежуточная память
2. speed – скорость
3. vehicle - машина

Теперь устанавливаем смысловые связи между выделенными группами и переводим весь терминологический ряд справа налево, начиная с ключевого слова: «проверка промежуточной памяти скорости машины».

b) newest vehicle speed measurement device

Ключевое слово здесь – прибор. Начиная слева направо делаем перевод:

1. newest – новейший
2. vehicle – автомобиль
3. speed – скорость
4. measurement - измерение

Теперь устанавливаем смысловые связи между выделенными группами и переводим весь терминологический ряд справа налево. Компонентный семантико-синтаксический анализ помогает установить, к чему относится первый атрибутивный компонент внутри ряда. В этом случае первый компонент ряда относится к ключевому слову. Для того, чтобы у нас получился правильный и красивый перевод, мы добавили предлог «для». Делаем общий перевод: «новейший прибор для измерения скорости автомобиля».

c) single-cylinder two-stroke internal combustion engine

Ключевое слово здесь – двигатель. Начиная слева направо, проводим анализ, выделяем смысловые группы и делаем перевод:

1. single-cylinder - одноцилиндровый
2. two-stroke - двухтактный

3. internal combustion – внутреннее сгорание

Теперь устанавливаем смысловые связи между выделенными группами и переводим весь терминологический ряд справа налево. Атрибутивные компоненты относятся к ключевому слову. Дефис между компонентами термина является сигналом того, что они связаны семантически. Делаем общий перевод: «одноцилиндровый двухтактный двигатель внутреннего сгорания».

Разберем еще один пример, transmission control lever ball handle

Проводим последовательный анализ:

Ключевое слово здесь handle – рукоятка. Начиная слева направо делаем перевод:

1) transmission – коробка передач

2) control - управление

3) lever – рычаг

4) ball – шаровая

Теперь устанавливаем смысловые связи между выделенными словами и переводим весь терминологический ряд справа налево, начиная с ключевого слова: «шаровая рукоятка рычага управления коробкой передач».

Задание: переведите следующие термины

1) Oil pressure limiting valve

2) Vehicle system air pressure

3) Vehicle speed scale factor

4) Light truck modular hydroforming frame

Кроме того, надо помнить, что правильное понимание и перевод терминов зависят не только от хорошего знания иностранного и русского (родного) языка и теоретических аспектов перевода, но также от соответствующих фоновых знаний.

Глава 2. Использование возможностей сайта WORLDSKILLS INTERNATIONAL в обучении английскому языку студентов по укрупненной группе 23.00.00 техника и технологии наземного транспорта

2.1. Изучение структуры и содержания сайта, анализ и обобщение полученных данных

Нами был изучен сайт международной некоммерческой ассоциации WorldSkills International, учебное пособие «Mechanics» автора Jim D. Dearholt, издательство Express Publishing и документ «Задание для демонстрационного экзамена по стандартам Ворлдскиллс Россия по компетенции «Ремонт и обслуживание легковых автомобилей» для того, чтобы разработать примерные практические задания.

Основной целью сайта международной некоммерческой ассоциации WorldSkills International является проведение конкурсов профессионального мастерства для молодых людей в возрасте от 16 до 25 лет.[1].

Вся информация на сайте представлена на английском языке. На главной странице сайта представлены основные разделы сайта:

Promoting Skills – продвижение рабочих специальностей

Career Building – создание карьеры

SkillsCompetitions – соревнования для рабочих профессий

Educationand Training – образование и подготовка

InternationalCooperation – международное сотрудничество

Research – научная работа (исследования) [3].

В нашей работе наиболее подробно нами была рассмотрена компетенция «Ремонт и обслуживание легковых автомобилей». В данном разделе содержатся сведения о требованиях, предъявляемых к конкурсантам, критериях оценки мастерства участников и задания, предлагаемые для практического решения.

К конкурсантам предъявляются следующие требования: внимание к деталям, технологическая подкованность, критическое мышление, умение решать проблемы. [3]

Задания отборочного тура WorldSkills, например, по компетенции «Ремонт и обслуживание легковых автомобилей», включают в себя диагностику электрооборудования автомобиля, определение и устранение неисправностей, диагностику электронных систем управления двигателем автомобиля, определение и устранение неисправностей, разборку коробки передач, диагностику, определение неисправности, устранение, сборку в правильной последовательности, диагностика подвески, рулевого управления, тормозной системы, определение неисправности, устранение, выполнение метрологических измерений, регулировку, сборку в правильной последовательности. Пункт 4.1 Технического задания на проведение отборочного тура сформулирован так: «Часть информации будет представлена на английском языке».

Задания для демонстрационного экзамена по стандартам Ворлдскиллс Россия по компетенции «Ремонт и обслуживание легковых автомобилей» содержит:

1. Система управления двигателем;
2. Системы рулевого управления, подвести системы торможения;
3. Электрические системы;
4. Механика двигателя;
5. Коробка передач [6].

Эксперты Ворлдскиллс рекомендуют при подготовке к конкурсу использовать учебное пособие «Mechanics» автора Jim D. Dearholt, издательство Express Publishing, чтобы обучающиеся тратили меньше времени на чтение и понимание заданий, сформулированных на английском языке. Пособие состоит из трех книг, каждая из которых соответствует уровню A1, A2 и B по Общеевропейской шкале уровня владения иностранным языком соответственно. В пособии представлены все темы, лексика которых входит в Техническое задание отборочного тура.

Таким образом, на основе данных документов и информации о конкурсе «Worldskills» нами были разработаны практические задания, целью которого является дать общее представление о конкурсе международного образца «Worldskills International» и подготовить к нему.

1.2. Разработка практических заданий

Нами был разработан ряд заданий с использованием сайта международной некоммерческой ассоциации WorldSkills International, учебного пособия «Mechanics» автора Jim D. Dearholt, издательство Express Publishing и документа «Задание для демонстрационного экзамена по стандартам Ворлдскиллс Россия по компетенции «Ремонт и обслуживание легковых автомобилей».

Практические задания с 1 по 6 были разработаны на основе сайта международной некоммерческой ассоциации WorldSkills International.

Первое задание – это перевод текста с английского на русский язык. Задание позволяет совершенствовать навыки технического перевода текста.

Translate the text from English into Russian.

AUTOMOBILE TECHNOLOGY

The Automobile Technology technician is likely to be employed in a workshop or garage that may be associated with either a single manufacturer of light vehicles or a variety of vehicles. Servicing requires knowledge and skill using a variety of equipment, parts, and materials. Plus, in every garage and workshop success is measured in time, correct fault finding and repair, and repeat business.

The light automobile sector is volatile, being dependent on the wider economy, and impacted by technological advances and environmental concerns. The highly skilled automobile technician keeps abreast of continuous changes in the sector, whether these are to do with performance, safety or green energy sources. They will deeply understand vehicles' electrical and electronic systems and their integration; have physical stamina, coordination and kinaesthetic skills; and be versatile. With these skills and this approach, they will be assigned the more complex diagnostic tasks, the most advanced vehicles, and those incorporating the latest technologies. [3]

Второе задание – ответы на вопросы по содержанию текста. Данное задание способствует формированию навыков устной речи.

Answer the questions:

What qualities are necessary to the competitor?

What does the servicing require?

How does the technician accomplish the complex diagnostic tasks?

Третье задание – просмотреть видео и заполнить таблицу. Видео называется «History of WorldSkills International» и взято канала YouTube. [2] В этом видео участники соревнований WorldSkills International делятся своими впечатлениями о первых соревнования, об истории появления конкурса. Данное задание позволяет улучшать навыки аудирования аутентичного текста [5].

Watch the video and fill in the table.

№	Country	Year	Facts
1.			An international movement was born

2.			Youngsters from Germany, the UK, France, Morocco and Switzerland competed in the Third International Professional Training competition
3.		1955, 1956 and 1957 and till 1959	
4.	Lisbon		
5.		1960	
6.			The contest was named “WorldSkills International”

Четвертое задание – соотнесение термина и его значения. Данное задание позволяет углубить знания английской терминологии по техническим специальностям.

Match the term and its meaning.

transmission system	is a round device turned by a driver to control the direction of the wheels of an automobile [3]
combustion chamber	is a system of gears that allows cars to move at different speeds [3].
fuel tank	is a device that control the flow of the fluid by opening and closing [3]
steering wheel	is a storage container for the fuel the engine needs to run [3]
valve	is a place within an engine where fuel is compressed and ignited [3]

Answers: 1-b, 2-e, 3-f, 4-a, 5-c.

Пятое задание - «просмотр видео» способствует развитию аудитивных навыков, внимания и логического мышления. [3, с. 66]

Watch the video and get information about the Automobile Technology. Read the following statements. Are they true or false? [4]

1) On the second module, Competitors are tested their knowledge of steering, brake and cooling system.

2) Competitors may have to perform four-wheel alignment.

3) The third module includes the testing of cylinder head, engine blocks and internal mechanical components.

4) In the last module, competitors will be tested on transmission, brake and mechanical system.

5) The automobile Technician is likely to be employed in a workshop or garage.

6) Their workshop will be associated only with a single manufacturer of light vehicles [1].

Шестое задание – «заполнение пропусков в тексте» способствует формированию навыков чтения, знакомит с зарождением движения WorldSkills International. Упражнение также способствует развитию языковой догадки. [1, с. 106]

Fill in the gaps with the words given below

“WorldSkills” mission is to raise the profile and recognition of _____(1)_____, and show how important skills are in achieving economic growth and personal success.

WorldSkills rose out of the ruins of the _____(2)_____, which devastated the economies

of Europe and created a huge skills shortage that threatened a new economic depression.

____(3)____ was charged with creating a skills contest for the youth of Spain and Portugal. Madrid 1950 was a modest event by today's standards but an international movement was born.

The competition moved abroad for the first time, to _____(4)_____ in Belgium. It was the start of the WorldSkills movement expanding across the globe.

The Competition moves from Kazan, Russia and then to Shanghai, China, but the WorldSkills movement has become much more than an _____(5)_____ competition. The organisation is helping ____(6)____ around the world change their lives through vocational skills.

1) skilled people
2) the Second World War
3) Francisco Albert-Vidal
4) Brussels
5) international
6) young people

Практические задания с 7 по … были разработаны на основе заданий для демонстрационного экзамена по стандартам Ворлдскиллс Россия по компетенции «Ремонт и обслуживание легковых автомобилей» и учебного пособия «Mechanics» автора Jim D. Dearholt, издательство Express Publishing.

Седьмое задание – оценка своих профессиональных навыков, в сравнении с требованиями, предъявляемыми участникам соревнований. Данное задание является личностно-ориентированным и направлено на осознание обучающимися своих реальных возможностей.

Ниже представлен наглядный пример, который взят с документа демонстрационного экзамена по стандартам «Ворлдскиллс Россия». На основе этих заданий «Ворлдскиллс» и учебного пособия «Mechanics» нами были разработаны практические задания, которые оценивают профессиональные навыки обучающихся, в сравнении с требованиями, предъявляемыми участникам соревнований. Данные задания являются личностно-ориентированными и направлены на осознание обучающимися своих реальных возможностей.

Модуль 1. «А» Системы управления двигателем

Автомобили:

Конкурсанту необходимо провести диагностику электронных систем управления двигателем автомобиля, определить неисправности и устранить. Произвести пуск двигателя. Выполнить необходимые настройки. Результаты записать в лист учёта.

(рис.1) [6]

Седьмое задание – «прочитать диалог и определить неисправность двигателя и устранить».

a) Task: read a conversation between an experienced mechanic and a new mechanic working on an engine.

A: I'm still not sure what caused the engine to fail.

B: I'm pretty certain that it was an oil leak.

A: Really? I was thinking bad spark plugs.

B: It couldn't be that. Nothing is wrong with the spark plugs, they are just a bit old.
A: Maybe the sump is cracked?
B: The sump isn't the problem.
A: It isn't? So how could there be an oil leak?
B: Look inside the cylinder and tell me what you see.
A: The walls are discolored and damaged. It looks really dirty too.
B: Exactly. Do you have any idea what caused that?
A: My guess is that oil got in there. It has to be the piston rings.
B: Exactly. They wore out and oil leaked into the chamber [2].

b) Use the conversation to fill out the engine problem diagnosis form.

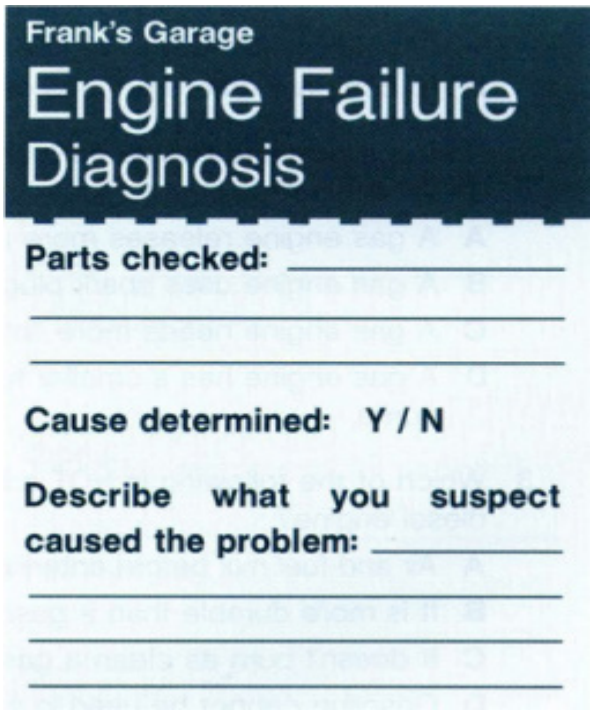
Frank's Garage

Engine Failure Diagnosis

Parts checked: _____

_____

_____

Cause determined: Y / N

Describe what you suspect caused the problem: _____

_____

_____

_____

Модуль 3. «С» Электрические системы (общая схема).

Автомобиль:

Конкурсанту необходимо провести диагностику электрооборудования автомобиля, определить неисправности и устранить. Результаты записать в лист учёта.

(рис 2) [2]

Восьмое задание – заполнить лист учета. Необходимо провести диагностику электрооборудования автомобиля, определить неисправности и устранить.

Call report # 4256

Customer's problem_____

Cause of problems_____

Was the problem resolved? Y/N

If yes how was the problem resolved?_____

Девятое задание – разыграть диалог между механиком и покупателем. Затем заполнить лист учета, используя диалог.

a) Act out the dialogue

B: When I try to turn it, the steering wheel is really stiff.

A: So it takes a lot of work to turn it?

B: Yeah. I have to use all my strength.

A: Have you noticed any leaks?

B: I did see some liquid on the garage floor this morning.

A: Well, you could be out of fluid. When there's no fluid, it's really hard to turn the steering wheel. I'd bet you have a leak.

B: Is that hard to fix?

A: Not usually. But let's get your car on the lift and have a look [2].

b) Use the conversation to fill out the mechanic's notes.

Client_____

Problem_____

Symptoms/Signs_____

Likely cause_____

Девятое задание – «составление слова из букв» направлено на усвоение звуко-буквенных соответствий [3, с. 140], помогает отработать написание основных глаголов, которые используются в соревновании WorldSkills International.

Make up the names of main verbs from the letters:

a) IDGANSOE

b) PERIRA

c) CSWER

d) URTN

e) IEDNITFY

f) ETSMITAE

Десятое задание – «выбор правильного ответа» направлено на развитие навыка поиска информации в интернете и умением работать со справочными источниками.

Choose the correct answer:

1) The headquarter of WorldSkills International is situated in... .

a) Spain

b) the United Kingdom

c) Netherlands

d) the United States

2) The WorldSkills International Competition is held ... .

a) every three years
b) every two years
c) every year
d) twice a year
3) The winner of WorldSkills Competition are awarded with ... .
a) medals
b) cups
c) money awards
d) diplomas
4) The motto of the WorldSkills International is ... .
a) Citius, altius, fortius.
b) Improving the world with power of skills.
c) Believing in yourself opens us new horizons.
d) Spirit in motion.
5) Where was the first national Championship held?
a) Union center of Rome
b) Union center of Madrid
c) Union center of Lisbon
d) Union center of German
6) The competition moved abroad for the first time,
a) to Brussels
b) to Brazil
c) to Germany
d) to Great Britain
7) WorldSkills Abu Dhabi 2017 took the competition to the Middle East …
a) for the first time
b) for the second time
c) for several times
d) never
8) Someone who repairs cars that have been involved in accidents is known as an … .
a) Autobody Restoration Technician
b) Autobody Repair Technician
c) Autobody Redesign Technician
d) Autobody Repair Tester
9) When was the first WorldSkills Competition held?
a) in 1946
b) in 1950
c) in 1951
d) in 1953
10) WorldSkills Calgary 2009 saw the biggest competition to date, with 850 young people taking part from __ countries
a) 47
b) 55
c) 10
d) 61

11) In ... the winners of WorldSkills are exempted from military service.
a) China
b) Russia
c) Korea
d) Canada
12) How many countries are members of the WorldSkills International nowadays?
a) over 40
b) over 50
c) over 60
d) over 70 [3].

Заключение

Изучение иностранного языка в учебных заведениях СПО имеет профессиональную направленность. Низкая мотивация к изучению иностранного языка обусловлена искусственной языковой средой, второстепенным значением дисциплины, недостатком учебников с профессиональной направленностью. Использование сайта WorldSkills International позволяет заинтересовать обучающихся.

Мы сделали выводы:

При переводе многокомпонентных терминов следует проводить тщательный семантико-синтаксический анализ, ибо смысловая группа внутри термина может проходить в разных местах, и один и тот же термин в зависимости от этого будет переводиться по-разному.

Кроме того, надо помнить, что правильное понимание и перевод терминов зависят не только от хорошего знания иностранного и русского (родного) языка и теоретических аспектов перевода, но также от соответствующих фоновых знаний.

Сайт WorldSkills International может быть эффективно использован обучающимися технических специальностей для изучения формирования всех аспектов речевой деятельности (чтение, письмо, аудирование), для изучения терминологии по специальности, для развития навыков технического перевода, для развития навыков поиска информации в интернете, для установления междисциплинарных связей с профильными дисциплинами.

Использование данного сайта дает обучающимся возможность узнать о международных требованиях, предъявляемых к конкурсантам и сделать выводы о собственном уровне подготовки.

Данные задания были успешно апробированы нами на уроках английского языка в рамках аудиторной и самостоятельной работы студентов. Работа с сайтом позволила нам преподнести изучение английского языка как профессионально значимого предмета, а так же осуществить интеграцию со специальными дисциплинами.

Языковая подготовка с профессиональной направленностью способствует не только качественному обучению специалистов, но и формированию обучающихся, как активной личности, готовой к самообразованию, саморазвитию и самосовершенствованию.

Использованная литература

Маслыко Е.А., Бабинская П.К., Будько А.Ф., Петрова С.И. Настольная книга преподавателя иностранного языка. Справочное пособие. – 9-е изд., стереотип. – Мн.: Высшая школа, 2004. – 522с.

Mechanics Jim D. Dearholt.

https://www.worldskills.org/

https://www.ru.wikipedia.org/

http://www.youtube.com/watch?v=Q_YmE5NiTkE

http://docplayer.ru/47634442-Zadanie-dlya-demonstracionnogo-ekzamena-po-kompetencii-remont-i-obsluzhivanie-legkovyh-avtomobiley.html

http://sdo.rea.ru/cde/Conference/20/file.php?fileId=33

Презентация.

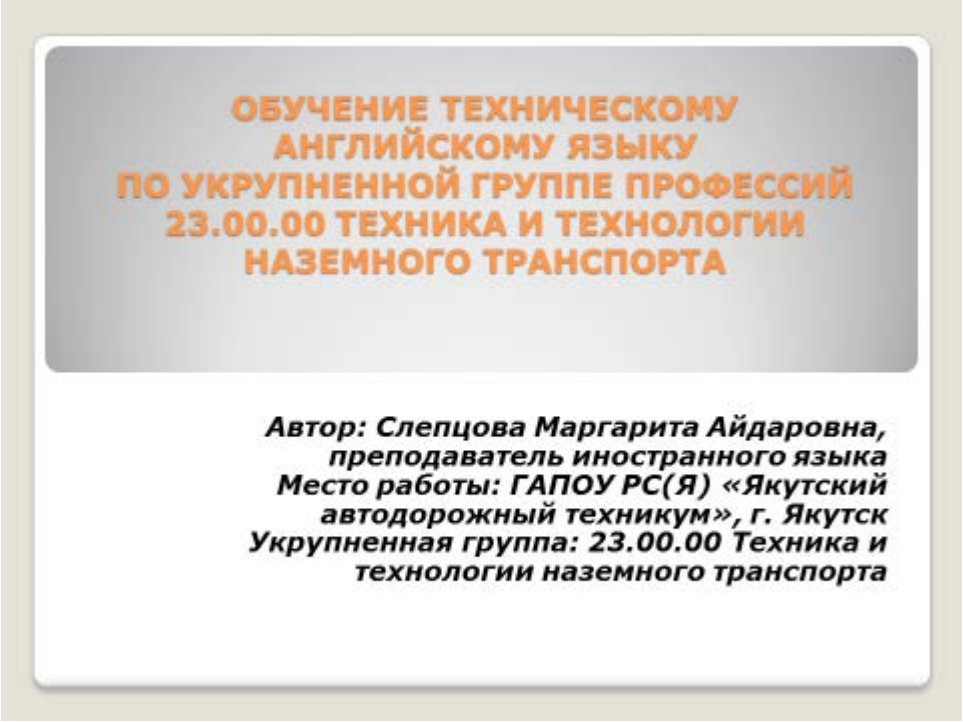

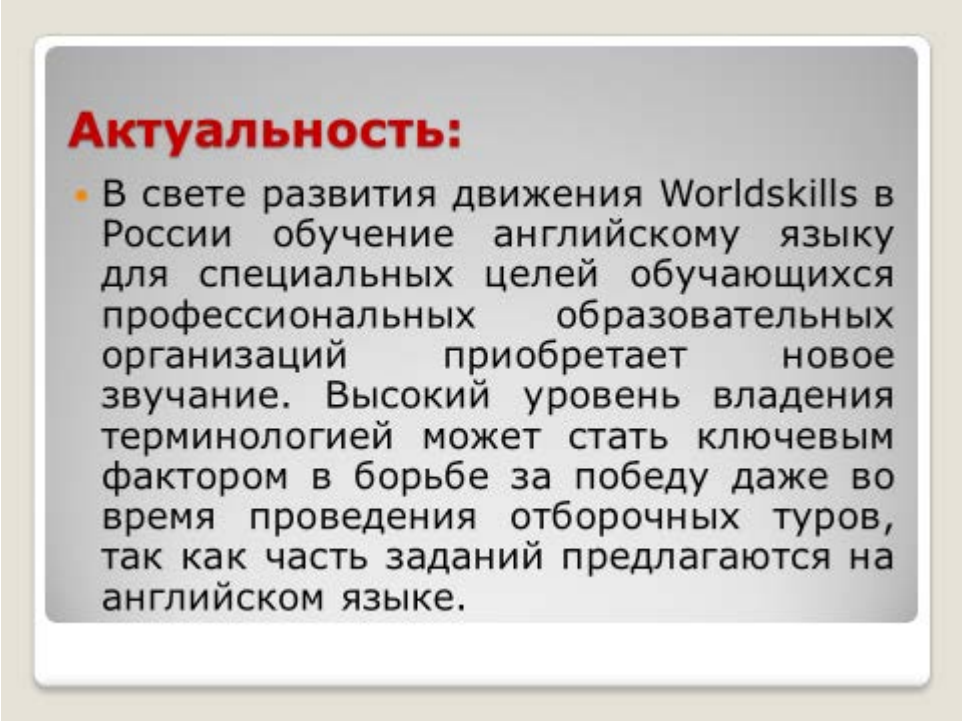

Полуфинала Национального чемпионата профессионального мастерства по стандартам WorldSkills в ДФО, 2015

В компетенции «Ремонт и обслуживание легковых автомобилей» студент автодорожного техникума **Валерий Шадрин занял 2 место**

- Актуальность данной темы позволила нам выявить следующую проблему: недостаточный уровень знания профессиональной терминологии у студентов для участия в конкурсах по стандартам WorldSkills International.

Проблема

- 23.01.17 Мастер по ремонту и обслуживанию автомобилей и специальность
- 23.02.07 Техническое обслуживание и ремонт двигателей, систем и агрегатов автомобилей

ТОП-50

Мы сделали выводы:

- При переводе многокомпонентных терминов следует проводить тщательный семантико-синтаксический анализ, ибо смысловая группа внутри термина может проходить в разных местах, и один и тот же термин в зависимости от этого будет переводиться по-разному.
- Кроме того, надо помнить, что правильное понимание и перевод терминов зависят не только от хорошего знания иностранного и русского (родного) языка и теоретических аспектов перевода, но также от соответствующих фоновых знаний.

Мы сделали выводы:

- Сайт ВСИ может быть эффективно использован студентами технических специальностей для изучения формирования всех аспектов речевой деятельности (чтение, письмо, аудирование), для изучения терминологии по специальности;
- Использование сайта дает студентам возможность узнать о международных требованиях, предъявляемых к конкурсантам и сделать выводы о собственном уровне подготовки;
- Данные задания были успешно апробированы нами на уроках английского языка в рамках аудиторной и самостоятельной работы студентов. Работа с сайтом позволила нам преподнести изучение английского языка как профессионально значимого предмета;
- Языковая подготовка с профессиональной направленностью способствует не только качественному обучению специалистов, но и формированию студента, как активной личности, готовой к самообразованию, саморазвитию и самосовершенствованию.

МИНИСТЕРСТВО ОБРАЗОВАНИЯ, НАУКИ И МОЛОДЁЖНОЙ ПОЛИТИКИ
КРАСНОДАРСКОГО КРАЯ
государственное бюджетное профессиональное образовательное
учреждение Краснодарского края
«Краснодарский технический колледж»

ПРОФЕССИОНАЛЬНЫЙ ТЕХНИЧЕСКИЙ АНГЛИЙСКИЙ ЯЗЫК
часть 2

Краснопёрова Алла Георгиевна
Краснодар
ГБПОУ КК КТК
23.00.00 Техника и технологии наземного транспорта

Методические рекомендации по выполнению
практических работ
по дисциплине «Иностранный язык (английский)»
со студентами 3 курса специальности 23.02.03 Техническое обслуживание и ремонт
автомобильного транспорта
часть 2

Краснодар,
2018

Красноперова А.Г.Профессиональный технический английский язык. Ч.2.Методические рекомендации по выполнению практических работ со студентами 3 курса специальности 23.02.03 Техническое обслуживание и ремонт автомобильного транспорта –2018. - 202с.

Методические рекомендации составлены для преподавателей, работающих со студентами 3 курса технических специальностей СПО(23.02.03 Техническое обслуживание и ремонт автомобильного транспорта) в соответствии с учебной программой 3 поколения.

Рецензенты:

Аветисова С.О. – к.филол.н., председатель цикловой комиссии Краснодарского технического колледжа.

Данные рекомендации предназначены для преподавателей, работающих со студентами 3 курса технических специальностей по стандартам 3 поколения. Весь материал представляет единый комплекс профессиональных текстов и упражнений, составленных в соответствии с учебной программой, выполнение которых формирует у студентов базовые умения и навыки. Эти рекомендации помогут студентам развить свои общие и профессиональные компетенции и коммуникативную речь на иностранном языке.

Эти рекомендации помогут осуществить дифференцированное обучение студентов иностранному языку (английскому). Данная субъектно-ситуационная технология обучения английскому языку позволяет студентам овладеть иностранным языком в совершенстве, включая неподготовленную речь по профессиональной тематике.

Рекомендации предусматривают мобильное решение профессиональных ситуаций с использование информации по Интернету по специальности.

Данные рекомендации могут быть рекомендованы для обучающихся по очной форме обучения, а также могут быть рекомендованы для преподавателей, занимающихся обучением студентов очной формы по специальности 23.02.03 Техническое обслуживание и ремонт автомобильного транспорта(укрупнённая группа 23.00.00 Техника и технологии наземного транспорта).

Рассмотрены на заседании цикловой комиссии , протокол №

Рецензенты:

Аветисова С.О. – к.филол.н., председатель цикловой комиссии КТК

Красноперова А.Г., 2018

Пояснительная записка

Данные рекомендации по выполнению практических работ со студентами 3 курса технических специальностей предназначено для преподавателей, работающих со студентами очной формы обучения.

Цель разработки – научить обучающихся неподготовленной речи на английском языке

Задача - сформировать у студентов социокультурную профессиональную компетенцию, устойчивый интерес и мотивацию к дальнейшему изучению дисциплины «Иностранный язык» по профессиональной тематике и развить в них уверенность, что они способны самостоятельно изучать иностранный язык в случае необходимости, используя ресурсы Интернета. Такой подход развивает самообразовательную компетенцию студентов, что важно для их будущей профессиональной деятельности. Профессионально-ориентированное содержание этого курса формирует у студентов представление о менталитете и культуре людей англо-говорящих стран, деловой этике за рубежом.

Актуальность: в связи с глобализацией мировой экономики необходимы специали-

сты широкого профиля, владеющие профессиональным техническим английским языком в совершенстве.

Оригинальность, новизна, преимущество данной работы. В основу данных рекомендаций положен субъектно- ситуационный подход, развивающий диалогическую речь студентов с использованием понятий и терминов по специальности на английском языке, профессионально солциализирующий обучающихся.

Ведущими остаются говорение с аудированием. Знакомство с культурой будущей профессии труда происходит путём сравнения и постоянной оценки уже имеющихся знаний и понятий, носящих российский менталитет с вновь полученными знаниями и понятиями зарубежной культуры.

Тексты и упражнения подобраны с тем минимумом профессиональной лексики, ключевыми фразами, понятиями, терминами, знание которых обязательно для каждого студента.

Диалоги по разнообразным профессиональным ситуациям развивают неподготовленную речь студентов по профессиональным проблемам будущей специальности.

Практическая значимость разработки для системы СПО . По своему назначению рекомендации являются учебно-практическими для обучения студентов 3 курса по специальности 23.02.03 Техническое обслуживание и ремонт автомобильного транспорта (укрупнённая группа 23.00.00 Техника и технологии наземного транспорта).

Данные рекомендации соответствуют нормативно-правовым актам системы СПО и внедрены в образовательный процесс с обучающимися 3 курса технического колледжа.

Весь материал рекомендаций представляет единый комплекс текстов и упражнений, составленный в соответствии с учебной программой 3 поколения, выполнение которых формирует у студентов базовые умения и навыки и формирует у студентов компетенции в области языкового знания.

Данный курс ставит своёй целью сформировать, развить, закрепить, обобщить и систематизировать новые знания, умения и навыки и подготовить студентов к сдаче дифференцированного зачета по английскому языку. Эти рекомендации профессионально социализируют обучающихся: проведение фронтального опроса, выполнение основной и практической части профессионально-ориентированных, социализированных заданий и упражнений, закрепление пройденного материала в форме дискуссии и контрольных вопросов по прохождению тем. Предлагаемый курс профодится на основе базы обучающего материала по учебникам: Агабекян, И.П. « Английский язык для технических вузов», Голубев, А.П. «Английский язык для технических специальностей», Шляхова,В.А. «Английский язык для автотранспортных специальностей», Чебурашкин, Н.Д. «Технический перевод», D.Bonamy «Technical English (course book).p.1- Edinburg, Iongman, D.Bonamy «Technical English (work book) .p1-Edinburg, Iongman.

Оценка знаний обучающихся проводится в соответствии с владением языкового материала следующим образом: 90%-100% - отличные знания, 80%-89% - хорошие, 50% - 79% - удовлетворительные.

Дискуссионные задания и проектная работа обучающихся направлены на овладения компонентами профессионально-трудовой социализации студентов, развитии их профессиональных, социальных качеств, представлений о будущей специальности и привитии любви к выбранной профессии, развитии желения непрерывной профессиональной социализации в отрасли с дальнейшим углубленным изучением и овладением английским языком профессиональной направленности.

При внедрении данных методических рекомендаций, обучающиеся разовьют теоретическое мышление, расширят свой кругозор по проблемам отрасли, научатся неподготовленной английской речи по профессиональной тематике,смогут повсеместно участвовать в Конкурсе World Skills.

Надеемся, что рекомендации будут полезны всем преподавателям, занимающимся обучением студентов 3 курса специальности 23.02.03 Техническое обслуживание и ремонт автомобильного транспорта по дисциплине ОГСЭ.03 Иностранный язык.

ВВОДНО-КОРРЕКТИВНЫЙ КУРС

Практическое занятие №1.

Тема. Описание людей: друзей, родных и близких и т.д. (внешность, характер, личностные качества). Лексический материал по теме. Типы чтения гласных. Образование и употребление глаголов в Present, Past, Future Simple/Indefinite

Цели:

развивающие:

- мотивировать и развить интерес к изучению иностранного языка в диалоге культур.

обучающие:

- проконтролировать степень усвоения предыдущих знаний, умений и навыков,

воспитательные:

- формировать положительное отношение к развитию социальных профессиональных качеств студентов.

Задачи:

1.Познакомить со структурой курса, с целями и задачами обучения английскому языку.

2.Проанализировать степень усвоения предыдущих знаний, умений и навыков.

3.Ознакомить с речевыми фразами делового этикета.

знать:

- основные правила произношения звуков и чтения буквосочетаний;
- правила ударения и мелодии в английском языке;
- безличные предложения;
- понятие глагола-связки.

уметь:

- употреблять в разговорной речи определенный и неопределенный артикли, существительное, в общем, и притяжательном падежах;
- использовать безличные предложениия;

Компетенции:

- лингвистическая компетенция
- предметная компетенция
- коммуникативная компетенция

Ход работы

В ходе работы студенты знакомятся с целями и задачами учебной дисциплины «Иностранный язык», со структурой курса, с речевыми фразы делового общения и пишут тест.

1.Фонетическая, грамматическая зарядка

Студенты читают слова и фразы, объясняют грамматические явления, составляют с новой лексикой собственные предложения, отвечают на вопросы.

1. How nice to see you.

2. How’s your business?

3. I am sure we shall come to the understanding on that point.

4. The purpose of my visit is to find out whether you…

2.Основная часть

Студенты выполняют упражнения.

Упражнение 1. Прочитайте, переведите и определите главную мысль текста. Выпишите понятия и термины и проведите морфологический разбор. Выпишите предложения с глаголом-связкой.

THOMAS ALVA EDISON

Edison was a thoughtful little boy. He always wanted to know how to do things. He not very strong and ‘went to school when he was a big child. But his teacher thought him very stupid because he asked so many questions. So his mother, who was a teacher, took him away from school at the end of two months and taught him at home. he made progress; and above all he learned to think. His mother had some good books and an encyclopedia. It was probably from the encyclopedia that he first took an interest in chemistry. He liked to make experiments, so he bought some books, made a laboratory in the cellar of his home.

When he was twelve years old,’ he started to earn hi living and became a newsboy on the train which runs from Port Huron to Detroit.

Once at the station he saw a boy on the track, Edison seized the little boy in his arms, and rolled with him to one side just t in time to escape the wheels. To show his gratitude the baby’s father offered to teach telegraphy to Edison. Working at telegraphy he at the same time spent all the spare moments in the study of chemistry’ and electricity. Experimenting he improved telegraph apparatus. About the same time Edison made an improvement in the transmitter of the telephone which made it easier for the waves to travel, and improved the usefulness of the telephone very much! It was just about the same time though; he invented the phonograph. This is the parent idea of the gramophone. Dictaphone and other instruments, by these inventions are only a small part of the work of the’ wonderful man.

NOTES

his teacher thought him very stupid — учитель считал его очень глупым

cellar — подвал

soundly boxed his ear — сильно ударил по уху

on the track — на пути (на рельсах)

Ответьте на вопросы:

How did Edison study at school?

What were hi interests in childhood?

Where did he work?

What happened that changed Edison’s life?

What did Edison invent?

3. Выполнение практической работы

Студенты в тетрадях выполняют упражнения.

Тест

1. If he took the bus to work he ... late.
a. wouldn't be
b.won't
c. isn't
d. wasn't
2. Let's go to the zoo, ... ?
a. do we
b. don't we
c. shall we
d. shan't we
3. I didn't like the idea of ... to the cinema.
a. to go
b. going
c. go
d. went
4. If it ... I'll watch TV.
a. rain
b. rained
c. rains
d. will rain
5. I have my English class ... Monday morning.
a. in
b. at
c.for
d.on
6. She always works ...and does her best.
a. hard
b. hardly
c.harder
d.hardest
7. The friend ... party I went to is a pianist.
a. who
b. whose
c.which
d.those
8. British families ... to have at least one pet.
a. said
b. are saying
c.is said
d.are said
9. Violent programmes on TV may have a bad ... on children.
a. control
b. influence
c.power
d.pressure
10. Letters have not been sent to our customers ... .
a. still
b. else
c.already
d. yet
11. Do they ... arrive at the station early?
a. should
b. must
c.have
d.have to
12. The plane took ... at 4 p.m.
a. off
b. up
c.out
d.of
13. The film ... a great success.
a. is
b. has
c.gets
d.does
14. Who ... you the story?
a. said
b.spoke
c.told
d.talked
15. Do you want ... you?
a. my help
b.my to help
c.me help
d.me to help
16. He began ... plays at an early age.
a. write
b.wrote
c.writing
d.written
17. When my friend rang me up, I ... TV.
a. was watching
b.watched
c.am watching
d.had been watching
18. I wonder ... he will come in time.
a. whether
b. weather
c. what d.that
19. Would you like ... a taxi for you?
a. me getting
b. my getting
c. me to get
d. me get
20. I wonder if they ... their promise to be here at 6.
a. keeps
b. would keep
c.will keep
d.had kept
21. The weather is terribly ... .
a. depressing
b. depress
c. depression
d. depressed
22. Your flat is bigger than ... .
a. our
b. ours
c. us
d. them
23. It ... for an hour when I started to drive home.
a. had been snowing
b.was snowing
c. snowed
d. is snowing
24. Why ... to go to the station last week?
a. had you
b.did you have
c. must
d. could
25. He proved ... a good doctor.
a. became
b. become
c.to become
d. becoming
26. It is important ... with the task.
a. him to cope
b. for him cope
c. for he to cope
d. for him to cope
27. The work ... is rather interesting.
a. be done
b. to be done
c. to done
d. is done
28. I don't like the salad ... .
a. both
b.too
c. either
d.neither
29. The cat has caught a lot of ... .
a. mouse
b.mouse's
c.mice
d.mouses
30. These are that ... boots.
a.gentleman
b.gentlemen
c.gentlemen's
d.gentleman's
31. I wish he ... a doctor.
a. is
b.was
c.were
d .be

Ключи:
1a, 2c, 3b, 4c, 5d, 6a, 7b, 8d, 9b, 10d, 11d, 12a, 13a, 14c, 15d, 16c, 17a, 18a, 19c, 20c, 21a, 22b, 23a, 24b, 25c, 26d, 27b, 28c, 29c, 30d, 31c.
1) Условное предложение 2) не так ли 3) герундий
4) условное предложение 5) предлог 6) наречие 7) местоимение
8) сложное подлежащее, пассив 9)синонимы 10) еще 11) модальные глаголы 12) синонимы
13) словарь14) синонимы 15) сложное дополнение
16) герундий 17) времена 18) косвенная речь 19) сложное дополнение 20) косвенная речь 21) причастие 22) местоимение
23) времена 24) модальные глаголы 25) инфинитив
26) инфинитив 27) модальные глаголы 28) отрицание в тоже
29) существительное 30) существительное 31) I wish

4.Дискуссия по проблемам

Discuss the question of the theme and your own questions connecting with your production practice

1. Why is it important to know physics?

2. Do you like chemistry and physics?

3. What qualities are necessary to a future specialist?

5.Проектная деятельность

Найдите в Интернете информацию по теме «Профессиональные качества учёных и изобретателей » и составьте свой проект.

6.Контрольные вопросы

1.В каких случаях употребляется определенный артикль?

2.Когда употребляются существительные в общем падеже?

3.В каких случаях используется настоящее простое время глаголов?

4. Как строятся безличные предложения?

5. Когда употребляется глагол-связка?

Практическое занятие 2.

Тема. Описание людей. Безличные предложения. Понятие глагола-связки

Цели:

развивающие:

- развивать приобретённые ранее знания, навыки и умения в диалогической речи
- развивать навыки употребления безличных предложений

обучающие:

- обучать навыкам употребления простого времени глаголов, глаголов - связок в письменной и устной речи,

воспитательные:

- воспитывать понимание сущности и социальной значимости своей будущей профессии.

Задачи:

1.Обучить навыкам поискового чтения, понимания текста на английском языке.

2.Развивать навыки художественного перевода.

3.Формировать умения употреблять глаголы в простом времени на письме и в речи.

знать:

- основные правила произношения звуков и чтения буквосочетаний;
- правила ударения и мелодии в английском языке;
- простые нераспространенные предложения с глагольным, составным именным и составным глагольным сказуемым (с инфинитивом);
- простые предложения, распространенные за счет однородных членов предложения и/или второстепенных членов предложения;
- предложения утвердительные, вопросительные, отрицательные, побудительные и порядок слов в них;
- безличные предложения;
- понятие глагола-связки.

уметь:

- употреблять в разговорной речи определенный и неопределенный артикли, существительные, в общем, и притяжательном падежах;

- использовать при составлении предложений настоящее и прошедшее простое время глаголов;

- читать несложные адаптированные тексты.

Компетенции:

- лингвистическая компетенция
- предметная компетенция
- коммуникативная компетенция

Ход работы

Студенты изучают новую лексику, читают и переводят текст, инсценируют ситуации.

1.Фонетическая, грамматическая зарядка

Студенты читают слова и фразы, объясняют грамматические явления, составляют с новой лексикой собственные предложения.

Describe your friend, please.

Come to make a preposition

3. I hope the situation will change for the better in near future.

4. I ‘m sorry I don’t quite get you

5. We suggest merging business

6. May I know what the terms are?

2.Основная часть

Студенты выполняют упражнения.

Упражнение 1.Прослущайте текст и ответьте на вопросы. Перескажите текст.

MARIE CURIE AND RADIUM

A French physicist, Henri Becquerel discovered that is called uranium gave off a kind of radiation, which later Marie Curie called radioactivity. But where did this radiation come from and what was it like? Here was a secret of nature which she decided to discover. She made experiments again and again. There was failure, success, more failure, a little success, and a little more success. All proved that in the mineral which she was examining there was some form of radiation which man knew nothing about. Life was rather hard. Marie wrote: “Life is not easy for any of us. wp must work, and above all we must believe in ourselves.”

At tins lime her husband Pierre Curie left his own laboratory work, in which he was successful, and joined with her in her search for this unknown radiation. In 1898 they declared that they believed there was something in nature which gave out radioactivity. To this something, still unseen, they gave the name radium. All this was very interesting, but it was against the beliefs of some of the scientists of that day. These scientists were very polite to the two Curies, but they could not believe them. The common feeling among them was: “Show us some radium, and we will believe you.”

There was an old building at the back of the school where Pierre Curie had worked, with walls and the roof made of wood and glass. There were some old tables, a blackboard and an old stove in it. It was not much better than a shed. The Curies moved in and set up their laboratory and workshops. Here for four very difficult years they worked, weighing and boiling and measuring and calculating and thinking. The shed was hot in summer and cold in winter, when it rained, water dropped from the ceiling. But in spite of all these discomforts, the Curies worked on. For them these were the four happiest years of their lives. One evening in 1902 they went to their laboratory again. They opened the door. “Don’t light the lamps,” said Marie. “Look! Look!”

And there, glowing with faint blue light in the glass test-bubs on the tables, was the mysterious something which was so hard to find: Radium.

Ответьте на вопросы:

What did Marie Curie discover?

Who worked together with her?

What was the scientists' attitude to the Curies?

Under what conditions did they work?

What did they see one evening in the laboratory'

3.Выполнение практической работы

Студенты пишут в тетрадях.

Формы глагола to be.

Упражнение 1. Допишите предложения.

'Are you hungry?' 'No, but……thirsty.'

'……your parents?' 'They're very well.'

'Is Linda at home?' 'No,…… at work.'

'…….my keys?' 'In the kitchen.'

'Where is Pete from?' '……American or British?'

'….hot today.' 'The temperature is 35 degrees.'

'Are you a teacher?' 'No,…… a student.'

'…….your umbrella?' 'Green.'

'Where's your car?' '……in the car park?'

'……tired?' 'No, I'm fine.'

'……these oranges?' 'Thirty pence each.'

Упражнение 2. Составьте и разыграйте диалог по теме « Трудовые качества техника» с использованием прилагательных по предложенным ситуациям.

1. Joe has lost his passport.

2. Have you finished your work yet?

3. Where were you born?

4. Joe has bought a new car.

4.Дискуссия по проблемам

Discuss the question of the theme and your own questions connecting with your production practice

1. Why is it important to be a good specialist?

2. Do you like to analyze texts?

3. What qualities are necessary to work in a professional team?

5.Проектная деятельность

Найдите в Интернете информацию по теме «Профессиональные качества, необходимые для работы изобретателя» и составьте свой проект.

6.Контрольные вопросы

1.В каких случаях следует употреблять неопределенный артикль?

2.Когда употребляются существительные в притяжательном падеже?

3.С какими словами используется в предложении настоящее простое время глагола?

4.Что такое глагол-связка? Как он употребляется?

5. Порядок построения простого предложения.

6.Как строятся безличные предложения в будущем времени?

Практическое занятие 3

Тема. Межличностные отношения дома, в учебном заведении, на работе. Лексический материал по теме. Имя существительное, местоимения, артикли

Цели:

развивающие:

- развивать умения использования местоимений на письме и в речи

обучающие:

- обучить навыкам словообразования

воспитательные:

- воспитывать устойчивый интерес к будущей профессии.

Задачи:

1.Обучить навыкам использования разных местоимений на письме и в речи.

2.Развить навыки словообразования.

3. Развивать навыки освоения норм делового этикета.

знать:

- правила образования слов при помощи суффиксов и префиксов;

- знать местоимения;

- простые нераспространенные предложения с глагольным, составным именным и составным глагольным сказуемым (с инфинитивом);

- простые предложения, распространенные за счет однородных членов предложения и/или второстепенных членов предложения;

- предложения утвердительные, вопросительные, отрицательные, побудительные и порядок слов в них;

- модальные глаголы и их эквиваленты

уметь:

- употреблять в разговорной речи местоимения;

- образовывать слова.

Компетенции:

- лингвистическая компетенция

- предметная компетенция

- коммуникативная компетенция

- субъектная компетенция осознанного принятия ценностей семейной жизни

- личностная компетенция ведения диалога на английском языке с представителями других культур, достижения взаимопонимания, нахождения общих целей и сотрудничества в различных областях для их достижения

Ход работы

Студенты изучают новую лексику, повторяют словообразование и местоимения, читают и переводят текст.

1.Фонетическая, грамматическая зарядка

Студенты читают слова и фразы, объясняют грамматические явления, составляют с новой лексикой собственные предложения, отвечают на вопросы.

What are your attitudes at home?

What are your attitudes at college?

What will be your attitudes at work? Imagine, please.

The sooner – the better.

5. We discuss some business problems.

6. Excuse me for a moment but may we start with problems.

7. Will be any questions you want to clarify?

8. What do you suggest?

2.Основная часть

Упражнение 1.Прочитайте и переведите текст:

Management

Management is a function of planning, organizing, coordinating, and controlling.

Management is revealed in a variety of specific activities. Marketing of management refers to broad concept covering organization of produce sales of products, which is based on consumer requirements. All companies must look beyond their present situation and long-term strategy to meet changing conditions in their industry. Marketing management consists of evaluating market opportunities, selecting markets, developing market strategies, planning marketing tactics and controlling marketing results.

Strategic planning includes defining the company's long-term such as sales volume, market share, profitability and innovation, and deciding on financial, material and other resources necessary to achieve those objectives.

Упражнение 2. Ответьте на вопрос:

What is the difference between sales management and marketing management?

3.Выполнение практической работы

Студенты выполняют упражнения.

Упражнение 1.Найдите в тексте и переведите с русского на английский язык.

Информационный поток; процесс, использовать преимущество чего-либо; считаться нормой, двусторонний процесс; совершить определенное усилие; преодолеть непонимание; получатель информации, реципиент; мешать, принести пользу компании.

Упражнение 2.Переведите на английский язык, используя модальные глаголы и их эквиваленты.

1. Говорите по существу, наши партнеры хотят знать, какую прибыль они могут получить в будущем году. 2. Вам необходимо быть точными и краткими во время деловых переговоров. 3. Успех дела может зависеть от вашего умения убедить собеседника. 4. Переговоры могут зайти в тупик. 5. Фирме следует установить контакты с филиалами в других странах.

Упражнение 3. Вставьте артикль, где необходимо.

When we want to write ... letter, we take ... piece of... paper and ... pen. We first write our... address and ...date in ... right-hand corner. Then on ... left-hand side we write .;. greeting. We may write, for instance, "My dear brother," "Dear Henry," etc., and then on ... next line we begin ... real letter. We must not forget to leave ... margin on ... left-hand side of... page. At... end of... letter we write "Yours," and then we sign our name. We put... letter into ... envelope and close ... envelope. On ... envelope we write ... name and address of... person who will receive it. We stick ... stamp in ... top right-hand corner, and then we post... letter.

Упражнение 4. Поставьте следующие предложения во множественное число.

This man is an engineer. 2. That woman is my sister. 3. This child is my son. 4. That goose is big. 5. This mouse is white. 6. This man is my brother. He is a doctor. 7. That woman is my cousin. She is a teacher. 8. This boy has a good coat. 9. That girl has a blue sweater. 10. My uncle

has a large flat. 11. There is a table in the room. 12.1 have a good pen. My pen is in my pocket. 13. There is a flower in the vase. 14. This child's foot is sore.

4.Дискуссия по проблемам

Discuss the question of the theme and your own questions connecting with your production practice

1. Why is it important to be responsible?

2. Do you like practice work?

3. What qualities are necessary to work in industry?

4.Проектная деятельность

Найдите в Интернете информацию по теме «Работа в команде. Межличностные отношений в коллективе» и составьте свой проект.

5.Контрольные вопросы

1.При помощи каких суффиксов образуются существительные?

2. При помощи каких префиксов образуются существительные?

3.Сколько падежей у личных местоимений?

4.В каких случаях употребляются неопределенные местоимения?

5.Какие модальные глаголы известны?

Практическое занятие 4

Тема. Межличностные отношения на работе. Модальные глаголы, их эквиваленты; предложения с оборотом there is/are; сложносочиненные предложения: бессоюзные и с союзами and, but.образование и употребление глаголов в Present, Past, Future Simple/Indefinite

Цели:

развивающие:

- развивать умения подбирать к словам синонимы и антонимы

обучающие:

- обучить навыкам нахождения оборота there is/there are в тексте

воспитательные:

- воспитывать самостоятельность в принятии решений.

Задачи:

1.Обучить навыкам нахождения оборота there is/there are в тексте.

2.Развить навыки морфологического разбора слов.

3.Формировать умение находить в предложении тему и рему. Содействовать формированию навыков морфологического анализа слов.

знать:

- правила образования слов при помощи суффиксов и префиксов;

- знать личные местоимения;

- предложения утвердительные, вопросительные, отрицательные, побудительные и порядок слов в них

- простые нераспространенные предложения с глагольным, составным именным и составным глагольным сказуемым (с инфинитивом);

- простые предложения, распространенные за счет однородных членов предложения и/или второстепенных членов предложения;

- модальные глаголы и их эквиваленты.

уметь:

- употреблять понятия и термины в разговорной речи;
- образовывать слова; читать профессионально-ориентированные тексты.

Компетенции:

- лингвистическая компетенция
- предметная компетенция
- коммуникативная компетенция
- субъектная компетенция осознанного принятия ценностей семейной жизни
- личностная компетенция ведения диалога на английском языке с представителями других культур, достижения взаимопонимания, нахождения общих целей и сотрудничества в различных областях для их достижения

Ход работы

Студенты изучают новую лексику, повторяют предложения утвердительные, вопросительные, отрицательные, побудительные и порядок слов в них, читают и переводят текст, выделяют главную мысль, выполняют упражнения.

1.Фонетическая, грамматическая зарядка

Студенты читают слова и фразы, объясняют грамматические явления, составляют с новой лексикой собственные предложения.

What will be your attitudes at work? Imagine, please.

Our position is ...

3. My understanding is ...

4. Do you have authority to settle the matter?

2.Основная часть

Студенты выполняют упражнения.

Упражнение 1.Переведите текст. Расскажите его.

The most important metal in industry is iron and its alloy – steel. Steel is an alloy of iron and carbon. It is strong and stiff, but corrodes easily through rusting, although stainless and other special steels resist corrosion. The amount of carbon in a steel influences its properties considerably. Steels of low carbon content (mild steels) are quite ductile and are used in the manufacture of sheet iron, wire, and pipes. Medium-carbon steels containing from 0.2 to 0.4 per cent carbon are tougher and stronger and are used as structural steels. Both mild and medium-carbon steels are suitable for forging and welding. High-carbon steels contain from 0.4 to 0.5 per cent carbon, are hard and brittle and are used in cutting tools, surgical instruments, razor blades and springs.

Упражнение 2.Напишите диалог, используя следующие выражения:

1) your bankcard was stolen;

2) when you got to the airport your flight had been cancelled.

3) your boy / girl friend has left you.

3.Выполнение практической работы

Студенты пишут в тетрадях.

Упражнение 1. Образуйте антонимы от следующих слов, используя нужные префиксы:

appearance, usually, possible, common, legal, accepted, solved, familiar

Упражнение 2. Переведите следующие словосочетания слов с русского языка на английский:

механизм выживания, задачи производства и распределения, наиболее распростра-

ненный путь решения экономических проблем, основные экономические проблемы.

Упражнение 3. Раскройте скобки, употребляя глаголы в Past Simple или Past Progressive.

1. I (to play) computer games yesterday. 2. I (to play) computer games at 5 o'clock yesterday. 3. He (to play) computer games from 2 till 3 yesterday. 4. We (to play) computer games the whole evening yesterday. 5. What Nick (to do) when you came to his place? 6. What you (to do) when I rang you up? 7. I (not to sleep) at 9 o'clock yesterday. 8. What he (to do) yesterday? He (to read) a book. 9. What he (to do) the whole evening yesterday? He (to read) a book. 10. She (to sleep) when you came home? 11. My brother (not to play) tennis yesterday. He (to play) tennis the day before yesterday. 12. My sister (not to play) the piano at 4 o'clock yesterday. She (to play) the piano the whole evening. 13. When 1 came into the kitchen, mother (to cook). 14. She (to cook) the whole day yesterday. 15. We (to wash) the floor in our flat yesterday. 16. We (to wash) the floor in our flat from 3 till 4 yesterday. 17. You (to do) your homework yesterday? 18. You (to do) your homework from 8 till 10 yesterday? 19. Why she (to sleep) at 7 o'clock yesterday? 20. He (to sit) at the table the whole evening yesterday.

Упражнение 4.Вставьте модальные глаголы или их эквиваленты в предложения.

1. …I had to….go to the bank yesterday to get some money.

2. It's late . ..... go now.

3. I don't usually work on Saturdays but last Saturday ..... work.

4. ..... get up early tomorrow. I've got a lot to do.

5. I went to London by train last week. The train was full and ... stand all the way.

6. I was nearly late for my appointment this morning. ..... run to get there on time.

7. I forgot to phone David yesterday. ..... phone him later today.

Упражнение 5.Составьте диалог и разыграйте его.

Несколько писем лежат на столе. Вы перепутали корреспонденцию.

Вы несогласные с решением менеджера компании

Вы опоздали на работу.

4.Дискуссия по проблемам

Discuss the question of the theme and your own questions connecting with your production practice

1. Why is it important to be sociable?

2. Do you like to work in automobile industry?

3. What qualities are necessary to work in this industry? Why?

4.Проектная деятельность

Найдите в Интернете информацию по теме «Работа в команде. Конфликты на производстве » и составьте свой проект.

5.Контрольные вопросы

1. При помощи каких суффиксов образуются прилагательные?

2. При помощи каких префиксов образуются прилагательные?

3.Какие вопросительные местоимения известны?

4. Какие падежи имеются у притяжательных местоимений?

5 .Как образуются возвратные местоимения?

6.Как строятся предложения с оборотом «имеется»?

Раздел 2 . Развивающий курс

Практическое занятие 5.

Тема. Здоровье, спорт, правила здорового образа жизни. Лексический материал по

теме. Числительные; система модальности

Цели:

развивающие:

- развивать умение бегло читать профессиональный текст

обучающие:

- обучить навыкам нахождения интернациональных слов на письме и в речи

воспитательные:

- воспитывать воля в принятии решений в нестандартных профессиональных ситуациях.

Задачи:

1.Обучить навыкам чтения, понимания текста на английском языке.

2.Развить навыки перевода текста.

3.Формировать умение анализировать текст.

знать:

-правила образования слов при помощи суффиксов и префиксов;

- числительные;

- систему модальности;

- простые предложения, распространенные за счет однородных членов предложения и/или второстепенных членов предложения;

- предложения утвердительные, вопросительные, отрицательные, побудительные и порядок слов в них;

- понятие глагола-связки.

уметь:

-употреблять в разговорной речи числительные;

-образовывать слова; читать несложные адаптированные тексты.

Компетенции:

- лингвистическая компетенция
- предметная компетенция
- коммуникативная компетенция
- субъектная компетенция осознанного принятия ценностей семейной жизни
- социальная компетенция
- субъектная компетенция духовно-нравственного сознания и поведения на основе усвоения общечеловеческих ценностей
- субъектная компетенция принятия и реализации ценностей здорового и безопасного образа жизни, потребности в физическом самосовершенствовании, занятиях спортивно оздоровительной деятельностью, неприятие вредных привычек: курения, употребления алкоголя, наркотиков

Ход работы

Студенты изучают термины, читают, переводят текст и выделяют главную мысль.

1.Фонетическая, грамматическая зарядка

Студенты читают слова и фразы, объясняют грамматические явления, составляют с новой лексикой собственные предложения, отвечают на вопросы.

1. Is it necessary to be healthy?
2. What kind of sport do you prefer?
3. Do you like fat food? Why?

4. Does fat food help you to be healthy?

age of machinery

a highly productive machine

an up-to-date device

to lighten man's labor

an automatic machine

to make labor safer and easier.

2.Основная часть

Студенты выполняют упражнения.

Упражнение 1. Прочитайте, переведите, найдите главную мысль, завязку, кульминацию, развязку сюжета, и перескажите текст и составьте диалог по сюжету. Найдите в тексте интернациональные слова.

Man and Machines

We live in the age of machinery that is in time when highly productive machines and up-to-date devices take place of men for doing work. In industry and agriculture machines play the most important role. They lighten man's labor and do all the hard work in mills, factories, mines and farms. In a number of shops in up -to-date mills and plants automatic machines entirely replace the work of men. In mining industry conveyors and remote control devices make miner's labor safer and easier. They help to produce more ores, coal, oil and gas. In fields tractors and harvester combines replace labor of hundreds of people and help farmers to gather rich crops.

Machines help not only factory workers and farmers in their labor. They do part of scientists' and explorers' research work as well. They enable scientists to reveal the secrets of the universe.

Great and rapid changes take place in science and engineering. New branches of science appear such as atomic physics, cybernetics, radio-astronomy Big experimental research programs are in progress in all countries. Mankind is on the eve of space flights.

With the development of science and engineering, with the advancement of progressive ideas a new man will appear — a man who will use his hands less and less, but employ his brain more and more.

Упражнение 2.Составьте и инсценируйте диалог по теме « Машины в быту и на производстве»

3. Выполнение практической работы

Студенты пишут в тетрадях.

Упражнение 1.Найдите в тексте и переведите с русского на английский язык.

Информационный поток; процесс, использовать преимущество чего-либо; считаться нормой, двусторонний процесс; совершить определенное усилие; преодолеть непонимание; получатель информации, реципиент; мешать, принести пользу компании.

Упражнение 1.Допишите предложения с модальными глаголами. Найдите глаголы в простом времени и подчеркните их.

1. I don't have to work on Saturdays. (usually) I……

2. I'll be late home this evening. (probably)

3. We are going away tomorrow.(all)

4. (Don't take me seriously.) I was joking. (only) I…

5. Did you enjoy the party? (both)…

6. (I've got a lot of housework to do.) I must write some letters. (also) I…

4.Дискуссия по проблемам

Discuss the question of the theme and your own questions connecting with your production practice

1. Is it important to make discoveries nowadays?

2. Do you know how to make discovery?

3. Do you know the obligations of a technique?

4.Проектная деятельность

Найдите в Интернете информацию по теме «Здоровый образ жизни. В мире машин» и составьте свой проект.

5.Контрольные вопросы

1.В каких случаях употребляется неопределённый артикль?

2. В каких случаях употребляется определённый артикль?

3.При помощи каких суффиксов образуются возвратные местоимения?

4. В каких случаях употребляются указательные местоимения?

5.Какие падежи имеются у имени существительного в английском языке?

6. Как образуются количественные и порядковые числительные?

Практическое занятие 6

Тема. Правила здорового образа жизни. Числительные; образование и употребление глаголов в Present ,Past, Future Simple/.придаточные предложения времени и условия (if, when).

Цели:

развивающие:

- развивать умения употреблять придаточные предложения времени и условия на письме и в речи

обучающие:

- обучить навыкам употребления глаголов во временах: Present, Past, Future Progressive и Simple в вопросах

воспитательные:

- развивать навыки оценки социализационных действий.

Задачи:

1.Обученить навыкам употребления артиклей на письме и в речи.

2.Развитие навыков построения предложений с использованием времени: Present, Past, Future Progressive.

3.Формировать умение высказываться, употребляя время: Present, Past, Future Progressive и Simple.

знать:

- функции глагола to be;

- предлоги места и направления;

- предложения с оборотом there is/are;

- образование и употребление глаголов в Present, Past, Future Simple/Indefinite

уметь:

- употреблять глагол to be;

- использовать вопросительные и побудительные предложения на письме и в речи;

- правильно употреблять предлоги места и направления.

Компетенции:

- лингвистическая компетенция

- предметная компетенция

- коммуникативная компетенция

- субъектная компетенция осознанного принятия ценностей семейной жизни

- социальная компетенция

- субъектная компетенция духовно-нравственного сознания и поведения на основе усвоения общечеловеческих ценностей

- субъектная компетенция принятия и реализации ценностей здорового и безопасного образа жизни, потребности в физическом самосовершенствовании, занятиях спортивно оздоровительной деятельностью, неприятие вредных привычек: курения, употребления алкоголя, наркотиков

Ход работы

Студенты изучают лексику, повторяют время: артикли, имя существительное, Present, Past, Future Progressive и Simple, читают и переводят текст, выполняют упражнения, разыгрывают ситуации.

1.Фонетическая, грамматическая зарядка

Студенты читают слова и фразы, объясняют грамматические явления, составляют с новой лексикой собственные предложения.

1. Do you like fat food? Why?

2. Does fat food help you to be healthy?

3. Do you use any diet?

4. Do you like to eat fruit and vegetables? Why?

planning

organizing

coordinating

controlling.

To refer

2.Основная часть

Студенты выполняют упражнения.

Упражнение 1. Допишите диалог, используя выражения:

A: I only need a sliding –mesh gearbox.

B: ...

A: The gearbox provides 4 speeds and 1 reverse.

B: ...

A: Gearbox can be classified as a sliding –mesh type, a constant–mesh type, an epicyclical type.

B: ...

A: Constant–mesh type is the most widely used type.

B: ...

3. Выполнение практической работы

Студенты пишут в тетрадях.

Упражнение 1.Переведите на английский язык:

1.Двигатель автомобиля должен иметь небольшой расход топлива и быть экологичным? 2.Сцепление – это фрикционное устройство? 3.Сцепление соединяет двигатель и коробку передач?4.автомобиль состоит из 3 основных частей: двигателя, шасси и кузова?5. основными узлами шасси являются: трансмиссия, ходовая часть и рулевой механизм?6. Рама обеспечивает опору для кузова, двигателя и узлов силовой передачи?

Упражнение 2.Напишите предложения, поставив глагол в необходимую видовременную форму.

I (to walk) slowly down the street when somebody (to call) me.

What's the matter ? Why the child (to cry) ?

I still (to work) at 5 . Don't wait me.

The woman (not to see) that the girl (to look) at her.

It was cold and a strong wind (to blow) from the North.

Don't forget to take an umbrella . It (to rain).

I (to read) a book when a telephone (to ring) .

hat you (to do) at 7 tomorrow?

Nobody (to listen) to what he (to say).

What you (to look) t so attentively?

Упражнение 3. Напишите предложения, поставив глагол в необходимую видовременную форму.

They often … in the park.

a) are playing b) plays c) play

2. … they … a test now?

a) Do…write b) Are… writing c) Does … write

3. They … not … dinner now.

a) are… having b) do… have c) does… have

4. His father … TV in the evening.

a) watch b) is watching c) watches

5. When …you … up every morning?

a) are …get b) do… get c) are ..getting

6. We never … souvenirs.

a) are buying b) buys c) buy

7. Who … breakfast in your family?

a) makes b) is making c) make

8. They … good friends.

a) don't b) aren't c)isn't

9. It … in winter.

a) is snowing b) snow c) snows

10. … it … now?

a) Does.. rain b) Is … snow c) Is … snowing

4.Дискуссия по проблемам

Discuss the question of the theme and your own questions connecting with your production practice

1. Is it important to work wityout accidents nowadays?

2. Do you know how to work safety?

3. Do you know the obligations of a technique in automobile industry?

5.Проектная деятельность

Найдите в Интернете информацию по теме «Здоровый образ жизни. Виды инструментов для ремонта автомобиля» и составьте свой проект.

6.Контрольные вопросы

1.Как строятся общие вопросы?

2. Как строятся специальные вопросы?
3. Как строятся альтернативные вопросы?
4. Как строятся разделительные вопросы?
5. Как строятся побудительные предложения?
6. Как строится отрицательная форма побудительного предложения?
7. Как образуются формы глаголов в простом времени и когда они употребляются?

Практическое занятие 7

Тема. Досуг. Лексический материал по теме. Образование и употребление глаголов в Present, Past, Future Simple/Indefinite, использование глаголов в Present Simple/Indefinite для выражения действий в будущем

Цели:

развивающие:

- развивать навыки письменного перевода

обучающие:

- обучить навыкам правильно использовать побудительные предложения в речи

воспитательные:

- воспитывать умение работать в коллективе, в команде.

Задачи:

1.Обучить навыкам беглого чтения текста с извлечением необходимой информации.
2.Развивать навыки правильно употреблять предлоги места и направления.
3.Формировать умение правильно употреблять глагол to be на письме и в речи.

знать:

- функции глагола to be;
- предлоги места и направления;
- предложения с оборотом there is/are;
- образование и употребление глаголов в Present, Past, Future Simple/Indefinite

уметь:

- употреблять глагол to be;
- использовать функции глагола to be в разговорной речи;
- правильно употреблять предлоги места и направления.

Компетенции:

- лингвистическая компетенция
- предметная компетенция
- коммуникативная компетенция
- субъектная компетенция осознанного принятия ценностей семейной жизни
- социальная компетенция
- субъектная компетенция духовно-нравственного сознания и поведения на основе усвоения общечеловеческих ценностей
- субъектная компетенция принятия и реализации ценностей здорового и безопасного образа жизни, потребности в физическом самосовершенствовании, занятиях спортивно оздоровительной деятельностью, неприятие вредных привычек: курения, употребления алкоголя, наркотиков
- метапредметная компетенция самостоятельной информационно–познавательной деятельности, включая умение ориентироваться в различных источниках информации, критически оценивать и интерпретировать информацию, получаемую из различных источников

Ход работы

Студенты изучают новую лексику, читают и переводят текст, повторяют употребление предлогов места и направления, выполняют упражнения.

1.Фонетическая, грамматическая зарядка

Студенты читают слова и фразы, объясняют грамматические явления, составляют с новой лексикой собственные предложения.

Do you consider that rest should be active?

What kind of sport doyou prefer?

Do you like to visit museums, theatres, cinemas, and librearies? Why?

Produce

unique cars

facilities

representing

top value

buyer

employee

dealer

supplier

2.Основная часть

Студенты выполняют упражнения.

Упражнение 1.Прослушайте текст. Определите перспективы развития компании Нисан.

Nissan

In October 18 1999 Nissan has declared the Plan of the Rebirth to Companies (NRP), plan to all-round reorganization, created for achievement of the long-lasting profitable growing to companies on мировом level. The Purposes and problems of the Plan of the Rebirth Nissan were executed earlier period - by the end of 2000-go fiscal year already.

Certain steps were made Due to Plan of the Rebirth Nissan for increase of attractiveness and competitiveness of the products, herewith were an abbreviated costs and indebtedness.

Except this in 2000 Nissan began sale ультра-small car EV Hyperfine, as well as car with lowest level of the surge bad material (SULEV) Sentara in Californium. At November 2000 1, 8 l engine QG18DE car Bluebird Sylph has got the award “Technology of the Year”.

In 2002 in the fourth once for 10 years Nissan has got the prestigious bonus Red Dot for высококлассный design from German design-centre Nordrhein-Westfalen. This annual bonus was rewarded new Nissan Primer in 1993, 1996 and 2002.

In 2002 car Nissan Altman has got the bonus “Car of the Year of the North America”.

Since April 2002 company has having continued the propulsion, having confirmed new business plan “NISSAN 180”, which purpose was shown achievement of the additional volume of sales in amount 1 million of cars on the whole world during 3-h years, achievement 8% operating profit and zero car debt.

In the same year Nissan has gained 13,5% shares to companies Renault, but has then enlarged its share before 15%.

In 2002 companies Nissan Motor Co., Ltd and Dongfeng Motor Corporation have signed the agreement on strategic partnership in China. Each party will become the owner 50% block of shares in new company, which further to full model row Nissan will also release the buses, cargo and commercial cars to companies Dongfeng. United in joint-venture, companies Dongfeng and Nissan intending to become first Chinese- Japanese company-producer of the model row cargo, commercial and passenger cars. The New Company has got the name Dongfeng Motor Co., Ltd.

At the end 2002 Nissan Motor Co has declared about development belt to safety, which becomes taut already at moment cutting the braking. He is created for softening of the bruise in the event of collision. This is a new system of the restriction defines the moment of the possible collision, founding on power of the striking by driver to treadles of the brake, and beforehand draws the belt to secure the driver. If damage inevitable, limiter belt to safety helps greatly to enlarge efficiency of the other systems to safety of the car. This system will be applying in new model of the class luxury, which will appear on the market in 2003-2004.

During more than 10 years since 1992 on 2003 all European models Nissan were created in Nissan Design-Centre Munich, which at January 2003 was moved in London - a heart European дизайнерской to industry.

At March 2003 new Nissan Micro was awarded by bonuses “For European Car Design 2003”.

In 2002 company Nissan has produced 2 761 375 cars that on 10, 5% more, than in 2001. On home markets in Japan company has released with conveyor 1 444 314 cars that on 13,5% more in contrast with previous year. The Production of the cars overseas increased on 7,5% and has formed 1 317 061 pieces.

Today Company Nissan Motor Co is an excellent example of developing companies, building its success in a milieu of strong positioning and strategy, which are expressed in world mission of the companies: produce unique and new cars and facilities, representing itself top value for buyers, employee, dealer and supplier.

3. Выполнение практической работы

Студенты пишут в тетрадях.

Упражнение 1. Вставьте some, any, no или их производные и оборот «имеется».

1. There are ... boys in the garden now because they are at school. 2. Are there ... desks in the classroom? - Yes, there are many. 3. There are ... books on this desk, but there are ... exercise-books. 4. There was ... in the street because it was very late. 5.Is there ... here who knows this man?

Упражнение 2. Поставьте глаголы в настоящем простом времени.

1. I (to be) a first-year student. 2. I (to live) in Belgorod. 3. I (to be) eighteen. 4. We (to study) at the Belgorod University of Consumers Cooperatives. 5. I (to have) parents. 6. My father (to be) a businessman. 7. My mother (to be) a book-keeper. 8. I (to have) a sister. 9. She (to be) a pupil. 10. She (to be) twelve. 11. We (to be) four.

4.Дискуссия по проблемам

Discuss the question of the theme and your own questions connecting with your production practice

1. Why is it important to know special subjects?

2. Do you like technical mechanic and physics? Why?

3. Why is it important to fulfill the rules of technical safety?

4. Is it necessary to be healthy?

5.Проектная деятельность

Найдите в Интернете информацию по теме «Досуг. Виды ремонта автомобиля» и составьте свой проект.

6.Контрольные вопросы

1.Какие предлоги места известны?

2. Какие предлоги направления известны?

3. Какие глаголы с предлогами известны?

4. Когда употребляются глаголы в простом времени?

Практическое занятие 8

Тема. Досуг. Придаточные предложения времени и условия (if, when)

Цели:

развивающие:

- развивать навыки употребления придаточных предложений времени и условия

обучающие:

- обучить навыкам употребления глагола во времени: Present, Past, Future Simple, Perfect

воспитательные:

- воспитывать потребность точного восприятия иноязычной речи и её анализирования, формировать позитивный опыт, конструктивное взаимодействие по профессиональным проблемам.

Задачи:

1.Обучить навыкам навыки употребления придаточных предложений времени и условия.

2.Развивать навыки точного восприятия иноязычной речи и её анализирования.

3.Формировать умение употребления глаголов во времени: Present , Past, Future Simple, and Perfect на письме и в речи.

знать:

- основные правила построения придаточных предложений времени и условия;

- правила образования видовременных форм глагола;

- лексику по общекультурной и бытовой тематике;

- образование и употребление глаголов в Present, Past, Future Simple/Indefinite and Perfect

уметь:

- участвовать в несложной беседе по бытовой и общекультурной тематике;

- выражать свои мысли в устной и письменной форме и в рамках определенной лексики;

- понимать на слух речь, содержащую усвоенный языковой материал (допускается использование незнакомой лексики, знание которой раскрывается на основе умения пользоваться языковой и лексической догадкой); узнавать в тексте время и залог глагола;

- правильно переводить и употреблять данное время во всех типах вопросов

Компетенции:

- лингвистическая компетенция

- предметная компетенция

- коммуникативная компетенция

- субъектная компетенция осознанного принятия ценностей семейной жизни

- социальная компетенция

- субъектная компетенция духовно-нравственного сознания и поведения на основе усвоения общечеловеческих ценностей

- субъектная компетенция принятия и реализации ценностей здорового и безопасного образа жизни, потребности в физическом самосовершенствовании, занятиях спортивно оздоровительной деятельностью, неприятие вредных привычек: курения, употребления алкоголя, наркотиков

- метапредметная компетенция самостоятельной информационно–познавательной деятельности, включая умение ориентироваться в различных источниках информации, критически оценивать и интерпретировать информацию, получаемую из различных источников

Ход работы

Студенты изучают лексику, читают и переводят текст, повторяют времена: Present, Past, Future Perfect и выполняют упражнения.

1.Фонетическая, грамматическая зарядка

Студенты читают слова и фразы, объясняют грамматические явления, составляют с новой лексикой собственные предложения.

1. Do you like to visit museums, theatres, cinemas, and librearies? Why?
2. Do you like to go for a walk in parks? Why?
3. Do you like to visit different countries? Why?

property — свойство
metallurgy — металлургия
separation — разделение
dense— плотный
arrangement — расположение
regularly — регулярно
to slide — скользить
malleable — ковкий
bent [bent] pp of bend — гнуть
to fracture — ломать
ductile — эластичный, ковкий
to draw— волочить, тянуть
wire — проволока

2.Основная часть

Студенты выполняют упражнения.

Упражнение 1. Прослушайте, поймите текст. Ответьте на вопросы. Определите часть речи выделенных слов. Выпишите последнее предложение и разберите по всем типам вопросов.

METALS

Metals are materials most widely used in industry because of their properties. The study of the production and properties of metals is known as metallurgy. The separation between the atoms in metals is small, so most metals are dense. The atoms are arranged regularly and can slide over each other. That is why metals are malleable (can be deformed and bent without fracture) and ductile (can be drawn into wire). Metals vary greatly in their properties. For example, lead is soft and can be bent by hand, while iron can only be worked by hammering at red heat. The regular arrangement of atoms in metals gives them a crystalline structure. Irregular crystals are called grains. The properties of the metals depend on the size, shape, orientation, and composition

of these grains. In general, a metal with small grains will be harder and stronger than one with coarse grains. Heat treatment such as quenching, tempering, or annealing controls the nature of the grains and their size in the metal. Small amounts of other metals (less than 1 per cent) are often added to a pure metal. This is called alloying and it changes the grain structure and properties of metals. All metals can be formed by drawing, rolling, hammering and extrusion, but some require hot-working. Metals are subject to metal fatigue and to creep (the slow Increase in length under stress) causing deformation and failure. Both effects are taken into account by engineers when designing, for example, airplanes, gas-turbines and pressure vessels for high-temperature chemical processes. Metals can be worked using machine-tools such as lathe, milling machine, shaper and grinder. The ways of working a metal depend on its properties. Many metals can be melted and cast in moulds, but special conditions are required for metals that react with air.

Vocabulary:

to depend —зависеть
size— размер, величина
shape —форма, формировать
composition — состав
coarse — грубый, крупный
treatment — обработка
quenching — закалка
tempering —-отпуск после закалки, нормализация
annealing — отжиг, отпуск
rolling — прокатка
to hammer — ковать
extrusion — экструзия
metal fatigue — усталость металла
creep — ползучесть
stress — давление, напряжение
failure — повреждение, разрушение
vessel — сосуд, котёл
lathe — токарный станок
milling machine — фрезерный станок
shaper — строгальный станок
grinder — шлифовальный станок
to melt — плавить
to cast — отливать
mould — форма для отливки

Упражнение 2.Ответьте на вопросы.

1. What do the properties of metals depend on?
2. What changes the size of grains in metals?
3. What are the main processes of metal forming?
4. How are metals worked?
5. What is creeping?

Упражнение 3.Составьте диалог по теме « Я люблю работать с металлом» и разыграйте его, используя следующие фразы:

Metals are...

Metallurgy is...

Most metals are. . .

The properties of the metals depend...

Metals with small grains will be...

Alloying is...

All metals can be formed by...

Creep is...

Metals can be worked by using...

3. Выполнение практической работы

Студенты в тетрадях пишут в тетрадях.

Упражнение 1.Вставьте модальные глаголы или их эквиваленты в предложения.

1. I had to….go to the bank yesterday to get some money.

2. I don't usually work on Saturdays but last Saturday ... work.

3..... get up early tomorrow. I've got a lot to do.

4. I went to London by train last week. The train was full and..... stands all the way.

5. I was nearly late for my appointment this morning. ..... Run to get there on time.

6. I forgot to phone David yesterday. ... Phone him later today.

Упражнение 2.Вставьте оборот "to be going to" и составьте сложноподчинённые предложения.

Example: The sky is full of black clouds when it's going to rain.

Terry is doing his examinations tomorrow. He hasn't done any work for them and he is not very intelligent. (fail) He…

It is 8.30. Tom is leaving his house. He has to be at work at 8.45 but the journey takes 30 minutes. (be late)…

3. There is a hole in the bottom of the boat. It is filling up with water very quickly. (sink) It……

4. Ann is driving. There is very little petrol left in the tank. The nearest petrol station is a long way away. (run out of petrol)

Упражнение 3.Напишите условные предложения, найдя пару.

1. If I had their address ... a ... it would cost over J650.

2. If you saw her now ... b ... you might earn a bit more money.

3. If I took more exercise … c ... I could probably stay with Michael.

4. If you got a new job … d ... she must have been out at work.

5. If you asked Heather … e ... she would give you a certificate.

6. If I traveled first class … f ... she would probably give you a lift.

7. If it was a little warmer … g ... we could go for a swim.

8. If she didn't answer the phone … h ... I might lose a bit of weight.

9. If you went to the doctor … i ... I could write and ask them.

10. If I stopped off in Ankara … j ... you would hardly recognize her.

4.Дискуссия по проблемам

Discuss the question of the theme and your own questions connecting with your production practice

1. Why is it important to be a good professional?

2. Do you like engeneering drawing? Why?

3. Why is it important not to drink?

4. Is it necessary to be healthy? Why?

5.Проектная деятельность

Найдите в Интернете информацию по теме «Досуг. Ремонт автомобилей» и составьте свой проект.

5.Контрольные вопросы

1.Какие модальные глаголы известны и каково их значение?

2. Когда употребляются количественные числительные?

3. Когда употребляются порядковые числительные?

4. Когда употребляются глаголы в Простом времени и когда в Совершённом времени?

5. Как строятся придаточные предложения времени и условия?

Практическое занятие 9

Тема. Новости, средства массовой информации. Лексический материал по теме. Образование и употребление глаголов в Present Continuous/Progressive, Present Perfect

Цели:

развивающие:

- развивать навыки устной диалогической речи

обучающие:

- обучить навыкам строить все типы вопросов к предложению

воспитательные:

- развивать потребность профессионального и личностного самостоятельного развития, самообразования.

Задачи:

1.Обучить навыкам употребления страдательного залога глаголов на письме и в речи.

2.Развивать навыки диалогической речи.

3.Формировать умение строить все типы вопросов к предложению.

знать:

- модальные глаголы, их эквиваленты;
- образование и употребление глаголов в Present, Past, Future Progressive и Perfect
- основные правила чтения и письма;
- правила образования видовременных форм глагола;
- лексику по общекультурной и бытовой тематике;

уметь:

- участвовать в несложной беседе по профессиональной тематике;
- выражать свои мысли в устной и письменной форме и в рамках определенной лексики;
- понимать на слух речь, содержащую усвоенный языковой материал (допускается использование незнакомой лексики, знание которой раскрывается на основе умения пользоваться языковой и лексической догадкой); узнавать в тексте время и залог глагола;
- правильно переводить и употреблять данное время во всех типах вопросов

Компетенции:

- лингвистическая компетенция
- предметная компетенция
- коммуникативная компетенция
- субъектная компетенция осознанного принятия ценностей семейной жизни
- социальная компетенция
- субъектная компетенция духовно-нравственного сознания и поведения на основе

усвоения общечеловеческих ценностей

- субъектная компетенция принятия и реализации ценностей здорового и безопасного образа жизни, потребности в физическом самосовершенствовании, занятиях спортивно оздоровительной деятельностью, неприятие вредных привычек: курения, употребления алкоголя, наркотиков

- метапредметная компетенция самостоятельной информационно–познавательной деятельности, включая умение ориентироваться в различных источниках информации, критически оценивать и интерпретировать информацию, получаемую из различных источников

Ход работы

Студенты изучают лексику, читают, переводят и инсценируют диалог.

1.Фонетическая, грамматическая зарядка

Студенты читают слова и фразы, объясняют грамматические явления, составляют с новой лексикой собственные предложения.

Why is it necessary to be proud of your future profession?

What qualities must have excellent specialist?

Is it necessary to make such new in your job to be remembered in future generation?

How can you do this?

pick up

a great deal

problems

electrical equipment

automation

workplace

solution

2.Основная часть

Студенты выполняют упражнения.

Упражнение 1.Прочитайте и переведите статью и определите неличные формы глагола. Перескажите текст.

HEAT PUMPS

A heat pump is an electrical device that pumps heat from one place to another. During cold weather, it extracts heat from the outside air, and transfers it into the building. During hot weather, the heat pump reverses this operation, and transfers heat from inside the building to the outside.

The machine is based on the two principles of the refrigeration cycle: (1) when a gas is compressed, it condenses, and gives out heat, and (2) when a liquid is expanded, it evaporates, and absorbs (or takes in) heat.

The main parts of a heat pump are a compressor, an expansion valve, two fans, a reversing valve and two sets of coils, one on the outside and the other on the inside of the building. The coils are thin pipes which are bent in a U shape many times. They can absorb and give out heat.

The compressor pumps a special fluid called a refrigerant around the coils. The refrigerant is under high pressure as it flows from the compressor to the condenser. The fluid passes around the condenser coils, it gives out heat to the surrounding air. The fluid then passes through the expansion valve. Here the pressure is suddenly reduced and the fluid expands. This makes it evaporate. As the fluid passes around the evaporator coils, it absorbs heat from the surrounding air, making it cold. Then the fluid flows back to the compressor.

HEATING OPERATION

In cold weather, the outside coil acts as the evaporator and the inside coil acts as the condenser. The fluid in the evaporator is under low pressure, and so it evaporates. The fan pulls the outside air over the evaporator and the fluid absorbs heat from it. The compressor then pumps the heated fluid into the building under high pressure to the condenser. The second fan blows air over the condenser, and the heated air is blown into the building.

Упражнение 2.Напишите диалог по теме «Ремонт обогревательных и охлаждающих систем» и разыграйте его.

3. Выполнение практической работы

Студенты в тетрадях пишут в тетрадях.

Упражнение 1. Переведите на английский язык, употребляя глаголы в Present Progressive.(Сейчас.)

1. Я читаю. 2. Он не пишет. 3. Мы не работаем. 4. Вы читаете? 5. Он спит? 6. Коля и Миша играют в футбол. 7. Катя играет на рояле. 8. Она не поет. 9. Моя сестра спит. 10. Папа пьет чай? 11. Твои родители пьют чай? 12. Я не сплю. 13. Она сидит за столом. 14. Мы делаем упражнение. 15. Мы не купаемся. 16. Они играют во дворе? 16. Нина и Аня моют пол. 17. Коля помогает маме. 18. Ты помогаешь папе? 19. Моя сестра читает интересную книгу. 21. Они идут в колледж. 22. Вы идете в колледж? 23. Он работает? 24. Твоя бабушка идет в магазин? 25. Он покупает конфеты. 26. Что делает твоя сестра? 27. Где играют дети? 28. Почему ты смеешься? 29. Куда они идут? 30. Что несут эти мальчики?

Упражнение 2. Напишите предложения, употребляя глаголы в Past Simple или Present Perfect.

1. I already (to do) my homework. Now I can go for a walk. 2. I (to do) my homework yesterday. 3. He just (to come) home. 4. He (to come) home a minute ago. 5. Nick (to play) football yesterday. 6. She already (to come) from school. Now she is doing her homework. 7. I (to read) this book last year. 8. I (to read) this book this year. 9. I never (to be) to Washington. 10. You ever (to be) to New York? 11. You ever (to see) the eruption of a volcano? 12. I (not yet to eat) today. 13. He (not to eat) yesterday. 14. You (to play) the piano yesterday? 15. You (to play) the piano today? 16. What you (to prepare) for today? 17. Look at this birdhouse! Mike (to make) it himself. He (to make) it last Sunday. 18. Where you (to put) my pen? I cannot find it. 19. You (to see) Mary today? 20. When you (to see) Mary? 21.I (to see) her last week. 22. Your mother (to promise) to take you to the theatre? 23. Look at my new dress! I (to make) it myself. 24. He is not at college today, he (to fall) ill. When he (to fall) ill? - He (to fall) ill yesterday.

Упражнение 3.Напишите правильно предложения в Длительном времени, в страдательном залоге.

1. This house built 100 years ago. This house was built …
2. Football plays in most countries of the world……
3. Why did the letter send to the wrong address? ……
4. A garage is a place where cars repair. ……
5. Where are you born? ……
6. How many languages are speaking in Switzerland? …
7. Somebody broke into our house but nothing stolen. …
8. When was invented the bicycle? …

4.Дискуссия по проблемам

Discuss the question of the theme and your own questions connecting with your production

practice

1. What field of physics do you like? Why?

2. Do you consider it is necessary to know the use of electrical technique in life?

3. What principles of scientific organization of labor do you know?

5.Проектная деятельность

Найдите в Интернете информацию по теме «Профессиональные журналы. Ремонт обогревательных систем» и составьте свой проект.

6.Контрольные вопросы

1.Как образуются формы страдательного залога у глаголов в простом времени и длительном времени?

2.Как образуются сложносочинённые предложения?

3. Как образуются формы глаголов в длительном и совершенном времени?

4. Когда употребляется время длительное и когда время совершённое?

Практическое занятие 10

Тема. Средства массовой информации. Местоимения: указательные (this/these, that/those) с существительными и без них, личные, притяжательные, вопросительные, объектные;

Цели:

развивающие:

- развивать навыки употребления местоимений на письме и в речи

обучающие:

- обучение навыкам выделять главную мысль в тексте,

воспитательные:

- развивать уровень рефлексии, формирующий позитивные смысложизненные ориентации, позволяющие ориентироваться в условиях частной смены технологий в профессиональной деятельности.

Задачи:

1.Обучение навыкам чтения, понимания текста на английском языке.

2.Развитие навыков технического перевода.

3.Формировать умение составлять аннотацию к тексту.

знать:

- местоимения;

- образование и употребление глаголов в Present, Past, Future Perfect;

- правила образования прошедшего времени правильных глаголов;

- лексику по общекультурной и профессиональной тематике;

уметь:

- участвовать в несложной беседе по профессиональной тематике; выражать свои мысли в устной и письменной форме и в рамках определенной лексики;

- понимать на слух речь, содержащую усвоенный языковой материал;

- узнавать в тексте неправильные глаголы; правильно переводить и употреблять данное время во всех типах вопросов.

Компетенции:

- лингвистическая компетенция

- предметная компетенция

- коммуникативная компетенция

- субъектная компетенция осознанного принятия ценностей семейной жизни

- социальная компетенция

- субъектная компетенция духовно-нравственного сознания и поведения на основе усвоения общечеловеческих ценностей

- субъектная компетенция принятия и реализации ценностей здорового и безопасного образа жизни, потребности в физическом самосовершенствовании, занятиях спортивно оздоровительной деятельностью, неприятие вредных привычек: курения, употребления алкоголя, наркотиков

- метапредметная компетенция самостоятельной информационно–познавательной деятельности, включая умение ориентироваться в различных источниках информации, критически оценивать и интерпретировать информацию, получаемую из различных источников

Ход работы

Студенты изучают лексику, выделяя главную мысль в нем, читают и переводят письменно текст и пишут аннотацию к нему.

1.Фонетическая, грамматическая зарядка

Студенты читают слова и фразы, объясняют грамматические явления, составляют с новой лексикой собственные предложения.

Do you like to read professional magazines? Why?

Do you like to ger new professional information in internet? Why?

Do you like to take participation in professional conference abroad? Why?

to corrode — разъедать, ржаветь

rusty —ржавый

stainless — нержавеющий

forging — ковка

welding —сварка

cutting tools —режущий инструмент

2.Основная часть

Студенты выполняют упражнения.

Упражнение 1. Прочитайте и переведите текст. Подчеркните понятия и термины и сделайте их морфологический разбор. Выпишите сказуемые и определите и видовременную форму. Перескажите содержание.

MECHANICAL REFRIGERATION PRINCIPLES

The repeated transformation of liquid to gas and gas back to its liquid state is the basis on which mechanical refrigeration is operated. This gas or liquid is known as refrigerant, and is the medium from which the cooling effect on a substance is obtained.

Liquid refrigerant leaving in a container is called a liquid receiver and under pressure it passes through a throttling device to the evaporator.

The purpose of the throttling device is to regulate the amount of liquid passing through it and to maintain a pressure differential between the receiver and the evaporator.

Throttling devices are varying in design according to the type of service, and include the expansion valve, a capillary tube and a-liquid float valve.

In the evaporator liquid refrigerant transforms into vapor by the process of evaporation.

From the evaporator the refrigerant in its gaseous state is drawn into a compressor cylinder on the stain side through a suction valve. In Entrance vapor of the refrigerant came into the compressor cylinder and it is caused by the vacuum created by the action of the piston on its downward or suction stroke. The pressure within the evaporator is lowered because of the action

of the compressor piston during this stroke. The suction valve is opened at that time.

Entering the compresses the refrigerant its gas form start on the third step in its journey around the system. Upon reaching the bottom limits of its stroke, the -piston immediately starts upward end, the suction valve closes, trapping the gas within the cylinder. As the piston moves upward, compression of the gas occurs raising the pressure which, in turn, increases its temperature and boiling point. The pressure to which the gas is raised is controlled within the system and depends on the type of the refrigerant used.

3. Выполнение практической работы

Студенты пишут в тетрадях.

Упражнение 1. Напишите предложения, употребляя глаголы в Past Simple или Present Perfect.

1. I already (to do) my homework. Now I can go for a walk. 2. I (to do) my homework yesterday. 3. He just (to come) home. 4. He (to come) home a minute ago. 5. Nick (to play) football yesterday. 6. She already (to come) from school. Now she is doing her homework. 7. I (to read) this book last year. 8. I (to read) this book this year. 9. I never (to be) to Washington. 10. You ever (to be) to New York? 11. You ever (to see) the eruption of a volcano? 12. I (not yet to eat) today. 13. He (not to eat) yesterday. 14. You (to play) the piano yesterday? 15. You (to play) the piano today? 16. What you (to prepare) for today?

Упражнение 2. Вставьте some, any, no или их производные.

1. There are ... boys in the garden now because they are at school. 2. I can see ... on the snow, but I don't know what it is. 3. Are there ... desks in the classroom? - Yes, there are many. 4. There are ... books on this desk, but there are ... exercise-books. 5. Did he say ... about it? - No, he said ... . 6. There was ... in the street because it was very late. 7. ... wants to see him. 8. Is there ... here who knows this man? 9. Have you ... books on Dickens? I want to read about him. I have read ... books by Dickens and I am interested in him. 10. Can ... tell me how to get to the Public Library? Yes, take ... bus that goes from here towards the railway station and get off at the third stop. 11. Please bring me ... apples, Mary. 12. That is a very easy question: ... can answer it. 13. "What shall I do now, Mom? I have done my homework." - "You can do ... you like."

Упражнение 3. Вставьте some, any, no или их производные.

1. May I give you... more tea? 2.... has been here: there are footsteps in the snow. 3. Can one send telegrams at... hour of the night? 4. Have you heard ... about him since that day? 5. Is there ... telephone in your house that you didn't ring up? 6.... came home with me: I was quite alone. 7. Have you seen Sasha ... ? He hasn't yet come back from college.

4.Дискуссия по проблемам

Discuss the question of the theme and your own questions connecting with your production practice

1. What field of advertisements do you like? Why?

2. Do you consider it is necessary to know the use of auto electrical technique in life?

3. What principles of scientific organization of labor in autimobile industry do you know?

5.Проектная деятельность

Найдите в Интернете информацию по теме «Профессиональные журналы. Видеоклиппы. Охлаждающие системы на производстве» и составьте свой проект.

6.Контрольные вопросы

1.Какие модальные глаголы и их эквиваленты известны?

2.Как образуется объектный падеж у личных местоимений?

3.Как строятся возвратные местоимения?

4. Когда образуется абсолютная форма у притяжательных местоимений?

Практическое занятие 11

Тема. Природа и человек (климат, погода, экология). Лексический материал по теме. Сложноподчиненные предложения с союзами because, so, if, when, that, that is why; понятие согласования времен и косвенная речь

Цели:

развивающие:

- развивать навыки технического перевода, умения использовать правило согласования времён в косвенной речи

обучающие:

- обучить правилам пользования техническими словарями

воспитательные:

- воспитывать потребность отвечать за работу членов команды, развивать социализационные свойства личности студента.

Задачи:

1.Обучить техническому переводу.

2.Развивать навыки конструирования текста.

3.Формировать умение использовать технические словари.

знать:

- правило согласования времён,
- косвенная речь,
- сложноподчинённые предложения с придаточным причины

уметь:

- участвовать в несложной беседе по профессиональной тематике;
- выражать свои мысли в устной и письменной форме и в рамках определенной лексики;
- понимать на слух речь, содержащую усвоенный языковой материал; узнавать в тексте неправильные глаголы;
- правильно переводить и употреблять данное время во всех типах вопросов.

Компетенции:

- лингвистическая компетенция
- предметная компетенция
- коммуникативная компетенция
- субъектная компетенция осознанного принятия ценностей семейной жизни
- социальная компетенция
- субъектная компетенция духовно-нравственного сознания и поведения на основе усвоения общечеловеческих ценностей
- субъектная компетенция принятия и реализации ценностей здорового и безопасного образа жизни, потребности в физическом самосовершенствовании, занятиях спортивно оздоровительной деятельностью, неприятие вредных привычек: курения, употребления алкоголя, наркотиков
- метапредметная компетенция самостоятельной информационно–познавательной деятельности, включая умение ориентироваться в различных источниках информации, критически оценивать и интерпретировать информацию, получаемую из различных источников

- субъектная компетенция проявления российской гражданской идентичности, патриотизма, уважения к своему народу, чувства ответственности перед Родиной, гордости за свой край, свою Родину

- субъектная компетенция формирования экологического мышления, понимания влияния социально–экономических процессов на состояние природной и социальной среды; приобретение опыта эколого–направленной деятельности

Ход работы

[Ands'teik]

Студенты изучают новую лексику, читают и переводят текст и ищут причастие.

1.Фонетическая, грамматическая зарядка

Студенты читают слова и фразы, объясняют грамматические явления,

1. May a man spoil nature? Why?
2. May a plant spoil nature? Why?
3. How can a man work not to spoil nature? Why?
4. Should a man develop his ecological mind? Why?
5. Should a plant plan stable ecological development? Why?

to immerse —погружать

to apply— применять

annealing — отжиг, отпуск

cracking — растрескивание

2.Основная часть

Студенты выполняют упражнения.

Упражнение 1. Прочтите, переведите текст и выпишите понятия и термины и выучите их наизусть. Выпишите сложноподчинённые предложения.

Steel

The most important metal in industry is iron and its alloy – steel. Steel is an alloy of iron and carbon. It is strong and stiff, but corrodes easily through rusting, although stainless and other special steels resist corrosion. The amount of carbon in a steel influences its properties considerably. Steels of low carbon content (mild steels) are quite ductile and are used in the manufacture of sheet iron, wire, and pipes. Medium-carbon steels containing from 0.2 to 0.4 per cent carbon are tougher and stronger and are used as structural steels. Both mild and medium-carbon steels are suitable for forging and welding. High-carbon steels contain from 0.4 to 0.5 per cent carbon, are hard and brittle and are used in cutting tools, surgical instruments, razor blades and springs.

3.Выполнение практической работы

Студенты пишут в тетрадях.

Упражнение 1.Переведите из прямой речи в косвенную речь, употребляя будущее в прошедшем.

He said that

1. "4+4=8". …
2. "16: 4=4". …
3. "5-3=2".
4. 2x2=4 …

Упражнение 2. Напишите слова , которые могут использоваться в косвенной речи.

1. now …

2. this, these …
3. yesterday …
4. last week …

Упражнение 3. Напишите предложения в прошедшем простом времени в косвенной речи.

1. (watch TV) ……..
2. (get up before 7 o'clock) .....……..
3. (have a shower) .....….
4. (buy a magazine) .....
5. (eat meat) ….....
6. (go to bed before 10.30) …….....

4.Дискуссия по проблемам

Discuss the question of the theme and your own questions connecting with your production practice

1. Why is it important to know material of items?
2. Do you like engineering drawing and physics? Why?
3. Is it necessary to know the rules of fire security?

4.Проектная деятельность

Найдите в Интернете и сделайте презентацию по теме « Устойчивое развитие экономики. Влияние климатических условий на работу оборудования. Обслуживание оборудования в России и за рубежом»

5.Контрольные вопросы

1.Как образуются и употребляются глаголы в настоящем простом времени?
2. Когда употребляются глаголы в прошедшем простом времени?
3. Как образуется прошедшее простое время от правильных глаголов?
4. Как образуется прошедшее простое время от неправильных глаголов?
5. Когда употребляются глаголы в будущем простом времени?
6. Как переводится прямая речь в косвенную речь?

Практическое занятие 12

Тема. Природа и человек. Неопределенные местоимения, производные от some, any, no, every. Имена прилагательные в положительной, сравнительной и превосходной степенях, образованные по правилу, а также исключения. Наречия в сравнительной и превосходной степенях, неопределенные наречия, производные от some, any, every.

Цели:

развивающие:

- развивать навыки использования неопределённых местоимений на письме и в речи

обучающие:

- обучить навыкам использования прилагательных и наречий на письме и в речи

воспитательные:

- формировать позитивный опыт, конструктивное взаимодействие по профессиональным проблемам.

Задачи:

1.Обучить навыкам написания степеней сравнения прилагательных и наречий.
2.Развивать навыки использования неопределённых местоимений на письме и в речи
3.Формировать умение выражать свои мысли в устной и письменной форме и в рам-

ках определенной лексики.

знать:

- отличительные особенности образования степеней сравнения прилагательных и наречий;

- правила использования неопределённых местоимений;

- лексику по общекультурной и профессиональной тематике;

уметь:

- участвовать в несложной беседе по общекультурной и профессиональной тематике;

- выражать свои мысли в устной и письменной форме и в рамках определенной лексики;

- понимать на слух речь, содержащую усвоенный языковой материал (допускается использование незнакомой лексики, знание которой раскрывается на основе умения пользоваться языковой и лексической догадкой);

- пользоваться словарем при переводе специальных текстов.

Компетенции:

- лингвистическая компетенция

- предметная компетенция

- коммуникативная компетенция

- субъектная компетенция осознанного принятия ценностей семейной жизни

- социальная компетенция

- субъектная компетенция духовно-нравственного сознания и поведения на основе усвоения общечеловеческих ценностей

- субъектная компетенция принятия и реализации ценностей здорового и безопасного образа жизни, потребности в физическом самосовершенствовании, занятиях спортивно оздоровительной деятельностью, неприятие вредных привычек: курения, употребления алкоголя, наркотиков

- метапредметная компетенция самостоятельной информационно–познавательной деятельности, включая умение ориентироваться в различных источниках информации, критически оценивать и интерпретировать информацию, получаемую из различных источников

- субъектная компетенция проявления российской гражданской идентичности, патриотизма, уважения к своему народу, чувства ответственности перед Родиной, гордости за свой край, свою Родину

- субъектная компетенция формирования экологического мышления, понимания влияния социально–экономических процессов на состояние природной и социальной среды; приобретение опыта эколого–направленной деятельности

Ход работы

Студенты изучают новую лексику, повторяют модальные глаголы и их эквиваленты, читают и переводят текст.

1.Фонетическая, грамматическая зарядка

Студенты читают слова и фразы, объясняют грамматические явления, составляют с новой лексикой собственные предложения.

1. Should a plant organize stable ecological development? Why?

2. Should engeniers use stable ecological development? Why?

3. What should be done not to spoil ecological system at plant?

shape — форма, формировать

rolling — прокатка
extrusion — выдавливание, экструзия
drawing —волочение
forging — ковка
sheet — лист
to subject —подвергать
condition — условие , состояние
perform — выполнять, проводить
to harden — делаться твёрдым, упрочняться
billet — болванка, заготовка
orifice — отверстие

2.Основная часть

Студенты выполняют упражнения.

Упражнение 1.Прочитайте, переведите и найдите модальные глаголы. Написать и разыграть диалог по теме « Влияние природных условий на производство».

METAL WORKING PROCESSE

Metals are important in industry because they can be easily deformed into useful shapes. A lot of metal working processes have been developed for certain applications. They can be divided into five broad groups:

rolling,
extrusion,
drawing,
forging,
sheet-metal forming.

During the first four processes metal is subjected to large amounts of strain (deformation). But if deformation goes at a high temperature, the metal will recrystallize — that is, new strain-free grains will grow instead of deformed grains. For this reason metals are usually rolled, extruded, drawn, or forged above their recrystallization temperature. This is called hot working. Under these conditions there is no limit to the compressive plastic strain to which the metal can be subjected.

Other processes are performed below the recrystallization temperature. These are called cold working. Cold working hardens metal and makes the part stronger. However, there is a limit to the strain before a cold part cracks.

Rolling

Rolling is the most common metalworking process. More than 90 percent of the aluminum, steel and copper produced is rolled at least once in the course of production. The most common rolled product is sheet. Rolling can be done either hot or cold. If the rolling is finished cold, the surface will be smoother and the product stronger.

Extrusion

Extrusion is pushing the billet to flow through the orifice of a die. Products may have either a simple or a complex cross section. Aluminum window frames arc the examples of complex extrusions.

Tubes or other hollow parts can also be extruded. The initial piece is a thick-walled tube, and the extruded part is shaped between a die on the outside of the tube and a mandrel held on the inside.

In impact extrusion (also called back-extrusion), the work piece is placed in the bottom of a

hole and a loosely fitting ram is pushed against it. The ram forces the metal to flow back around it, with the gap between the ram and the die determining the wall thickness. The example of this process is the manufacturing of aluminum beer cans.

Vocabulary:

die — штамп, матрица, пуансон, волочильная доска, фильера
cross section — поперечное сечение
window frame — рама окна
tube — труба
hollow —полный
initial —начальный, первоначальный
thick-walled — толстостенный
mandrel — сердечник, оправка
impact — удар
loosely — с зазором, свободно
fitting — посадка
ram — пуасон, плунжер
force—сила
gap — зазор, промежуток
to determine — устанавливать, определять

Упражнение 2.Ответьте на вопросы по тексту.

1. Why are metals so important in industry?
2. What are the main metalworking processes?
Why are metals worked mostly hot?
What properties does cold working give to metals?
What is rolling? Where is it used?
What is extrusion? What shapes can be obtained after extrusion?
What are the types of extrusion?

Упражнение 3.Найдите в тексте следующие выражения.

-могут легко деформироваться
- подвергаться большим деформациям
- зерна свободные от деформации
- температура перекристаллизации
- пластическая деформация сжатия
- самый обычный процесс обработки металла
- самое обычное изделие проката
- отверстие фильеры
- сложное сечение
- пустотелые детали
- свободно входящий плунжер
- зазор между плунжером(пуансоном) и штампом
- толщина стенки

Упражнение 4.Переведите на английский язык.

1.Способность металла перекристаллизовываться при высокой температуре используется при горячей обработке.

2. Перекристаллизация – это рост новых, свободных от деформации зёрен.

3.Во время горячей обработки металл может подвергаться очень большой пластической деформации сжатия.

4.Холодная обработка делает металл твёрже и прочнее, но некоторые металлы имеют предел деформации.

5. Листовой прокат может производиться горячим или холодным.

6.Поверхность холоднокатаного листа более гладкая и он прочнее.

7.Поперечное сечение фильеры для экструзии может быть просты или сложным.

8.Аллюминевык и медные сплавы являются наилучшими для экструзии из-за их пластичности при деформации.

9.Алюминевые банки, тюбики для зубной пасты являются примерами использования штамповки выдавливанием.

10.Толщина стенки алюминиевой банки определяется зазором между пуансоном и штампом.

3 .Выполнение практической работы

Студенты пишут в тетрадях.

Упражнение 1.Переведи на английский, используя оборот as....as:

1. Его рубашка белая, как снег.
2. Он плавает так же быстро, как рыба.
3. Её глаза холодные, как лёд.
4. Я зол, как лев.
5. Мы можем петь так же красиво, как птицы.
6. Ты занятой, как пчелка.

Упражнение 2. Вставьте одно из неопределённых местоимений : some, any, no, the, или оставьте пропуски незаполненными.

1. Суп (вообще) содержит много воды. ... soup contains much water.
2. Суп готов.... Soup is ready.
3. Дайте мне супу. Give me ... soup.
4. Название этого супа - консоме. The name of ... soup is “Consommé.”
5. Прежде всего, нам нужно согреть воды. First of all we must heat... water.
6. Прежде всего, нам нужно согреть воду. First of all we must heat... water.
7. Вода состоит из водорода и кислорода. ... water consists of hydrogen and oxygen.
8. Мыло необходимо для мытья. ... Soap is necessary for washing.
9. На умывальнике нет мыла. There is ... soap on the wash stand.
10.Мыло на полке. ... Soap is on the shelf.
11.Мне не нравится цвет этого мыла. I don’t like the color of... soap.
12.Есть у вас карболовое мыло? Have you got ... carbolic soap?
13.В Карелии много фабрик, которые производят бумагу.
There are many factories in Karelia that produce... paper
14.Бумага для стенгазеты на столе. ... paper for the wall newspaper is on the table.
15.Дайте мне бумаги. Give me ... paper.
16.Я очень люблю этот сорт бумаги. I like this sort of... paper very much.
17.Передай мне масло. Pass me ... butter, please.
18.Дай ему масла. Give him... butter.
19.Я не хочу масла. I don’t want... butter.
20.Эта ферма производит масло. This farm produces ... butter.

21.В этом стакане нет молока. There is ... milk in this glass.

22.Возьми варенья. Take ... jam.

24.Любите ли вы бекон? Do you like ... bacon?

25.Какова цена бекона? What is the price of... bacon?

26.Он никогда не кладет сахару в чай. He never puts ... sugar in his tea.

27.Сахар - важный пищевой продукт. ... sugar is an important food product.

Упражнение 3. Составьте и разыграйте диалог по теме « Трудовые качества техника» с использованием прилагательных по предложенным ситуациям.

1. Joe has lost his passport.

2. Have you finished your work yet?

3. Where were you born?

4. Joe has bought a new car.

4.Дискуссия по проблемам

Discuss the question of the theme and your own questions connecting with your production practice

1. Why is it important to safe nature?

2. Do you like clear air? Why?

3. Is it necessary to fulfill the rules of nature protection?

4.Проектная деятельность

Найдите в Интернете информацию по теме «Работа с электрооборудованием на производстве. Отходы на производстве» и составьте свой проект.

5.Контрольные вопросы

1.Как строятся степени сравнения прилагательных?

2. Как строятся степени сравнения наречий?

3. Когда употребляются неопределённые местоимения?

Практическое занятие 13

Тема. Образование в России и за рубежом. Среднее профессиональное образование. Лексический материал по теме. Глаголы в страдательном залоге, преимущественно в Indefinite Passive

Цели:

развивающие:

- развивать навыки аудирования,

обучающие:

- обучить навыкам ,

воспитательные:

- развивать чувство ответственности за результат выполнения заданий.

Задачи:

1.Обучить навыкам чтения, понимания текста на английском языке.

2.Развивать навыки употребления глаголов в страдательном залоге.

3.Формировать умение пользоваться словарем при переводе специальных текстов.

знать:

- лексику по общекультурной и профессиональной тематике;

- формы глаголов в страдательном залоге,

- система времён глаголов в действительном залоге,

уметь:

- участвовать в несложной беседе по общекультурной и профессиональной тематике;
- выражать свои мысли в устной и письменной форме и в рамках определенной лексики;
- понимать на слух речь, содержащую усвоенный языковой материал (допускается использование незнакомой лексики, знание которой раскрывается на основе умения пользоваться языковой и лексической догадкой);
- пользоваться словарем при переводе специальных текстов.

Компетенции:

- лингвистическая компетенция
- предметная компетенция
- коммуникативная компетенция
- субъектная компетенция осознанного принятия ценностей семейной жизни
- социальная компетенция
- субъектная компетенция духовно-нравственного сознания и поведения на основе усвоения общечеловеческих ценностей
- субъектная компетенция принятия и реализации ценностей здорового и безопасного образа жизни, потребности в физическом самосовершенствовании, занятиях спортивно оздоровительной деятельностью, неприятие вредных привычек: курения, употребления алкоголя, наркотиков
- метапредметная компетенция самостоятельной информационно–познавательной деятельности, включая умение ориентироваться в различных источниках информации, критически оценивать и интерпретировать информацию, получаемую из различных источников
- субъектная компетенция проявления российской гражданской идентичности, патриотизма, уважения к своему народу, чувства ответственности перед Родиной, гордости за свой край, свою Родину
- субъектная компетенция формирования теоретического и экологического мышления, понимания влияния социально–экономических процессов на состояние природной и социальной среды; приобретение опыта эколого–направленной деятельности

Ход работы

Студенты изучают новые слова, читают и переводят текст и учатся строить к простым предложениям вопросы

1.Фонетическая, грамматическая зарядка

Студенты читают слова и фразы, объясняют грамматические явления, составляют с новой лексикой собственные предложения.

Why is it considered that special and high education is better abroad? Why?

Why is it considered that Russian special and high education is worse? Why?

What is the difference between Russian special and high education and foreign special and high education?

reduction — сокращение

yield point— точка текучести металла

to retain — сохранять ,удерживать

to bend —гнуть

shearing — обрезка, отрезание

edge—край

to grip— схватывать
lower die — нижний штамп
upper die — верхний штамп
forming operation —операция штампования
dimension —измерение, размеры
open-die forging — ковка в открытом штампе
2.Основная часть
Студенты выполняют упражнения.
Упражнение 1.Прочтите и переведите текст. Напишите план.
Device of the car on example of the cars of the VASES 2108, 2109

The Cars VAZ-2108, VAZ-2109 and modification on their base front drive to passenger cars. Their scheme is characterized front and transverse location of the power unit (the engine in collection with gearbox, the main by issue and differential). From it turning moment is sent on front travel about by means of gross of the unequal length, on the end which is installed joints of the equal angular velocities.

Front leading travel about create high stability of the car against lateral snowdrift. The Coincidence of the direction of the action of power of the pulling on front leading wheel with direction of the motion travel about provide the car get prettier controllability, maneuverability and possibility, on slippery and ice-covered road particularly.

Front drive arrangement, in contrast with back drive, allows fully using the length of the car and reducing its mass, doing it easier a salon and boarding the driver and passenger. Increases are useful volume of the car without increase its size. This is explained that that are absent the intermediate section transmission (card issue, back bridge) and so is not required cover gearbox, occupied significant space in zone of the legs on back drive car, and big tunnel on floor for card issues. On front drive car in small tunnel flap takes seats only system of the issue perfected gas and drive car park brake.

More compact and more back part of car. The fuel tank takes seats under back stay-at-home, but spare wheel - in niche flap luggage rack. Significant volume of the baggage compartment is received Due to this. The Wedge-shaped form of the basket allows to perfect its aerodynamic features i.e. reduce the resistance of the air when moving the car. This promotes medicine to be taken externally to surfaces of the basket, big slopping front and back glass, as well as fluent transition medicine to be taken externally to surfaces front bumper in form surface of the basket.

3.Выполнение практической работы
Студенты пишут в тетрадях.
Упражнение 1 .Проведите морфологический разбор слов.
subheading
sub department
subdivision
rearrangement
refinance
to reproduce
reproduction
to reinvest
reinvestment
Упражнение 2. Напишите предложения в пассивном залоге

We invited the guests to the party.
She waters flowers every week.
I shall discover new ways of life.
Упражнение 3.Поставьте глагол, данный в скобках, в нужную форму.
She (be) very fired because she (not / sleep) for two days.
When I (get) to the shop, it (close).
You (finish) all the questions when the exam (end).
We (arrive) late so the bus (already / go).
Упражнение 4. Откройте скобки.
I've never heard my uncle (to sing)
John felt somebody (to strike) him on the shoulder.
They saw the car (to go) round the corner.
No one has ever seen Victor (to cry).
The father wants Ted (to work) in the garage.
Упражнение 5. Напишите глаголы в страдательном залоге.
1. We were invited (invite) to the party but we didn't go.
2. The museum is very popular. Every year it … (visit) by thousands of people.
3. Many buildings … (damage) in the storm last week.
4. A new road is going to … (build) next year.
5. 'Where's your jacket?' 'It … (clean). It will be ready tomorrow.'
6. She's famous now, but in a few years her name will … (forget).
7. 'Shall I do the washing-up?' 'No, it … (already/do).'
8. Milk should … (keep) in a fridge.
9. My bag … (steal) from my car yesterday afternoon.
4.Дискуссия по проблемам
Discuss the question of the theme and your own questions connecting with your production practice
1. What field of physics do you like? Why?
2. Do you consider it is necessary to know the use of electrical technique in life?
3. What principles of scientific organization of labor do you know?
5.Проектная деятельность
Найдите в Интернете информацию по теме «Среднее профессиональное образование. Бизнес-проект по созданию нового проекта автомобиля» и составьте свой проект.
6.Контрольные вопросы
1.Когда употребляются перфектные формы глаголов в страдательном залоге?
2.Как и с какими словами строится настоящее длительное время глаголов в страдательном залоге?
3. Как и с какими словами строится прошедшее длительное время глаголов в страдательном залоге?
5. Как и с какими словами строится настоящее совершенное время глаголов в страдательном залоге?
6. Как и с какими словами строится прошедшее совершенное время глаголов в страдательном залоге?
7. Как и с какими словами строится будущее совершенное время глаголов в страдательном залоге?
Практическое занятие 14

Тема. Среднее профессиональное образование. Инфинитив и инфинитивные обороты, и способы передачи их значений на родном языке. Признаки и значения слов и словосочетаний с формами на -ing без обязательного различения их функций.

Цели:

развивающие:

- развивать навыки использования отраслевых словарей и справочников в работе с профессиональными текстами

обучающие:

- обучить навыкам письменного перевода и составлению тезисов устной речи,

воспитательные:

- развивать навыки оценки социализационных действий.

Задачи:

1.Обучить навыкам чтения, понимания профессионального текста.

2.Развивать навыки перевода с использованием отраслевых словарей.

3.Формировать умение правильно использовать основную терминологию, используемую в технической литературе и основную лексику, отражающую специальность, при пересказе текста.

знать:

- основную терминологию, используемую в технической литературе и основную лексику, отражающую специальность,

- инфинитив, инфинитивные обороты,

- причастия и причастиные обороты,

уметь:

- пользоваться отраслевыми словарями и справочниками;

- читать и переводить тексты тематически связанные с его профессией;

Компетенции:

- лингвистическая компетенция

- предметная компетенция

- коммуникативная компетенция

- субъектная компетенция осознанного принятия ценностей семейной жизни

- социальная компетенция

- субъектная компетенция духовно-нравственного сознания и поведения на основе усвоения общечеловеческих ценностей

- субъектная компетенция принятия и реализации ценностей здорового и безопасного образа жизни, потребности в физическом самосовершенствовании, занятиях спортивно оздоровительной деятельностью, неприятие вредных привычек: курения, употребления алкоголя, наркотиков

- метапредметная компетенция самостоятельной информационно–познавательной деятельности, включая умение ориентироваться в различных источниках информации, критически оценивать и интерпретировать информацию, получаемую из различных источников

- субъектная компетенция проявления российской гражданской идентичности, патриотизма, уважения к своему народу, чувства ответственности перед Родиной, гордости за свой край, свою Родину

- субъектная компетенция формирования теоретического и экологического мышления, понимания влияния социально–экономических процессов на состояние природной и

социальной среды; приобретение опыта эколого–направленной деятельности

Ход работы

Студенты знакомятся с новой лексикой, читают и переводят текст, выделяют главную мысль.

1.Фонетическая, грамматическая зарядка

Студенты читают слова и фразы, объясняют грамматические явления, составляют с новой лексикой собственные предложения.

Is special professional education better in Russia than abroad? Why?

Who won in the last World Skills? Why?

Who was the best in the last Russian World Skills? Why?

What qualities are necessary for the best specialist? Why?

feature — черта, особенность

to provide — обеспечивать

improvement — улучшение

property — свойство

eliminate —ликвидировать, исключать

porosity — пористость

directional —направленный

to segregate —разделять

casting — отливка

elongated — удлинённый

2.Основная часть

Студенты выполняют упражнения.

Упражнение 1. Прочтите и переведите текст. Напишите план

THE INSTRUCTION ON THE LABOUR SAFETY FOR A car driver

The General safety requirements.

To driving men are supposed and women are not younger than 18 years (bus - about 21 years), having the certificate on the right of driving (bus), the past medical and examination on I group on an electro security. At the subsequent work periodic surveys (medical seeing) for acknowledgement of ability to management of a vehicle - are not more rare than once in 3 years, examination on I group on an electro security - annually.

To management of bus with quantity of places from above 14 and the car load-carrying capacity from above 2,5 т (except occupied on intra factory, intercity, suburban transportations and transportations in rural местности within one day shift under a condition not attraction to technical to service and performance of repair of the lorry) drivers-women are not supposed.

To driving on which chassis the special equipment (truck bodies, tanks for transportation of combustible liquids, chemicals, pressed gas, installation дегазационного the equipment, repair shops with telescopic ladders, towers is mounted, etc.), the drivers passed additional course training and having the corresponding certificate on management by them are supposed.

To management of lorry on which it is made перевозка people, the drivers having the special permission are supposed.

3. Выполнение практической работы

Студенты пишут в тетрадях.

Упражнение 1. Правильно напишите времена глаголов в предложениях.

1. I was surprised you (you know) my name.

2. I could see that he (to be glad to see her eyes.

3. She knows that John (to work) very hard.

4. He planned that he (to take) the 5 o'clock train.

5. I'll ask him what he (to have) for lunch.

b).when the clutch pedal is pressed down.

Упражнение 2. Раскройте скобки, употребляя глаголы в Present Progressive или в Present Simple.

1.I (to read) now. I (to read) every day.

2. He (to sleep) now. He (to sleep) every night.

3. We (to drink) tea now. We (to drink) tea every morning.

4. They (to go) to college now. They (to go) to school every morning.

5. I (not to sleep) now. I (not to sleep) in the daytime.

6. She (not to drink) coffee now. She (not to drink) coffee after lunch.

7. We (not to watch) TV now. We (not to watch) TV in the morning.

8. They (not to eat) now. They (not to eat) at the lesson.

9. My mother (not to work) now. My mother (not to work) at an office.

10. You (to work) now? You (to work) every day?

11. He (to play) now? He (to play) in the afternoon?

12. They (to eat) now? They (to eat) at school?

13. Your sister (to rest) now? Your sister (to rest) after school?

14. What you (to do) now? What you (to do) every morning?

15. What you (to read) now? What you (to read) after dinner?

16. What they (to eat) now? What they (to eat) at breakfast?

17. What your brother (to drink) now? What your brother (to drink) in the evening?

4.Дискуссия по проблемам

Discuss the question of the theme and your own questions connecting with your production practice

1. What field of drawing do you like? Why?

2. Do you consider it is necessary to know the use of technique in life?

3. What principles of scientific organization of labor in automobile industry do you know?

5.Проектная деятельность

Найдите в Интернете информацию по теме « Среднее профессиональное образование. Требование к специалисту-выпускнику» и составьте свой проект.

6.Контрольные вопросы

1.Какие местоимений известны и когда они употребляются?

2. Сколько и какие падежи у личных местоимений?

3. Сколько форм у притяжательных местоимений и когда они употребляются?

4.Какие суффиксы у возвратных местоимений?

5. Какие указательные местоимения употребляются , если предмет находится вблизи или в дали?

6.Какие вопросительные местоимения известны?

7. Какие неопределённые местоимения известны и когда они употребляются?

8. Как образуются формы инфинитива?

9. Как образуются формы причастия?

Практическое занятие 15

Тема. Культурные и национальные традиции, краеведение, обычаи и праздники. Лексический материал по теме. Предложения со сложным дополнением типа I want you to come here; сложноподчиненные предложения с союзами for, as, till, until, (as) though;предложения с союзами neither…nor, either…or

Цели:

развивающие:

- развивать навыки нахождения грамматических единиц в тексте

обучающие:

- обучить умению задавать вопросы по профессиональным темам

воспитательные:

- развивать способности к конструктивному взаимодействию в разновозрастной команде.

Задачи:

1.Обучить навыкам чтения, понимания профессионального текста.

2.Развивать навыки реферирования.

3.Формировать умение правильно пользоваться отраслевыми словарями и справочниками.

знать:

- основную терминологию, используемую в технической литературе и основную лексику, отражающую специальность;

- инфинитив и инфинитивные оборогты,

- сложноподчинённые предложения

уметь:

- пользоваться отраслевыми словарями и справочниками;

- читать и переводить тексты тематически связанные с его профессией;

Компетенции:

- лингвистическая компетенция

- предметная компетенция

- коммуникативная компетенция

- субъектная компетенция осознанного принятия ценностей семейной жизни

- социальная компетенция

- субъектная компетенция духовно-нравственного сознания и поведения на основе усвоения общечеловеческих ценностей

- субъектная компетенция принятия и реализации ценностей здорового и безопасного образа жизни, потребности в физическом самосовершенствовании, занятиях спортивно оздоровительной деятельностью, неприятие вредных привычек: курения, употребления алкоголя, наркотиков

- метапредметная компетенция самостоятельной информационно–познавательной деятельности, включая умение ориентироваться в различных источниках информации, критически оценивать и интерпретировать информацию, получаемую из различных источников

- субъектная компетенция проявления российской гражданской идентичности, патриотизма, уважения к своему народу, чувства ответственности перед Родиной, гордости за свой край, свою Родину

- субъектная компетенция формирования теоретического и экологического мышле-

ния, понимания влияния социально–экономических процессов на состояние природной и социальной среды; приобретение опыта эколого–направленной деятельности

- субъектная компетенция духовно-нравственного сознания и поведения на основе усвоения общечеловеческих ценностей

Ход работы

Студенты изучают лексику, реферируют текст и выполняют задания к нему.

1.Фонетическая, грамматическая зарядка

Студенты читают слова и фразы, объясняют грамматические явления, составляют с новой лексикой собственные предложения.

Have each industry own cultural traditions?

What traditions have each industry?

What are the norms of cultural duties in industries?

What are the norms of cultural etiquette in industries?

bar — 6русоК,

completely — полностью

compression— давление, сжатие

creep — ползучесть

cross-sectional area — площадь поперечного сечения

cyclic stress — циклическое напряжение

decrease — уменьшение

elastic deformation — упругая деформация

elastic limit — предел упругости

exceed — превышать

external forces— внешние силы

fatigue — усталость металла

fracture — перелом

2.Основная часть

Студенты выполняют упражнения.

Упражнение 1.Прочитайте и переведите текст и напишите план. Напишите письмо по теме « Моторы, производимые в Краснодарском крае»

Engine and a box of the gearshift

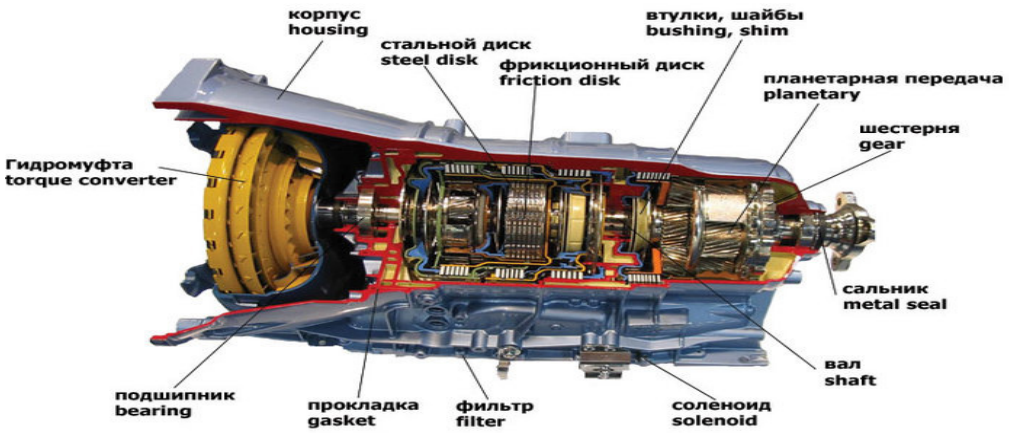

One of the main of the features of the engine is his(its) power. In Russia and near foreign countries she is measured in h.p.s (l.s.), in distant countries kilowatt (кВт). Engine size depends on:

worker of the volume (than more volume - that powerful engine);

amount valve, happening to on one cylinder;

additional factors: location valve, material of the fabrication of the internal details, presence or absence of the turbines and etc.

Working, engine not always reaches the maximum power. The engines are working at gasoline fuel approach here to threshold on high turn - 5500-6000 about/mine. Beside said engines nothing outwardly not differing storage batteries (AKB) can have differ capacity and maximum amperage. Naturally that the most best will that models AKB, beside which these factors will above. One more important moment is possible to consider the ability AKB under low temperature to save its charge with minimum loss. At the average AKB has 3-h year lifetime.

The Main by go-between between engine and wheel is a box of the gearshift (KPP). The Efforts developed by engine, by means of KPP, in necessary amount are sent wheel. Under her(its) absence, travel about, straight united with engine, gathered momentum before 10 km/cm no more than.

Slowly whole travel about revolve on the first issue, herewith they are sent most power, which wholly it is enough that car was touched with place or recover steep ascent. The Last issue - on passenger machine she can be from the third before sixth - possesses the most small power, but capable to disperse the car before its maximum velocity. But if gear of the box all time revolves together with gross of the engine, gearshift is impossible. For periodic separation and inverse joining the engine and KPP is existed the traction. On car with mechanical gearbox traction is included and switched off with the help of extreme left treadle underfoot driver. Beside automatic KPP traction works automatically, but its treadle is absent. Mechanical is identified KPP, issues which driver switches manually. The automatic gearbox it is necessary only to assign the direction of the motion, rest she does itself.

3. Выполнение практической работы

Студенты пишут в тетрадях.

Упражнение 1. Поставьте глаголы в нужную видовременную форму.

1. If I (see) you in the street yesterday, of course I (say) “Good morning.”
2. I’m sorry I threw the newspaper away. I (not throw) it away if I (know) you had wanted it.
3. Why didn’t you ask me to help you? -Of course I (help) you if you (ask) me to.
4. I’m sorry I couldn’t come to the cinema with you last Friday. - I (come) if I (not be) so busy.
5. I (not cleave) the office early yesterday if I (not finish) my work.

Упражнение 2. Раскройте скобки, употребляя глаголы в Past Simple или Present Perfect.

1. At last I (to do) all my homework: now I shall go out. 2. The building of the house (to begin) early in April. 3. The rain (to stop) but a cold wind is still blowing. 4. We already (to solve) the problem. 5. He (to come) a moment ago. 6.I never (to speak) to him. 7. He just (to finish) his work. 8. You (to make) any spelling mistakes in your dictation? 9. It (to be) very cold yesterday. 10. When you (to meet) him? 11. I (not to see) him since 1987. 12. How many mushrooms you (to gather)? 13. Where you (to put) the newspaper’’ I want to read it, but cannot find it anywhere. 14. The new school (to begin) working last year. 15. You (to read) all the books on this shelf? 16.I (not to see) my cousin since last year. 17. Why you (to put) these things in the wrong place? 18. Why you (to leave) the door open? You will catch cold sitting in the draught. 19. “We (not to meet) for such a long time!” said my friend. “Yes, indeed,” I answered, “and we both (to grow).” 20. What books you (to read) when you (to live) in the country? 21. They (not yet to come) from the south. 22. He (to be) ill last week, but now he (to recover).

Упражнение 3. Переведите предложения на английский язык, используя ифинитив и инфинтивные обороты.

1.Тормоза используются для замедления движения или остановки автомобиля.

2.В зависимости от привода тормоза классифицируют на механические, гидравлические, пневматические и электрические.

3.Тормоза управляются тормозной педалью.

4. Тормоза срабатывают, когда водитель нажимает на тормозную педаль (тормозные колодки прижимаются к тормозным барабанам).

5.В пневматических тормозах для создания тормозного усилия используется сжатый воздух.

6.В электрических тормозах для создания тормозного усилия используется электромагнит.

7.В современных автомобилях используются тормоза с приводом на все колеса

4.Дискуссия по проблемам

Discuss the question of the theme and your own questions connecting with your production practice

1. Why is it important to know material of items?

2. Do you like engineering drawing and physics? Why?

3. Is it necessary to know the rules of fire security?

5.Проектная деятельность

Найдите в Интернете информацию по теме « Некачественная сборка моторов в крае и её последствия в виде люфтов, зазоров, стыков» и составьте свой проект.

6.Контрольные вопросы

1. Какие правила реферирования известны?

2. Какие правила составления аннотации известны?

3. Что такое фразеологическое сочетание?

4. Как строятся сложноподчинённые предложения?

Практическое занятие 16

Тема. Культурные и национальные традиции, краеведение, обычаи и праздники. Дифференциальные признаки глаголов в Past Perfect, Past Continuous, Future in the Past;признаки инфинитива и инфинитивных оборотов и способы передачи их значений на родном языке.

Цели:

развивающие:

- развивать навыки нахождения сказуемых и определение их видовременной формы в тексте

обучающие:

- обучить умению задавать вопросы по профессиональным темам

воспитательные:

- развивать способности к конструктивному взаимодействию в разновозрастной команде.

Задачи:

1.Обучить навыкам чтения, понимания профессионального текста.

2.Развивать навыки реферирования.

3.Формировать умение правильно пользоваться отраслевыми словарями и справочниками.

знать:

- основную терминологию, используемую в технической литературе и основную лексику, отражающую специальность, а именно: основные виды платежей, контрактов, договоров;

- времена глаголов в длительном и совершённом времени.

-инфинитивы и инфинитивные обороты,

уметь:

- пользоваться отраслевыми словарями и справочниками;

- читать и переводить тексты тематически связанные с его профессией;

Компетенции:

- лингвистическая компетенция

- предметная компетенция

- коммуникативная компетенция

- субъектная компетенция осознанного принятия ценностей семейной жизни

- социальная компетенция

- субъектная компетенция духовно-нравственного сознания и поведения на основе усвоения общечеловеческих ценностей

- субъектная компетенция принятия и реализации ценностей здорового и безопасного образа жизни, потребности в физическом самосовершенствовании, занятиях спортивно оздоровительной деятельностью, неприятие вредных привычек: курения, употребления алкоголя, наркотиков

- метапредметная компетенция самостоятельной информационно–познавательной деятельности, включая умение ориентироваться в различных источниках информации, критически оценивать и интерпретировать информацию, получаемую из различных источников

- субъектная компетенция проявления российской гражданской идентичности, патриотизма, уважения к своему народу, чувства ответственности перед Родиной, гордости за свой край, свою Родину

- субъектная компетенция формирования теоретического и экологического мышления, понимания влияния социально–экономических процессов на состояние природной и социальной среды; приобретение опыта эколого–направленной деятельности

- субъектная компетенция духовно-нравственного сознания и поведения на основе усвоения общечеловеческих ценностей

Ход работы

Студенты изучают лексику, реферируют текст и выполняют задания к нему.

1.Фонетическая, грамматическая зарядка

Студенты читают слова и фразы, объясняют грамматические явления, составляют с новой лексикой собственные предложения.

1. What are the norms of cultural duties in industries?
2. What are the norms of cultural etiquette in industries?
3. What are the notions of a man about the norms of cultural duties in industries?
4. What are the notions of a man about the norms of cultural etiquette in industries?

2.Основная часть

Студенты выполняют упражнения.

Упражнение 1. Прочитайте, переведите текст, выделите главную мысль. Выпишите сказуемые и определите их видовременную форму. Напишите письмо по теме « Ремонт карбюраторов в Краснодарском крае»

Carburetor

Carburetor is a device, which use benzene, coming from laws mechanical engineers.

Presently carburetors are possible to meet on domestic car, old foreign cars and rare (not

Russian) cars.

Injectors are adjusted by electronics. Carburetor gives the fuel mixture in united for all cylinder pipes: collectors.

Injectors referred to as in the same way portioned by start-up, produces fuel presenting in each cylinder apart, herewith tracing electronically work of each cylinder.

In this connection he works more stable and gives more to powers.

The System of the ignition is present in gasoline engine only. The spark of this system is set fire to the fuel mixture in cylinder for even functioning (working) the engine.

The compressed vapor fuel mixture inwardly engine occurs at moment of the forming the spark on the end of the candle when presenting the current to her. This occurs as follows: current of the low voltage (12 volts) from battery and generator enters on spool of the ignition, converting him(it) in current of high power, which is sent in trembler (the distributor of the ignition), responsible for even alternating presenting the current on spark plug, putting in cylinders of the engine.

If system faulty, possible troubles when start and functioning (working) the engine: he can be not wound, unevenly work (the machine in this time will lunge), or suddenly don't drive. In such condition can not work certain amount a cylinder that brings about fall turn and powers. And this not all troubles, which can come of faulty system of the ignition in engine.

3. Выполнение практической работы

Студенты пишут в тетрадях.

Упражнение 1. Complete the sentences

1. He is one of the best I've ever met.

a. sportsman c. sportsman's
b. sportsmen d. sportsman's

2.The house was very old and there were there.

a. many mousses and rats c. many mice and rats
b. a lot of mouse's and rats d. much mice and many rats

3.My parents gave me .

a. some good advice c. some pieces of good advices
b. some good advices d. pieces of advices

4.You have very _____ furniture in this room.

a. many c. much
b. few d. a lot of

5._____ in the woods. They were killed off long ago.

a. There aren't any wolves c. There aren't single wolf
b. There are no wolfs d. It is no wolfs

6.Can you borrow car for the weekend?

a. your parents c. your parents'
b. your parent's d. yours parents'

Упражнение 2. Раскройте скобки, употребляя глаголы в Past Simple или Past Progressive.

1. I (to go) to the cinema yesterday. 2. I (to go) to the cinema at 4 o'clock yesterday. 3.I (to go) to the cinema when you met me. 4. I (to do) my homework the whole evening yesterday. 5.I (to do) my homework when mother came home. 6.I (to do) my homework yesterday. 7.I (to do) my homework from 5 till 8 yesterday. I (to do) my homework at 6 o'clock yesterday. 9. I (not to play) the piano yesterday. I (to write) a letter to my friend. 10.I (not to play) the piano at 4 o'clock yesterday. I (to read) a book. 11. He (not to sleep) when father came home. He (to do) his homework.

12. When we were in the country last summer, I (to go) to the wood one day. In the wood I (to find) a little fox cub. I (to bring) it home. I (to decide) to tame the cub. Every day I (to feed) it and (to take) care of it. I (to tame) it the whole summer. Now the fox cub is quite tame. It lives in my house. 13. When I (to go) to school the day before yesterday, I met Mike and Pete. They (to talk) and (to laugh). They told me a funny story. Soon I (to laugh), too. I still (to laugh) when we came to college. After school I (to tell) this story at home. My father and mother (to like) it very much.

Упражнение 3. Напишите предложения, употребляя глаголы в Past Simple или Present Perfect.

1. The sun (not to rise) yet, but the sky in the east is getting lighter every minute. 2.I (to see) you are walking along the street the other day with a heavy bag. 3.I (not to read) the newspaper today. 4. It is very late, and trams (to stop) running: we must find a taxi to get home. 5. How many times you (to be) to St. Petersburg? 6. At last I (to translate) this article: now I shall have a little rest. 7. We (to go) to the country yesterday, but the rain (to spoil) all the pleasure. 8. My watch was going in the morning, but now it (to stop). 9. The lecture (not yet to begin) and the students are talking in the classroom.

4.Дискуссия по проблемам

Discuss the question of the theme and your own questions connecting with your production practice

1. Why do we use the rules of fire safety in life?
2. Do you often use electrical equipment in life? Why?
3. What means of individual security at work with electricity do you know?
4. Do you consider that culture is connected with labour and esthetic and moral values in the industry branch?

5.Проектная деятельность

Найдите в Интернете информацию по теме «Заводской брак. Некомплект поставок в крае. Физическое повреждение автомобиля, полученное в процессе транспортировки», « Ремонт электрооборудования в крае» и составьте свой проект.

6.Контрольные вопросы

1. Как образуются формы глагола в длительном времени?
2. как образуются формы глагола в совершённом времени?

Практическое занятие 17

Тема. Общественная жизнь (повседневное поведение, профессиональные навыки и умения). Лексический материал по теме. Глаголы в страдательном залоге, преимущественно в Indefinite Passive

Цели:

развивающие:

- развивать навыки образования форм страдательного залога в тексте

обучающие:

- обучить навыкам использования простых форм страдательного залога на письме и в речи

воспитательные:

- развивать навыки пользоваться научной организацией труда на рабочем месте.

Задачи:

1.Обучить навыкам чтения, понимания профессионального текста.

2.Развивать навыки диалогической речи.

3.Формировать умение правильно пользоваться отраслевыми словарями и справочниками.

знать:

- основную терминологию, используемую в технической литературе и основную лексику, отражающую специальность;
- образование форм страдательного залога;
- система времён глагола в страдательном залоге;
- образование и употребление глаголов в Past, Future Simple;

уметь:

- использовать неличные формы глаголов;
- правильно переводить неличные формы глаголов;
- читать и переводить тексты, тематически связанные с профессией.

Компетенции:

- лингвистическая компетенция
- предметная компетенция
- коммуникативная компетенция
- субъектная компетенция осознанного принятия ценностей семейной жизни
- социальная компетенция
- субъектная компетенция духовно-нравственного сознания и поведения на основе усвоения общечеловеческих ценностей
- субъектная компетенция принятия и реализации ценностей здорового и безопасного образа жизни, потребности в физическом самосовершенствовании, занятиях спортивно оздоровительной деятельностью, неприятие вредных привычек: курения, употребления алкоголя, наркотиков
- метапредметная компетенция самостоятельной информационно–познавательной деятельности, включая умение ориентироваться в различных источниках информации, критически оценивать и интерпретировать информацию, получаемую из различных источников
- субъектная компетенция проявления российской гражданской идентичности, патриотизма, уважения к своему народу, чувства ответственности перед Родиной, гордости за свой край, свою Родину
- субъектная компетенция формирования теоретического и экологического мышления, понимания влияния социально–экономических процессов на состояние природной и социальной среды; приобретение опыта эколого–направленной деятельности
- субъектная компетенция духовно-нравственного сознания и поведения на основе усвоения общечеловеческих ценностей

Ход работы

Студенты изучают лексику и выполняют задания.

1.Фонетическая, грамматическая зарядка

Студенты читают слова и фразы, объясняют грамматические явления, составляют с новой лексикой собственные предложения.

1. Should a man have professional skills?
2. Should a man have professional habits of work?
3. Should a man have professional practical skills?
4. How can a man acquire a habit?

Lathes
turning
boring
cylindrical
conical
shaped
surfaces,

2.Основная часть

Студенты выполняют упражнения.

Упражнение 1. Прочитайте и переведите упражнение, выпишите глаголы в страдательном залоге.

Russian auto industry

Need of the people in need of the speed displacement on the land has brought the mankind to making the different machines and mechanism, the most suitable and loved from which became the car.

The Word “car” means “self-propelled vehicle” though in modern understanding car is accepted name only means of transportation, equipped autonomous engine (internal combustion, electric, steam).

Russian motorists in 1996 noted so portentous date, as 100-летие of the domestic motor transport, counting out its birth since September 11 1896.. What have installed the historians, exactly this date was signified by output in light of the Resolution Minister of the railroads prince M.I.HILKOVA “About order and condition of transportation of gravity and passenger on freeway department ways of the message in self-propelled crew”.

As a whole begin modern car epoch is accepted count out with 1895, when independently friend from G.DAYMLER and K.BENC have built the self-propelled crews, having engines of internal combustion with large number turn and high degree of the compression which became possible broad spreading the car.

Thereafter, the Russian auto industry passed the glorious way, but on him, regrettably, were undeservedly forget name many constructor, engineer and builders of the Russian cars - a founder of the Russian auto industry. Meantime, Russian inventors of the prerevolutionary period have contributed the considerable contribution to development of the car technology, commencing from muscular самоходов Shamshurenkov and Kulibin and finishing car Puzyreva and product Russian-Baltic carriage plant. The Researcher are found and published material Russian constructor, being indicative of that that domestic technical thought зачастую offered in principal new decisions in the field of making the wheel transport.

The Purpose persisting work is a description of the first attempts of the Russian inventors to create the self-propelled crew, as well as the general feature of the development of the auto industry in Russia at prerevolutionary period i.e. - with mediums XVIII v. before 1917 As was it already spoken above, is accepted to consider that auto industry as branch to industry arose at the end XIX v. only, but in this instance follows to take into account that without гениальных of the developments Russian mechanical engineer more early period hardly possible to form the belief about development of the Russian technical thought in this area.

Amongst researchers of no united opinion comparatively that, which exactly follows to consider the founder of the auto industry in Russia. Some of them pioneer автотранспортной sciences in Russia name Vasiliy Petrovich Guriev, which in 1836 has released the monograph: “About institution roads and land steamship in Russia by means of companies”. The Development

of the car transport was considered in her, dialect by modern language, in riverbed of the united concept: “car - a driver - a road - an economic effect”. Guriev was not a constructor of the cars, but he contributes; cause considerable contribution to development most strategies industry.

The car roads, on suggestion V.P.GURIEV, follow to cover the wooden торцовой bridge that for its time was shown идеей more progressive. He also spared due attention to safety of transportation passenger and cargo, preparation driver personnel.

Certainly, cars with engine of internal combustion then were not yet, and V.P.GURIEV was orientated on steam cars, which he named “land steamship”. Broad using cargo and passenger truck convoy was provided in interurban message. Built by him transport relationships to Russia was differed strangely exactly prescience of the further industrial development of the country.

However, single that Guriev to manage to realize from their own project, so this bridge was built in Petersburg on Nevsky Avenue, Palace bank and some other streets. About this achievements of this prominent scientist, a book was published in SAINT PETERSBURG denoted his memories - “Vasiliy Petrovich Guriev and his ideas about road for cars” in 1902. However at present only several men who remember it.

Other researchers added the list of pioneers of the domestic auto industry name were L.L.SHAMSHURENKOV and I.P.KULIBIN, then Putilov and Hlobov, E.A.YAKOVLEV and P.A.FREZ.

Упражнение 2. Прочитайте и переведите. Подчеркните понятия и термины и сделайте их морфологический разбор. Напишите текст, используя глаголы в страдательном залоге.

Safety requirements before the work beginning

At maintenance service between repairs

1. The works spent on elimination of malfunctions of an electric equipment of load-lifting cars under demands of machinists and not of the electro technical personnel and surveys concerning safety of their performance are subdivided:

For the works which are carried out as current operation, with record in operative magazine;

The works which are carried out under the order of persons administratively-technicians, having group on an electro security not more low IV, with record in operative magazine.

As current operation - on service of an electric equipment of load-lifting cars it is authorized to the electrical engineer on duty in the presence of the machinist (crane operator) having group on an electro security II, to make following works:

Electric equipment survey;

Replacement of the fused lamps and fusible inserts;

Repair and replacement of the electro devices located in a cabin of the machinist (crane operator);

Check of serviceability of work of devices and safety controls, illumination, the alarm system and blocking, except for alarm system devices about pressure presence on the main things троллеях.

2. The electrical engineer, having received the demand from the machinist (crane operator), should make record in operative magazine, having named date and time of receipt of the demand, a surname and a post given the demand, the maintenance of the demand and time of the beginning of work.

After elimination of the found out malfunctions in the same magazine it is necessary to make record about the maintenance of the executed works and time of their termination.

Entry about elimination of malfunctions in the logbook of the machinist (crane operator) is

simultaneously made.

3. At detection of the malfunctions which are not concerning the list works, carried out as current operation, the electrical engineer on duty should report on the senior on change on the found out lacks.

4. The works which are carried out under the order with record in operative magazine:

Replacement of the burnt down electric motors;

Replacement of electromagnetic coils and brakes;

Adjustment of trailer switches;

Carrying out of periodic serves.

5. Performance of works under the order should be made by two persons having group on an electro security not more low III, with full removal of pressure, with performance of necessary organizational and technical actions according to requirements of "User Safety Rules for Operating Electrical Equipment" with record in operative magazine.

6. The person making the order should define structure of a brigade, the manufacturer of works and to organize the brigade admission to work.

7. At all kinds of repair and surveys of an electric equipment of the crane which is between two working cranes, the dress-admission with registration of records in logbooks of all cranes of the given flight should be made out.

8. Periodic survey of an electric equipment of load-lifting cars has the purpose to reveal and eliminate possible malfunctions in an electric equipment, devices and safety controls, in power chains, chains of management, the alarm system, to check up serviceability of protective means under safety precautions and fire extinguishing means and to confirm in magazine of periodic surveys that the electric equipment of load-lifting cars is in good repair.

9. At carrying out of survey of an electric equipment of cranes adjustment and inclusion of mechanisms should be made on a signal of the person who is carrying out survey.

10. At movement of the bridge of the crane the persons examining and elimination malfunctions of an electric equipment of the crane, should be in a cabin or on a bridge flooring, thus it is necessary to be careful задевания for acting parts of overlapping, a column, armature.

11. At an exit on a flooring of gallery of the crane the knife switch in a cabin of the machinist should be disconnected and on its drive the poster is hung out: "not to include! People" work. To remove the poster must be only under the operation personnel order.

12. At carrying out of survey and elimination of malfunctions of an electric equipment of the crane it is necessary to observe all safety measures, to apply the necessary serviceable and tested protective means.

13. Upon termination of repair and survey all removed protections on an electric equipment and on electro devices should be put into place and strengthened.

14. Results of survey on each crane should be separately written down in magazine of periodic surveys with instructions of date, time of survey, the summary of the revealed and eliminated lacks and there should be a signature of the person making repair.

15. At elimination of malfunctions, adjustment and surveys of an electric equipment of the crane it is forbidden:

To enter on the crane and to descend from it during its movement;

To leave on crane ways, to go on crane to ways, to get from one crane on another;

To make adjustment of a brake of the mechanism at the lifted cargo, and also to establish adaptations for preparing brakes manually;

To leave on a flooring of gallery or on the cart the tool, and also the loose equipment and details;

To dump the tool, materials and spare parts from the crane.

16. To the portable electro tool and portable lamps to apply safe pressure not above 36 Century

17. At performance of all works the electrical engineer should withdraw from the crane operator a key-mark in an order established at the enterprise for application a key-branded of system.

3. Выполнение практической работы

Студенты пишут в тетрадях.

Упражнение 1. Напишите предложения в страдательном залоге

We invited the guests to the party.

She waters flowers every week.

I shall discover new ways of life.

Упражнение 2.Поставьте глагол, данный в скобках, в нужную форму.

She (be) very tired because she (not / sleep) for two days.

When I (get) to the shop, it (close).

You (finish) all the questions when the exam (end).

We (arrive) late so the bus (already / go).

4.Дискуссия по проблемам

Discuss the question of the theme and your own questions connecting with your production practice

1. Why is it important to know professional terms?

2. Do you like labor practice? Why?

3. What system of security at work with the electrical equipment do you know?

5.Проектная деятельность

Найдите в Интернете информацию по теме «Дорожные знаки. Правила дорожного движения», « Ремонт эленктрооборудования» и составьте свой проект.

6.Контрольные вопросы

1.Какие числительные бывают?

2.Как образуются формы страдательного залога в настоящем времени?

3. Как образуются формы страдательного залога в прошедшем времени?

4. Как образуются формы страдательного залога в будущем времени?

Практическое занятие 18

Тема. Профессиональные навыки и умения. Сложноподчиненные предложения с придаточными типа If I were you, I would do English, instead of French.

Цели:

развивающие:

- развивать навыки употребления сложносочинённых предложений на письме и в речи

обучающие:

- обучать навыкам выделения главной мысли текста

воспитательные:

- воспитывать ответственность за дело, жизнь и здоровье членов команды, развивать навыки оценки социализационных действий.

Задачи:

1.Обучать навыкам чтения, понимания профессионального текста.

2.Развивать навыки употребления сложносочинённых предложений на письме и в речи

3.Формировать умение выделять главную мысль текста.

знать:

- основную терминологию, используемую в технической литературе и основную лексику, отражающую специальность;

-неличные формы глагола;

- условные предложения;

- образование и употребление глаголов в Past, Future Simple/Indefinite.

уметь:

- использовать сложноподчинённые предложения;

- читать и переводить тексты, тематически связанные с профессией;

Компетенции:

- лингвистическая компетенция

- предметная компетенция

- коммуникативная компетенция

- субъектная компетенция осознанного принятия ценностей семейной жизни

- социальная компетенция

- субъектная компетенция духовно-нравственного сознания и поведения на основе усвоения общечеловеческих ценностей

- субъектная компетенция принятия и реализации ценностей здорового и безопасного образа жизни, потребности в физическом самосовершенствовании, занятиях спортивно оздоровительной деятельностью, неприятие вредных привычек: курения, употребления алкоголя, наркотиков

- метапредметная компетенция самостоятельной информационно–познавательной деятельности, включая умение ориентироваться в различных источниках информации, критически оценивать и интерпретировать информацию, получаемую из различных источников

- субъектная компетенция проявления российской гражданской идентичности, патриотизма, уважения к своему народу, чувства ответственности перед Родиной, гордости за свой край, свою Родину

- субъектная компетенция формирования теоретического и экологического мышления, понимания влияния социально–экономических процессов на состояние природной и социальной среды; приобретение опыта эколого–направленной деятельности

- субъектная компетенция духовно-нравственного сознания и поведения на основе усвоения общечеловеческих ценностей

Ход работы

Студенты изучают новую лексику, читают и переводят текст, выделяя главную идею.

1.Фонетическая, грамматическая зарядка

Студенты читают слова и фразы, объясняют грамматические явления, составляют с новой лексикой собственные предложения.

1. Why a man should have professional skills?

2. Why a man should have professional habits of work?

3. Why a man should have professional practical skills?

4. How can a man acquire professional habits and professional skills?

application —применение

brittle — хрупкий, ломкий

car body — кузов автомобиля
Constituent — компонент
crack — трещина
creep resistance — устойчивость к ползучести
density —плотность
ductility — ковкость, эластичность
Речевые фразы бытового общения
1. Do you like to visit Canada to see the work of car and energy industries?
2. Does your friend want to visit France to see the work of car and energy industries?
3. Why does your friend want to visit France?
2.Основная часть
Студенты выполняют упражнения.
Упражнение 1. Прочитайте, переведите и перескажите текст. Выпишите сложноподчинённые предложения.
Wheel self-propelled crews
Beside talented Russian self-taught, the inventor of the peasant Nizhegorodskoy region Leontiya Lukiyanovicha Shamshurenkova (1685-1757) has much mechanical inventions, but the most interesting for us is a sidecar, made from “ferric Siberian soft”, “become the most good”, “wires iron thick”, gluing, canvas and nails.
The Sidecar was presented in St.Petersburg in November 1752: it was four-wheeled and happened to in motion by muscular power two persons through device. The Sidecar could develop the velocity before 15 km at hour. Two places were intended for a passenger.
After significant demonstration a sidecar by Shamshurenkova was used courtier for amusements “as very new and odd art”, but was then forgotten: the greatest for its time invention perished on Konyushennov offices, where were going to the different crews.
Remarkable design of the wheel self-propelled crew was shown also by Russian constructor, prominent inventor and engineer Ivan Petrovich Kulibin (1735-1818), on which he travelled on street St. Petersburg in 1791
First Kulibin worked on four-wheeled sidecar, but then, greatly relieve the crew and simplify management to him, created the three-wheeled variant a self-running car. Its self-propelled crew had a three-wheeled carriage, front seat for two passengers and place for a person behind, controlling foot treadle - “loafer”. The man held for handle, bolted in back stay-at-home, and power of its weight alternately pressed that on one treadle then on another. The Treadles through levers and pulling acted on mechanism (the pawl with gearing), bolted on vertical axis special flywheel; the last was disposed under frame of the sidecar, justified the push from the mechanism and supported, thereby, unceasing rotation to axis. From vertical axis flywheel rotation was sent by pair gearing on longitude horizontal gross, on back end which was found gearing, clung for one of three gearings of the drum, bolted on axis back leading travel about.
Thereby, design Russian mechanics contained nearly all main modles of the future car, many from which were incorporated for the first time - a change the issues, brake device, helmsmen management, bearings of the swing. Exceedingly valuable is an original using Kulibin flywheel for ensuring the fluent work transmission and realization of the braking at springs of the type of the clockwork.
As judged by drawing, self-running car I.P. Kulibin had a length beside 3,2 m; the width and height - on 1,6 m; the diameter back travel about - 1,42 m. Under one turn travel about at second

it could develop the velocity before 16,2 km at hour.

In the opinion of A.S.ISAEVA, however, the most correct decision of the problem of the self-propelled sidecar, provided in motion by power of a person, has presented in 1801 by Ural master Artamonov. He has solved the problem of the maximum relief of the weight of the vehicle to account of the reduction of its sizes and reductions of the number travel about before two. Thereby Artamonov created first in the world pedal scooter - a prototype of the future bicycle. His idea lives in a million modern bicycles.

Упражнение 2. Прочитайте и переведите, выпишите термины и сложносочинённые предложения.

Instructions for use individual defense means

According to the Federal law «About fire safety», Fire prevention rules ППБ-01-03 from June, 18th 2003 г and the Law of Krasnodar territory «About fire safety» from 3/22/2000 г № 250-KZ responsibility for maintenance of fire safety is born by heads of establishments, the enterprises, the organizations, objects irrespective of their organizational - legal forms and patterns of ownership.

Default, inadequate performance or evasion from performance of the legislation of the Russian Federation about fire safety, standard documents in this area, instructions, decisions and other legal requirements is infringement of requirements of fire safety.

Infringement of requirements of fire safety attracts criminal, administrative, disciplinary or other responsibility.

Responsibility for fire safety the order on establishment, the enterprise, the organization, and object is assigned to one of assistants, and on structural divisions on heads of departments, shops, masterful, and also responsible persons for a working order of automatic sensors and fire extinguishing and other fire-prevention equipment.

Painting works, works concern fire-dangerous works on drawing эпоксидных pitches, glues, mastics, including on the basis of synthetic pitches, welding and other fire works (welding and other fire works-see the separate instruction).

The head is obliged:

- To carry out organizational actions and control over timely performance of the fire-prevention actions directed on safety of people;
- To provide timely performance of requirements of fire safety, instructions, decisions and other legal requirements of inspectors on fire supervision;
- To organize and provide the maintenance in constant serviceability of system of fire-prevention protection;
- To supervise a technical condition of all engineering services and an electric equipment;
- Not to suppose to work of the persons who have done not pass of fire-prevention instructing.

Tablets with instructions of the persons responsible for fire safety hang out on foregrounds.

Each citizen at detection of a fire or burning signs is obliged:

- Immediately to inform on it in uniform service of rescue by phone 01;
- To take measures whenever possible on evacuation of people, fire extinguishing and safety of material assets;
- In case of threat of life of people immediately to organize their rescue, using for this purpose all available forces and means;
- To organize a meeting of divisions of fire protection and to assist for an entrance to the ignition centre;

- To inform data on the enterprise, the organization, object;
- To inform the higher management, the responsible person on duty on object.

Instructions for use individual defense means

Requirements to placing

(An electric equipment and fire stock)

Designing, installation, operation of electric networks, electro installations and electro technical products, and also control over their technical condition is necessary for carrying out according to requirements of standard documents on electric power industry.

Applied in electro installations the electric equipment and materials should correspond to requirements of GOST, confirmed when due hereunder and on which there are certificates of fire safety.

The design, execution, way of installation and class of isolation of applied cars, devices, devices and other electric equipment, and also cables and wires should correspond to network or electro installation parameters, conditions of environment and requirements of corresponding heads of PUE.

Electro installations and the designs connected with them should be proof concerning influence of environment or are protected from this influence, including from thermal and mechanical influence.

Building and sanitary-engineering parts of electro installations (a design of a building and its elements, heating, ventilation, water supply and so forth) should be carried out according to operating Standards of science and patents at obligatory performance of the additional requirements resulted in PUE.

In electro installations gathering and waste disposal should be provided: chemical substances, oil, garbage, technical waters possibility of hit of the specified waste in reservoirs, system of tap of storm waters, ravines, and also on the territories which have been not intended for this waste Should be, etc. excluded.

In electro installations possibility of easy recognition of the parts concerning their separate elements (simplicity and presentation of the schemes, an appropriate arrangement of an electric equipment, an inscription, marks, a coloring) should be provided.

In inhabited, public and other premises the devices serving for a protection and closing of current carrying parts, should be continuous.

In industrial premises and electro premises these devices are supposed continuous, mesh or perforated.

Protecting and closing devices should be executed it was possible so that to remove or open them only by means of keys or corresponding tools.

The devices intended for protection of wires and cables from mechanical damages, should be whenever possible entered into cars, devices and devices.

At an open lining of the protected wires (cables) with covers the distance in light from a wire (cable) to a surface of the bases, designs, details from combustible materials should make of combustible materials and not protected wires not less than 10 mm. At impossibility to provide the specified distance the wire should be separated from a surface a layer of a fireproof material.

At the latent lining of the protected wires (cables) with covers from combustible materials and not protected wires in the closed niches, in emptiness of building designs, in furrows, etc. with presence of combustible designs it is necessary to protect wires and cables a continuous layer of a fireproof material from different directions.

At an open lining of pipes and boxes from burning materials on fireproof and to the bases

and designs the distance in light from a pipe to a surface of designs, details should make of combustible materials not less than 100 mm. At impossibility to provide the specified distance the pipe should be separated from different directions a continuous layer of a fireproof material (plaster, alabaster, concrete) thickness not less than 10 mm.

At the latent lining of pipes and boxes from burning materials in the closed niches, in emptiness of building designs of a pipe and a box it is necessary to separate from different directions from surfaces of designs, details from combustible materials a continuous layer from a fireproof material in the thickness not less than 10 mm.

In places where owing to high temperature of environment application of wires with isolation of normal temperature constancy is impossible, it is necessary to apply wires and cables with isolation of the raised temperature constancy.

In crude both especially crude premises and external installations isolation of wires and isolating support, and also basic and bearing designs, pipes, a box and trays should be moisture resistant.

In dusty premises it is not recommended to apply ways of a lining at which on electro conducting elements the dust can accumulate, and its removal is inconvenient.

In premises and external installations with chemically active environment all elements of electro conducting should be proof in relation to Wednesday or are protected from its influence.

In places where mechanical damages of the electro conducting are possible, openly laid wires and cables should be protected from them the protective covers and if these covers are absent or not enough rack in relation to mechanical influences, - pipes, boxes, protections or application of the latent electro conducting.

It is necessary to apply cords and flexible cables to a food of portable electro receivers with the copper veins, specially intended for this purpose, taking into account possible mechanical influences.

In the presence of oils and эмульсий in places of a lining of wires it is necessary to apply wires with маслостойкой isolation or to protect wires from their influence.

At placing in premises or external installations of the individual fire-dangerous equipment when special measures against fire distribution are not provided, the zone in limits to 3 meters across and verticals from this equipment is fire-dangerous.

Guards and switches of lighting networks are recommended to be taken out from fire-dangerous zones of any class.

If in a fire-dangerous zone of any class on conditions of production electro heating devices their heated up working parts should be protected from contact with combustible substances are necessary, and devices are established on a surface from a nonflammable material.

For protection against thermal radiation of electro heating devices it is necessary to establish screens from fireproof materials.

In fire-dangerous zones of any class of warehouse, and also in buildings of archives, museums, galleries, libraries (except specially intended premises, for example buffets) application of electro heating devices is forbidden.

Through fire-dangerous zones of any class, and also on distances less than 1 meter across and verticals from a fire-dangerous zone is forbidden to lay transit electro conducting not concerning given technological process (manufacture) and cable lines of all pressure.

In fire-dangerous zones of any class application of not isolated wires is forbidden.

Flexible cables should be applied to mobile electro receivers with copper veins, with rubber isolation, in a cover proof to environment.

Boxes with switching and protective devices and also demountable contact connections are

supposed to be applied in fire-dangerous zones of all classes.

They should be made of a steel or other strong material, and their sizes should provide convenience of installation and reliability of connection of wires. Parts of boxes executed of metal, should have inside isolating calculation or reliable coloring. Plastic parts, except applied in a group network of illumination, should be made from burning plastic.

Electro installations and electrical household appliances in premises in which upon termination of working hours there is no personnel on duty, should be disconnected.

Energized there should be emergency lighting, installations пожаротушения and fire-prevention water supply, the fire and security-fire alarm system.

Other electro installations and electro technical products (including in premises) can remain energized if it is caused by their functional purpose and (or) is provided by maintenance instruction requirements.

The lining and operation of air-lines of an electricity transmission (including time) over combustible roofs, canopies, and also ground storages (stacks, risks, etc.) combustible substances, materials and products is not supposed.

At operation of operating electro installations it is forbidden:

- To use electro receivers in the conditions which are not corresponding to requirements of instructions of manufacturers or having malfunctions which can lead to a fire, and also maintain wires and cables with the isolation damaged or lost protective property;

- To use the damaged sockets, knife switches, other electro adjusting products;

- To wrap up electro lamps and fixtures a paper, a fabric and other combustible materials, and also to maintain fixtures with the removed caps, provided by a fixture design; to use electro irons, electro tiles, electric kettles and other electro heating devices which do not have devices of thermal protection, without supports from nonflammable heat isolation the materials excluding danger of occurrence of a fire;

- To apply non-standard (self-made) electro heating devices, to use not calibrated fusible inserts or other self-made designs of protection against an overload and short circuit;

- To place to (store) at electro boards, electric motors and starting equipment combustible (including inflammable) substances and materials.

At operation of electric networks of buildings and constructions with periodicity not less often than an once in three years the specialized enterprise gauging of resistance of isolation of current carrying parts of the power and lighting equipment should be spent, results of gauging are made out by the corresponding certificate.

It is necessary to apply digit lamps of low pressure to electric illumination (for example luminescent), high pressure lamps (metal halogen, the xenon, rtutno - tungsten, and mercury), and lamps.

It is recommended to apply fixtures to emergency illumination with lamps накаливания or luminescent. Digit lamps of a high pressure are supposed to be used at maintenance of their instant ignition and resignation.

Pressure should be applied to a food of lighting devices of the general internal and external illumination not above 220B variable or a direct current. In premises without the raised danger pressure 220B can be applied to all permanently establish lighting devices without dependence from height of their installation. Pressure 380B for a food of lighting devices of the general internal and external illumination can be used only at observance of the special conditions provided by PUE.

In premises with the raised danger and especially dangerous at height of installation of fixtures of the general illumination over a floor or a platform of service less than 2,5 m are applied

fixtures of a certain class of protection (the device of protective switching-off).

The specified requirements do not extend on the fixtures served from cranes. Thus the distance from fixtures to a flooring of the bridge of the crane should be not less than 1,8 m or fixtures should be suspended not below the bottom belt of farms of overlapping, and service of these fixtures from cranes should be carried out with observance of requirements of safety precautions.

In installations of illumination of facades of buildings, sculptures, monuments, illumination of greens with use of the lighting devices established below 2,5 m from a surface of the earth or a platform of service, can be applied pressure to 380B at degree of protection of lighting devices not more low 1P54.

In installations of illumination of fountains and pools the rated voltage of lighting devices immersed in water should be no more than 12 Century

Pressure should be applied to a food of portable lamps in premises with the raised danger and especially dangerous not above 50 Century

In external installations pressure is applied to a food of manual fixtures not above 12 Century

Cords should be applied to joining to a network of desktop, portable and manual fixtures, and also fixtures of local illumination suspended on wires and wires with flexible copper veins section not less than 0,75 sq. mm.

Plugs of plug connectors should be executed so that it was impossible to include in sockets of a network with higher rated voltage, than plug rated voltage.

Plug receptacles should be established: in industrial premises at height 0,8-1м; in is administrative-office, laboratory, inhabited and other premises at the height convenient for joining to them of electric devices, but not above 1 m; and schools and child care centers - at height of 1,8 m.

Switches for fixtures of the general illumination should be established at height from 0,8 to 1,7 m from a floor, and at schools, kindergartens - at height of 1,8 m from a floor.

Applied at operation of electro installations fixtures of working and emergency illumination should be only factory manufacturing and correspond to requirements of state standards and specifications.

On boards and assemblages of a network of illumination on all automatic switches there should be inscriptions with the name of joining, admissible value of installation of a current block, and on safety locks - with instructions of value of a current of a fusible insert.

Application of not calibrated fusible inserts in all kinds of safety locks is forbidden.

The personnel on duty serving networks of electric illumination should have schemes of this network, a stock of the calibrated fusible inserts, fixtures and lamps of all pressure of the given network of illumination.

The operative, operatively-repair or specially trained personnel should carry out installation and clearing of fixtures of a network of electric illumination, change of the fused lamps and the fusible calibrated inserts, repair and survey of a network of electric illumination under the schedule.

Check of a condition of the stationary equipment and electro conducting of emergency and working illumination, test and measurement of resistance of isolation of wires, cables and earthling devices should be spent at input of a network of electric illumination to operation, and further under the schedule confirmed responsible for electro economy of the enterprise, according to requirements of fire prevention rules in systems of electro installations.

The enterprises which do not have specially prepared personnel, can transfer functions of maintenance service and repair of these installations to the specialized organizations having the license for given kinds of activity.

The arrangement and configuration of transformer substations should provide conditions of observance of requirements of PUE, corresponding sanitary and fire protection regulations (departmental instructions for transformer substations see).

The minimum distances from inhabited, public and auxiliary buildings to industrial buildings and garages it is necessary to accept not less than 9 m, and to the industrial buildings having a covering with application of a heater from polymeric or combustible materials - 15 m.

At designing of access roads, проездов and foot ways it is necessary to provide possibility of journey of fire-engines to inhabited and public buildings, and access of firemen from auto ladders or auto lifts in any apartment or a premise.

3. Выполнение практической работы

Студенты пишут в тетрадях.

Упражнение 1.Переведите текст и составьте свой творческий проект по данной теме.

The scientific (rational) organization of work on a workplace

FOR DRIVERS OF CARS

INTRAFACTORY TRANSPORT

1. The general safety requirements

1.1. To management of cars persons not more youngling 18 years, the last physical examination, training (courses), and having the certificate which has been given out by the State traffic inspectorate on the right of driving of the given category are supposed.

1.2. Drivers are supposed to performance of works only after passage of introduction (general) instructing and instructing in safety precautions is direct on a workplace which is spent repeatedly not less often than an once in a quarter and at each change of work. Again employed drivers should pass training during 6-10 changes for mastering of receptions of work with the subsequent examination.

1. 3. Drivers should fulfill all requirements of Traffic regulations “.

1.4. It is forbidden to the driver:

To operate the car in a disease state, at over fatigue, alcoholic or narcotic intoxication or with the residual phenomena of intoxication. Such drivers to the further work are not supposed;

Drinking of spirits in flight, in vacation spots and works on a line;

To transfer driving to other persons without the permission of administration, to trade on the car;

To have a rest and sleep in a cabin at the working engine, to use it for cabin heating on long parking;

To eliminate malfunctions under the lifted body of a dump-body truck if there are no persistent devices under a body.

1.5. It is authorized to smoke only in places specially taken away for this purpose.

1.6 Driver at job placement should receive the instruction on a labor safety, the car maintenance instruction, characteristics sheet and overalls at administration of the enterprise.

1.7. In the course of work on the driver of the car probably influence of following factors:

Moving cars and mechanisms;

Transported and stored cargoes;

The raised dust content of air of a working zone;

The raised or lowered temperature of air of the working zone, the raised maintenance of steams этилированного gasoline;

Moving parts of mechanisms, electricity cables and current carrying parts of electro devices

of the car.

1.8. To be attentive and accurate during work performance; not to distract on extraneous affairs and conversations and not to distract others.

1.9. Not to concern parts of mechanisms being in movement, and also electricity cables and current carrying parts of electro devices.

1.10. At passage and journey on enterprise territory to use only the established passes and pro driving.

1.11. Not to stand and not to pass under the lifted cargo.

1.12. At departure on a line to have at itself:

The certificate on the right of management of a vehicle of the given category;

Registration documents on a vehicle;

Traveling or routing sheet.

1.13. Drivers depending on work environmental conditions should be provided by individual defense means:

Suit cotton;

Mittens combined.

In the winter in addition:

Jacket on a warming lining;

1.14. Drivers should know and observe rules of personal hygiene.

1.15. Drivers should be able to render first aid to the victim at accident.

1.16. The driver is responsible for observance of rules of a labor safety by all persons who are in the car, and is obliged to demand performance of these rules from all persons connected with work and service of the car.

1.17. The drivers who are not fulfilling the requirements of the instruction on a labor safety and traffic regulations are made answerable according to the current legislation.

Упражнение 2.Напишите условные предложения, найдя пару.

1. If I had their address ... a ... it would cost over J650.
2. If you saw her now ... b ... you might earn a bit more money.
3. If I took more exercise … c ... I could probably stay with Michael.
4. If you got a new job … d ... she must have been out at work.
5. If you asked Heather … e ... she would give you a certificate.
6. If I traveled first class … f ... she would probably give you a lift.
7. If it was a little warmer … g ... we could go for a swim.
8. If she didn't answer the phone … h ... I might lose a bit of weight.
9. If you went to the doctor … i ... I could write and ask them.
10. If I stopped off in Ankara … j ... you would hardly recognize her.

4.Дискуссия по проблемам

Discuss the question of the theme and your own questions connecting with your production practice

1. Why is it important to know labor instruments?
2. Do you like to work? Where?
3. Why is it important to know the system of security at the entertainment?

5.Проектная деятельность

Найдите в Интернете информацию по теме «Специфика правил дорожного движения за рубежом», « Ремонт электрооборудования» и составьте свой проект.

6.Контрольные вопросы

1.Как образуются сложносочинённые предложения?

2. Как образуются условные предложения 11 типа?

Практическое занятие 19

Тема. Научно-технический прогресс. Лексический материал по теме. Предложения со сложным дополнением типа I want you to come here; сложноподчиненные предложения с придаточными типа If I were you, I would do English, instead of French;

Цели:

развивающие:

- развивать навыки поиска профессиональной информации на иностранном языке по теме

обучающие:

- обучить навыкам использование сложного дополнения на письме и в речи,

воспитательные:

- развивать творческое и ответственное отношение к выбранной профессии.

Задачи:

1.Обучить навыкам чтения, понимания текста на английском языке.

2.Развивать навыки употребления условных предложений 11 типа.

3.Формировать умение поиска профессиональной информации на иностранном языке по теме.

знать:

- основную терминологию, используемую в технической литературе и основную лексику, отражающую специальность, документация по специальности;

- инфинитивные обороты;

- условные предложения 11 типа;

- образование и употребление глаголов в Past, Future Simple/Indefinite.

уметь:

- образовывать объектный инфинитивный оборот;

- читать и переводить тексты, тематически связанные с профессией.

Компетенции:

- лингвистическая компетенция

- предметная компетенция

- коммуникативная компетенция

- субъектная компетенция осознанного принятия ценностей семейной жизни

- социальная компетенция

- субъектная компетенция духовно-нравственного сознания и поведения на основе усвоения общечеловеческих ценностей

- субъектная компетенция принятия и реализации ценностей здорового и безопасного образа жизни, потребности в физическом самосовершенствовании, занятиях спортивно оздоровительной деятельностью, неприятие вредных привычек: курения, употребления алкоголя, наркотиков

- метапредметная компетенция самостоятельной информационно–познавательной деятельности, включая умение ориентироваться в различных источниках информации, критически оценивать и интерпретировать информацию, получаемую из различных источников

- субъектная компетенция проявления российской гражданской идентичности, патриотизма, уважения к своему народу, чувства ответственности перед Родиной, гордости за

свой край, свою Родину

- субъектная компетенция формирования теоретического и экологического мышления, понимания влияния социально–экономических процессов на состояние природной и социальной среды; приобретение опыта эколого–направленной деятельности

- субъектная компетенция духовно-нравственного сознания и поведения на основе усвоения общечеловеческих ценностей

- метапредметная компетенция владения навыками познавательной, учебно–исследовательской и проектной деятельности, навыками разрешения проблем

Ход работы

Студенты изучают новую лексику, читают и переводят текст, выделяя главную идею.

1.Фонетическая, грамматическая зарядка

Студенты читают слова и фразы, объясняют грамматические явления, составляют с новой лексикой собственные предложения.

1. Do you know new technologies?

2. How can you use new technologies in your future work?

3. Can you mind and envent a new technology?

automated manufacturing of products and robotics- автоматическое производство продукции и роботов

Computer control of automated production-компьютерный контроль за автоматически выпускаемой продукцией

cheap and quality production of goods- дешёвый и качественный выпуск товаров

is generated, transmitted- производится, преобразуется

actuator - аккумулятор

switching- включение

electric -электрический

device - устройство

intend - намериваться

for start-up -завод

Речевые фразы бытового общения

1. Do you like Education in Russian Federation?

2. Does your friend want to study abroad?

3. Why does your friend want to study abroad?

4. Do you consider that scientific technical progress depends from the qualification of professional specialist?

2.Основная часть

Студенты выполняют упражнение.

Упражнение 1. Прочитайте, переведите. Выпишите глаголы в простом времени.

Rules on a labor safety

FOR DRIVERS OF CARS INTRAFACTORY TRANSPORT

Safety requirements before the work beginning

1. Before departure in flight to check up:

Technical condition of the car and the trailer (the hook-on cart), special attention to turn on serviceable action of brakes, a steering, illumination, a sound signal, a screen wiper, a condition and degree of serviceability of accumulators, serviceability of onboard locks of a body, the mechanism of coupling with the trailer, presence of an insurance cable, absence of leak of air, a

brake liquid, fuel, water and oil. On the unchecked and faulty car or the trailer (cart) and without license plate to leave on a line it is forbidden.

Actuator

The actuator electromagnetic common industrial appointment – the switching electric device intended for start-up, a stop and protection of three-phase asynchronous electric motors with a short-circuited rotor direct connection of windings of a stator to a network and a rupture of a current in them without preliminary input in a chain of additional resistance.

Taking into account schemes used in practice to electromagnetic actuators assign additional functions:

- the reverser directions of rotation of the engine by change of sequence of connection of phases of a network to windings.

Actuators are mainly intended for application in stationary installations of remote start-up by direct connection to a network, stops and a reverser of three-phase asynchronous electric motors with a short-circuited rotor at tension to 380 and 660В an alternating current frequency 50Гц. In the presence of thermal relays actuators carry out protection of operated electric motors against an overload of inadmissible duration. Actuators with limiters of retention are suitable for work in control systems with use of semi-conductor equipment.

Actuators are classified on: - to a type of the scheme of inclusion of loading (as a rule the electric motor) not riverside or recessive - on rated voltage of the main chain - on category of placement.

Упражнение 2. Прочитайте, переведите и выпишите глаголы в простом времени.

The scientific (rational) organization of work on a workplace

FOR ELECTRICAL ENGINEERS ON REPAIR

AND TO ELECTRIC EQUIPMENT SERVICE

LOAD-LIFTING CARS TI R OF M 016-2000

The general safety requirements

1. To performance of works of the electrical engineer on repair and service of an electric equipment of load-lifting cars persons not more young 18 years, passed the physical examination, trained on corresponding program and certified by the qualifying commission, and also received instructing in safe methods of work directly on a workplace with registration in Magazine of registration of instructing are supposed.

2. The electrical engineer admitted to repair and service of load-lifting cars, should have group on an electro security not more low III.

3. To the certified electrical engineer the certificate on the right of repair and service of an electric equipment of load-lifting cars signed by the chairman of the commission, fastened by an

official stamp stands out.

4. The admission to work of the electrical engineer on repair and service of load-lifting cars is made out by the order on the enterprise (to shop, a site) after delivery on hands of the certificate and the instruction on a labor safety.

5. Repeated examination of the electrical engineer making repair and service of load-lifting cars is made:

Periodically, is not rarer than a once in 12 months;

At transition from one enterprise on another;

On request of the person who is responsible on supervision of load-lifting cars at the enterprise, or the inspector of «Rosgortekhnadzor». Examination is made in volume of the instruction on a labor safety, corresponding sections of "User Safety Rules for Operating Electrical Equipment" and "Rules for the Construction and Safe Operation of load-lifting cranes".

6. The electrical engineer admitted to independent work on repair and service of an electric equipment of load-lifting cars, should know:

The instruction on a labor safety for electrical engineers at service industry electric equipments pressure to 1000 in;

Substantive provisions of the general electrical engineers;

Appointment, the device and principle of action of knots, mechanisms and an electric equipment of load-lifting cars;

The electric schemes fixed for service of load-lifting cars;

Corresponding sections of "User Safety Rules for Operating Electrical Equipment" and "Rules for the Construction and Safe Operation of load-lifting cranes";

Principal causes of damages and failures on an electric equipment of load-lifting cars to be able to find and eliminate them.

7. The electrical engineer is obliged to observe rules of the internal labor schedule of the enterprise.

To smoke in industrial and auxiliary premises and in enterprise territory it is authorized only in places specially taken away for this purpose.

8. At work following dangerous and harmful production factors can influence the electrical engineer:

Noise and vibration from working mechanisms;

Electric current;

Industrial microclimate (industrial culture, industrial norms of behavior and etiquette).

9. The electrical engineer should be provided by individual defense means:

Overalls cotton;

Gloves dielectric;

10. The electrical engineer admitted to independent work on repair and service of an electric equipment of load-lifting cars, should:

To examine and repair of an electric equipment of load-lifting cars;

To make preparation of an electric equipment of load- lifting cars for technical survey.

11. The electrical engineer on repair and service of load-lifting cars should know and observe rules of personal hygiene.

12. The electrical engineer on repair and service of load-lifting cars should be able to render to the victim the first (pre-medical) help at accident.

13. In case of occurrence in the course of work of any questions connected with its safe

performance, it is necessary to address to the person responsible for safe manufacture of works.

14. The trained and certified electrical engineer on repair and service of an electric equipment of load-lifting cars bears full liability of infringement of requirements of the present Instruction according to the current legislation.

3. Выполнение практической работы

Студенты пишут в тетрадях.

Упражнение 1. Прочтите, переведите текст и выпишите понятия и термины и выучите их наизусть. Напишите перевод сложноподчинённых предложений.

Rules on a labor safety

FOR ELECTRICAL ENGINEERS ON REPAIR

AND TO ELECTRIC EQUIPMENT SERVICE

LOAD-LIFTING CARS

Safety requirements before the work beginning

1. Before to start to work, the electrical engineer should familiarize with records in operative magazine, accept from the electrical engineer who has handed over change, confirmed энергетиком engineering specifications, protective means under safety precautions, to make record about change acceptance in operative magazine and to undersign.

2. To be convinced of sufficient illumination of a workplace.

3. To put in order a workplace, to clean all subjects which can prevent safe work.

4. To put on relying overalls, to prepare the serviceable and tested individual protection frames (dielectric gloves, galoshes).

5. On all noticed lacks on a workplace to inform the master or the head of works and to their instructions work not to start.

Упражнение 2. Напишите условные предложения 2 типа на основе приведённых ниже предложений.

1. She is my friend.

2. Ann is from Canada.

3. Pete is French.

4. They are good students.

5. He is in London.

6. We are students of English.

7. We are happy.

4.Дискуссия по проблемам

Discuss the question of the theme and your own questions connecting with your production practice

1. Why is it important to know different spheres of science?

2. Do you like technical service at the entertainment?

3. Why is it important to made technical service at the entertainment?

5.Проектная деятельность

Найдите в Интернете информацию по теме «Культура труда на производстве» и составьте свой проект.

6.Контрольные вопросы

1.Как строятся сложноподчинённые предложения?

2.Какие союзы употребляются в сложноподчинённых предложениях?

3. Какое правило согласования времён употребляется в условных предложениях 11 типа?

Практическое занятие 20

Тема. Научно-технический прогресс. Сложноподчиненные предложения с союзами for, as, till, until, (as) though

Цели:

развивающие:

- развивать навыки употребления сложноподчинённых предложениях в речи и на письме

обучающие:

- обучить навыкам использования глаголов во времени Present Simple и Present Perfect на письме и в речи

воспитательные:

- развивать умения работать в команде, эффективно общаться с коллегами, руководством, потребителями.

Задачи:

1.Обучить навыкам чтения, понимания текста на английском языке.

2.Развивать навыки употребления сложноподчинённых предложений на письме и в речи

3.Формировать умение определять грамматические единицы в тексте.

знать:

- основную терминологию, используемую в технической литературе и основную лексику, отражающую специальность, документация по специальности;

- неличные формы глагола;

- построение сложноподчинённых предложений;

- образование и употребление глаголов в Past, Future Simple/Indefinite.

уметь:

- верно строить сложноподчинённые предложения;

- читать и переводить тексты, тематически связанные с профессией.

Компетенции:

- лингвистическая компетенция

- предметная компетенция

- коммуникативная компетенция

- субъектная компетенция осознанного принятия ценностей семейной жизни

- социальная компетенция

- субъектная компетенция духовно-нравственного сознания и поведения на основе усвоения общечеловеческих ценностей

- субъектная компетенция принятия и реализации ценностей здорового и безопасного образа жизни, потребности в физическом самосовершенствовании, занятиях спортивно оздоровительной деятельностью, неприятие вредных привычек: курения, употребления алкоголя, наркотиков

- метапредметная компетенция самостоятельной информационно–познавательной деятельности, включая умение ориентироваться в различных источниках информации, критически оценивать и интерпретировать информацию, получаемую из различных источников

- субъектная компетенция проявления российской гражданской идентичности, патриотизма, уважения к своему народу, чувства ответственности перед Родиной, гордости за свой край, свою Родину

- субъектная компетенция формирования теоретического и экологического мышления, понимания влияния социально–экономических процессов на состояние природной и

социальной среды; приобретение опыта эколого–направленной деятельности

- субъектная компетенция духовно-нравственного сознания и поведения на основе усвоения общечеловеческих ценностей

- метапредметная компетенция владения навыками познавательной, учебно–исследовательской и проектной деятельности, навыками разрешения проблем

Ход работы

Студенты изучают новую лексику, читают и переводят текст, выделяя главную идею.

1.Фонетическая, грамматическая зарядка

Студенты читают слова и фразы, объясняют грамматические явления, составляют с новой лексикой собственные предложения.

1. Can you mind and envent a new technology?
2. Can you make a patent on your envention of a new technology?
3. Can you find the same technology in Internet by yourself?

human-factors –человеческие факторы

engineering seek- инженерная разработка

to establish – установить

criteria - критерий

efficient - эффективный

human-centered design - проект , ориентированный на человека

complicated control panel – усложнённая панель контроля

operation – действие, операция

Речевые фразы бытового общения

1. Do you like Education in Russian Federation?
2. Does your friend want to study abroad?
3. Why does your friend want to study abroad?
4. What are the purposes of scientific technical progress abroad and in Russian Federation?

2.Основная часть

Студенты выполняют упражнения.

Упражнение 1. Прочитайте, переведите

Rules on a labor safety

FOR ELECTRICAL ENGINEERS ON REPAIR
AND TO ELECTRIC EQUIPMENT SERVICE
LOAD-LIFTING CARS

Safety requirements before the work beginning

1. Before to start to work, the electrical engineer should familiarize with records in operative magazine, accept from the electrical engineer who has handed over change, confirmed энергетиком engineering specifications, protective means under safety precautions, to make record about change acceptance in operative magazine and to undersign.

2. To be convinced of sufficient illumination of a workplace.

3. To put in order a workplace, to clean all subjects which can prevent safe work.

4. To put on relying overalls, to prepare the serviceable and tested individual protection frames (dielectric gloves, galoshes).

5. On all noticed lacks on a workplace to inform the master or the head of works and to their instructions work not to start.

Упражнение 2. Прочитайте и переведите текст и напишите план. Составьте и разы-

грайте диалог.

Engine and a box of the gearshift

One of the main of the features of the engine is his(its) power. In Russia and near foreign countries she is measured in h.p.s (l.s.), in distant countries kilowatt (кВт). Engine size depends on:

worker of the volume (than more volume - that powerful engine);

amount valve, happening to on one cylinder;

additional factors: location valve, material of the fabrication of the internal details, presence or absence of the turbines and etc.

Working, engine not always reaches the maximum power. The engines, working at gasoline fuel approach here on high turn - 5500-6000 about/mine. Beside said engines nothing outwardly not differing storage batteries (AKB) can have differ capacity and maximum amperage. Naturally that the most best will that models AKB, beside which these factors will above. One more important moment is possible to consider the ability AKB under low temperature to save its charge with minimum loss. At the average AKB has 3-h year lifetime.

The main by go-between engine and wheel is a box of the gearshift (KP). The efforts developed by engine, by means of KP, in necessary amount are senting wheel. Under its absence, travel about, straight united with engine, gathered momentum before 10 km/cm no more than.

Slowly whole travel about revolve on the first issue, herewith they are sent most power, which wholly it is enough that car was touched with place or recover steep ascent. The Last issue - on passenger machine she can be from the third before sixth - possesses the most small power, but capable to disperse the car before its maximum velocity. But if gears of the box in all time revolve together with gross of the engine, gearshift is impossible. For periodic separation and inverse joining the engine and KP it is senting the traction. On car with mechanical gearbox traction is included and switched off with the help of extreme left treadle underfoot driver. Beside automatic KP traction works automatically, but its treadle is absent. Mechanical is identified KP, issues which driver switches manually. The Automatic gearbox it is necessary only to assign the direction of the motion, rest she does itself.

3. Выполнение практической работы

Студенты пишут в тетрадях.

Упражнение 1.Напишите предложения, поставив глагол в необходимую видовременную форму.

I (to walk) slowly down the street when somebody (to call) me.

What's the matter? Why the child (to cry)?

I still (to work) at 5. Don't wait me.

The woman (not to see) that the girl (to look) at her.

It was cold and a strong wind (to blow) from the North.

Don't forget to take an umbrella. It (to rain).

I (to read) a book when a telephone (to ring).

What you (to do) at 7 tomorrow?

Nobody (to listen) to what he (to say).

What you (to look) t so attentively?

Упражнение 2. Напишите предложения, поставив глагол в необходимую видовременную форму.

They often … in the park.

a) are playing b) plays c) play

2. … they … a test now?

a) Do…write b) Are… writing c) Does … write

3. They … not … dinner now.

a) are… having b) do… have c) does… have

4. His father … TV in the evening.

a) watch b) is watching c) watches

5. When …you … up every morning?

a) are …get b) do… get c) are ..getting

6. We never … souvenirs.

a) are buying b) buys c) buy

7. Who … breakfast in your family?

a) makes b) is making c) make

8. They … good friends.

a) don't b) aren't c)isn't

9. It … in winter.

a) is snowing b) snow c) snows

10. … it … now?

a) Does.. rain b) Is … snow c) Is … snowing

Упражнение 3.Прочтите диалог и разыграйте его, добавив ситуации из производственной практики.

Nick: Hullo, Boris!

Boris: Hullo, Nick. How are things?

N.: Perfectly well, thank you. I entered the automobile construction college.

B.: That's nice, what will you become after graduating from the college?

N.: I'll become a technician and deal with manufacturing new cars.

B.: Why did you choose this profession?

N.: I enjoy learning about a car. I enjoy working with metal. And most of all I enjoy being able to construct cars. B.: Do you enjoy the course? N.: Yes, of course.

B.: Tell me about your profession in detail, please?

N.: With great pleasure. As you know an automobile must be safe, have smooth acting clutch, silent gears, excellent brakes and steering system. And in order to achieve these qualities a lot of work must be done.

B.: Thank you very much for your information. I believe you like your profession very much.

N.: Oh, yes, very much, indeed.

4.Дискуссия по проблемам

Discuss the question of the theme and your own questions connecting with your production practice

1. Why is it important to know different spheres of scociety?

2. Do you like to work to help people?

3. Why is it important to know the laws in scociety?

5.Проектная деятельность

Найдите в Интернете информацию по теме «Научная организация труда автомеханика (техника по сервису, электрика, механика)» и составьте свой проект.

6.Контрольные вопросы

1.Как строятся сложносочинённые предложения?

2.Как строятся сложноподчинённые предложения?

Практическое занятие 21

Тема. Профессии, карьера. Лексический материал по теме. Распознавание и употребление в речи изученных ранее коммуникативных и структурных типов предложения

Цели:

развивающие:

- развивать навыки использования разнотипных вопросов на письме и в речи

обучающие:

- обучить навыкам делового общения

воспитательные:

- развивать качество социализированности личности студента.

Задачи:

1.Обучить навыкам чтения, понимания текста на английском языке.

2.Развивать навыки перевода.

3.Формировать умение употреблять в устной речи речевые штампы делового английского языка, используемые в профессиональной деятельности.

знать:

- терминологию, используемую в специальной литературе;

- основную лексику, отражающую специальность;

-неличные формы глагола;

- образование и употребление глаголов в Past, Future Simple/Indefinite.

уметь:

- бегло читать и переводить тексты по будущей профессии;

- употреблять в устной речи термины.

Компетенции:

- лингвистическая компетенция

- предметная компетенция

- коммуникативная компетенция

- субъектная компетенция осознанного принятия ценностей семейной жизни

- социальная компетенция

- субъектная компетенция духовно-нравственного сознания и поведения на основе усвоения общечеловеческих ценностей

- субъектная компетенция принятия и реализации ценностей здорового и безопасного образа жизни, потребности в физическом самосовершенствовании, занятиях спортивно оздоровительной деятельностью, неприятие вредных привычек: курения, употребления алкоголя, наркотиков

- метапредметная компетенция самостоятельной информационно–познавательной деятельности, включая умение ориентироваться в различных источниках информации, критически оценивать и интерпретировать информацию, получаемую из различных источников

- субъектная компетенция проявления российской гражданской идентичности, патриотизма, уважения к своему народу, чувства ответственности перед Родиной, гордости за свой край, свою Родину

- субъектная компетенция формирования теоретического и экологического мышления, понимания влияния социально–экономических процессов на состояние природной и

социальной среды; приобретение опыта эколого–направленной деятельности

- субъектная компетенция духовно-нравственного сознания и поведения на основе усвоения общечеловеческих ценностей

- коммуникативная компетенция в деловой и выбранной профессиональной сфере

Ход работы.

Студенты читают, переводят в тетрадях текст и учат термины.

1.Фонетическая, грамматическая зарядка

Студенты читают слова, составляют с новой лексикой собственные предложеня

1. Why is it necessary to have social lifting in your future profession?
2. Why is it important to have well-paid job?
3. Why is it necessary to increase professional qualification constantly during all labour life?

a workshop - мастерская

weighing -взвешивание

boiling -кипячение

measuring -взвешивание

calculating - просчёт

Речевые фразы бытового общения

1. Who helped you to choose the profession?
2. Did you see the work of the technician?
3. Why do your want to study in Krasnodar technical college?

2.Основная часть

Студенты выполняют упражнения.

Упражнение 1. Прочтите, переведите. Выпишите глаголы и укажите их время и залог.

The machines with steam engine

Continuing deal their own predecessor, Russian inventors have delivered before itself problem of the joining the wheel pushcart with mechanical engine that is to say making the self-propelled crew for railless road. So, on base of the developments of the steam engines I.I.POLZUNOV, P.K.FROLOV, E.A. and M.E.CHEREPANOV in 1830 Russian military master K.YANKEVICH with two comrades-mechanical engineers made the wheel of self-propelled crew with steam engine.

“Bystrokat”, as it was named this invention, was to develop the velocity before 30 верст at hour, have an ability of the quick braking, speedups and decelerations of the move. The Principle particularity quick car was shown steam caldron, consisted of 120 tubes and used as fuel charcoal. It was expected that this machine can be used with the wheels during a year, so and in winter they were removed. Places were provided also in design of the car for passengers and a driver, located in covered vehicles, heated by means of system of heat tubes.

The constructive particularity of a quick car by Yankevich was concluded in original registration of relationship between body of the vehicle and its back axis. The inventor went away from generally accepted way of the location to axis under body: he missed the axis directly through body that swiped away the center of gravity vehicles and greatly raised its stability against turnover.

The studies in the field of developments of the steam engine were conducted and at later period, are directed they were mainly on using steam caldrons in transport, intended for transportation cargo. In monographs, published in Paromobili. SAINT PETERSBURG in 1898 “About using the cars in transportation a passenger and gravity”, is spoken about that the first experiences of the use for transportation cargo existed in Russia as far back as in 1872, when in

Sagittarius under Petersburg was built “land steamship”, got from Scotland. On 16 (28) of the July 1872 state organ was issued the first license of Petersburg mechanical engineer Orlovsky and Kempt on transportation of gravity by means of paromobili, as evidenced by the document, keeping in Central state history archivevment.

However, work Russian technician on creation wheel car with mechanical engine have shown that bulky and heavy steam installation do not allow getting compact and simple machine. As before stood the problem of the creation light and powerful engine, which at the end XIX age became necessary not only for wheel transport, but also arisen plane building.

3. Выполнение практической работы

Студенты пишут в тетрадях.

Настоящее длительное время

Упражнение 1.Напишите вопросы, используя глаголы в страдательном залоге.

Examples: ‘Somebody hit me.’ ‘Was I hit by somebody?’

‘Something happened.’ ‘What …?’

‘Someone lives in that house.’ ‘Who …?’

‘Somebody gave me this key.’ ‘Who …?’

‘Henry gave me something.’ ‘What …?’

‘Tom meets someone every day.’ ‘Who …?’

‘I fell over something.’ ‘What ……?’

‘Something fell on the floor.’ ‘What …?’

‘This word means something.’ ‘What …?’

Упражнение 2.Прочтите текст и ответьте на вопросы, данные после текста. Составьте перечень основных характеристик автомобиля.

The “VAS” Model

This model designed as “goes anywhere” vehicle is built by the Ulyanovsk Plant. It gives high performance under all conditions. All the four wheels of this model are driving ones. Roadless is easily overcome at medium speeds. Stable suspension gives great riding comfort even under off-road conditions.

To protect passengers and the driver from sun rays, winds and rains the VAS is equipped with a weather proof hood. In cold weather an effective heater system may be switched on.

This model possesses excellent road stability and is easy in control. Well-balanced, synchromesh gearbox, effective brakes provide additional conveniences for the driver. Maintenance of the car is extremely simple, as all points, which are frequently lubricated and adjusted are easily accessible. The body is an all-metal, two-door, and eight - sitter construction. The clutch is of a single dry plate type.

The transmission has three forward and one reverse speeds. The lower gear can be put in only when the front axle is engaged.

1. At what plant is the model built?
2. Does it give high performance under all conditions?
3. At what speeds is roadless overcome?
4. What is done to protect passengers from wind and rain?
5. What may be switched on in cold weather?
6. Why is maintenance of the car extremely simple?
7. How many speeds have the transmission?

4.Дискуссия по проблемам

Discuss the question of the theme and your own questions connecting with your production practice

1. Why is it important to be a mobile specialist?

2. Do you like chemistry and physics?

3. Is it necessary to plan time at work?

5.Проектная деятельность

Найдите в Интернете информацию по теме «Инновации в производстве» и составьте свой проект.

6.Контрольные вопросы

1. Как строятся формы в страдательном залоге?

2.Какие термины употребляются в профессиональной речи?

Практическое занятие 22

Тема. Профессии, карьера. Систематизация знаний о сложносочиненных и сложноподчиненных предложениях, в том числе условных предложениях (Conditional I, II, III)

Цели:

развивающие:

- развивать навыки чтения и перевода

обучающие:

- обучить навыкам употребления условных предложений

воспитательные:

- развивать социализационные свойства, например, «ответственность за справедливое распределение прибыли по результатам труда»

Задачи:

1.Обучить навыкам чтения, понимания текста на английском языке.

2.Развивать навыки перевода условных предложений .

3.Формировать умение воспринимать на слух необходимую информацию.

знать:

- терминологию, используемую в специальной литературе; основную лексику, отражающую специальность;

- образование и употребление глаголов в Present, Past, Future Simple/Indefinite;

- условные придаточные предложения;

уметь:

- бегло читать и переводить тексты, тематически связанные с его профессией;

- употреблять в устной речи речевые штампы делового английского языка, используемые в профессиональной деятельности;

- употреблять условные придаточные предложения в речи и на письме.

Компетенции:

- лингвистическая компетенция

- предметная компетенция

- коммуникативная компетенция

- субъектная компетенция осознанного принятия ценностей семейной жизни

- социальная компетенция

- субъектная компетенция духовно-нравственного сознания и поведения на основе усвоения общечеловеческих ценностей

- субъектная компетенция принятия и реализации ценностей здорового и безопасного

образа жизни, потребности в физическом самосовершенствовании, занятиях спортивно оздоровительной деятельностью, неприятие вредных привычек: курения, употребления алкоголя, наркотиков

- метапредметная компетенция самостоятельной информационно–познавательной деятельности, включая умение ориентироваться в различных источниках информации, критически оценивать и интерпретировать информацию, получаемую из различных источников

- субъектная компетенция проявления российской гражданской идентичности, патриотизма, уважения к своему народу, чувства ответственности перед Родиной, гордости за свой край, свою Родину

- субъектная компетенция формирования теоретического и экологического мышления, понимания влияния социально–экономических процессов на состояние природной и социальной среды; приобретение опыта эколого–направленной деятельности

- субъектная компетенция духовно-нравственного сознания и поведения на основе усвоения общечеловеческих ценностей

- коммуникативная компетенция в деловой и выбранной профессиональной сфере

Ход работы

Студенты изучают новую лексику, читают и переводят текст, выделяя главную идею.

1.Фонетическая, грамматическая зарядка

Студенты читают слова и фразы, объясняют грамматические явления, составляют с новой лексикой собственные предложения, отвечают на вопросы.

1. What qualities should a technician have?
2. What professional habits and skills should a technician have?
3. What professional industry norms of culture, behavior, and etiquette should a technician have?

to recognize -узнавать

families of elements- семья элементов

They have similar properties - они имеют сходные свойства

to predict the properties of the elements – представлять свойства элементов

discovery of missing elements – открытие пропущенного элемента

Речевые фразы бытового общения

1. What must you do to become a good specialist?
2. What is your mother’s opinion about your future profession?
3. How long do you plan to study for your future profession?
4. What is your favorite professional magazine?
5. How do you want to improve knowledge in future profession?

2.Основная часть

Студенты выполняют упражнение.

Упражнение 1. Прочитайте, переведите текст, выделите главную мысль,выпишите условные предложения из текста и определите их видовременную форму.

Carburetor

The Carburetor is a device, which use benzene, coming from laws mechanical engineers.

Presently carburetors are possible to meet on domestic car, old foreign cars and rare (not Russian) cars.

Injectors are adjusted by electronics. Carburetor gives the fuel mixture in united for all cylinder pipes: collectors.

Injectors referred to as in the same way portioned by start-up, produces fuel presenting in

each cylinder apart, herewith tracing electronically work of each cylinder.

In this connection he works more stable and gives more to powers.

The system of the ignition is present in gasoline engine only. The spark of this system sets fire to the fuel mixture in cylinder for even working the engine.

The compressed vapor of fuel mixture inwardly engine occurs at moment of the forming the spark on the end of the candle when presenting the current to it. This occurs as follows: current of the low voltage (12 volts) from battery and generator enters on spool of the ignition, converting it in current of high power, which is sent in trembler (the distributor of the ignition), responsible for even alternating presenting the current on spark plug, putting in cylinders of the engine.

If system faulty, possible troubles when start and functioning (working) the engine: he can be not wound, unevenly work (the machine in this time will lunge), or suddenly don't drive. In such condition can not work certain amount a cylinder that brings about fall turn and powers. And this not all troubles, which can come of faulty system of the ignition in engine.

3. Выполнение практической работы

Студенты пишут в тетрадях.

Упражнение 1. Допишите условные предложения

1. He uses the same skills and tools.
2. The distribution problem is solved in a similar manner.
3. The heads of families will receive shares according to ancient custom.

Упражнение 2.Напишите условные предложения.

1. It's a lovely park with a lot of beautiful trees.
2. There was a woman in the car with two men.
3. Sheep eat grass.
4. David is married and has three children.
5. Most of my friends are students.
6. He put on his pajama and went to bed.
7. We went fishing but we didn't catch many fish.
8. Do you know many persons in this town?
9. I like your trousers. Where did you get it?
10. The town centre is usually full of tourists.
11. I don't like mice. I'm afraid of them.
12. This scissors isn't very sharp.

4.Дискуссия по проблемам

Discuss the question of the theme and your own questions connecting with your production practice

1. Why is it important to be a responsible specialist?
2. Do you like special subject?
3. Is it hard to work in team in industry?

5.Проектная деятельность

Найдите в Интернете информацию по теме «Использование машин в быту и на производстве» и составьте свой проект.

6.Контрольные вопросы

1.Приведите примеры понятий и терминов по специальности.

2.Приведите ключевые фразы по специальности.

3. Правила Образование условных предложений 1,11,111 типа.

Практическое занятие 23

Тема. Государственное устройство, правовые институты. Лексический материал по теме. Дифференциальные признаки глаголов в Past Perfect, Past Continuous, Future in the Past;Признаки инфинитива и инфинитивных оборотов и способы передачи их значений на родном языке. Признаки и значения слов и словосочетаний с формами на -ing без обязательного различения их функций

Цели:

развивающие:

- развивать навыки использования Будущего времени в прошедшем в устной и письменной речи

обучающие:

- обучить навыкам правильного перевода будущего времени в прошедшем

воспитательные:

- развивать умение применять термины и понятия в устной речи.

Задачи:

1.Обучить навыкам правильного перевода будущего времени в прошедшем.

2.Развивать навыки использования основной лексики, отражающую специальность, на письме.

3.Формировать умение определять грамматические единицы в тексте.

знать:

- образование будущего времени в прошедшем и случаи его употребления;
- основную лексику, отражающую специальность;
- образование и употребление глаголов в Present, Past, Future Simple/Indefinite.

уметь:

- бегло читать и переводить тексты;
- правильно переводить будущее время в прошедшем.

Компетенции:

- лингвистическая компетенция
- предметная компетенция
- коммуникативная компетенция
- субъектная компетенция осознанного принятия ценностей семейной жизни
- социальная компетенция
- субъектная компетенция духовно-нравственного сознания и поведения на основе усвоения общечеловеческих ценностей
- субъектная компетенция принятия и реализации ценностей здорового и безопасного образа жизни, потребности в физическом самосовершенствовании, занятиях спортивно оздоровительной деятельностью, неприятие вредных привычек: курения, употребления алкоголя, наркотиков
- метапредметная компетенция самостоятельной информационно–познавательной деятельности, включая умение ориентироваться в различных источниках информации, критически оценивать и интерпретировать информацию, получаемую из различных источников
- субъектная компетенция проявления российской гражданской идентичности, патриотизма, уважения к своему народу, чувства ответственности перед Родиной, гордости за свой край, свою Родину

- субъектная компетенция формирования теоретического и экологического мышления, понимания влияния социально–экономических процессов на состояние природной и социальной среды; приобретение опыта эколого–направленной деятельности

- субъектная компетенция духовно-нравственного сознания и поведения на основе усвоения общечеловеческих ценностей

- коммуникативная компетенция в деловой и выбранной профессиональной сфере

- субъектная компетенция осознанного выбора будущей профессии и возможностей реализации собственных жизненных планов; ответственного отношения к профессиональной деятельности как возможности участия в решении личных, общественных, государственных, общенациональных проблем

Ход работы

Студенты изучают новую лексику, читают и переводят текст, выделяя главную идею.

1.Фонетическая, грамматическая зарядка

Студенты читают слова и фразы, объясняют грамматические явления, составляют с новой лексикой собственные предложения, отвечают на вопросы.

1. Where can you make a patent for your invention?
2. Can you make a patent for your invention by yourself?
3. Who can help you to make a patent for your invention?
4. Can you make a patent for your invention abroad?

Речевые фразы бытового общения

1. Do you like Russia?
2. Does your friend like Russia?
3. Why do your friend and you like Russia?

2.Основная часть

Студенты выполняют упражнение.

Упражнение 1. Прочитайте и переведите текст и напишите план.

The caterpillar transport

The development of the car sciences

Necessary to notice that searching for of the ways of the making the run able machines in XIX age concerned with variety of Russian technician, under development different directions in this area. So, for instance, in spite of already rather developed rail-freight traffic in Russia, in the second half XIX v. attention of the many inventors attracted steam самоходы, which could move without rail - a train with steam engine for usual roads.

Hereto, the period pertain the offers of the engineer Maevskogo about use “way of the movement train and vehicles by help of the locomotive, on common road”. His invention presented itself truck convoy on caterpillar move. Follows to mention of that that first caterpillar engine (without mechanical drive) was offered in 1837 captain D.ZAGRYAZHSKI. His caterpillar engine was built on two wheels, основном and additional - hexagonal, located before the main. Travel about were dribbled by iron chain, length звена which is a length sides hexagon; the pull chain was provided special распором. The Inventor indicated that chain can change the railway, providing travel about always smooth and even surface.

Thereby, in medium XIX age was изобретен, but on border of the ages became all is more often used new движитель - a caterpillar. In 1879 Russian inventor Fedor Abramovich Pancake has got the patent for created by him “caterpillar move” - a caterpillar tractor or “locomotive for ground roads”, what named his inventor itself.

They Were Constructed also самоходы for moving on льду (the father and A.i P.VRADIY), varied tractors (Vilibah, Yakovlev, CHerepanov) etc.

As before much attention were spared searching for of the optimum design of the engine, capable to provide functioning the self-propelled wheel crew, possessing heavy stocks of the move, it is enough high velocity and necessary комфортабельностью. So, as far back as first half XIX age Russian inventor were offered original models of the different heat engines. Later appeared the gas engines, and, finally, at the end XIX age - a designs oil, kerosene and gasoline engines, which and have served the central to making light transport motor.

The Inventors understood that for fairly well designed schemes to designs carriage needs speed, powerful and light engine of the transport type. Such source to powers could be only engine of internal combustion.

In development qualitative worker mixture for engines of internal combustion to Russian inventors used the achievements domestic chemist - a Mendeleev, Kokoreva, Zelinskogo. In particular, idea of the use as fluid fuel to oils by its realization in многом is obliged known Russian engineer V.G.SHUHOVU, which in 1891 has got the patent for created by him technology of the conversion to oils by method of the cracking.

At the end XIX age big contribution was made Russian chemist and in development of the methods of the reception of the car rubber. So, Russian scientist S.V.LEBEDEV has developed the way industrial is made synthetic rubber, but B.V.BYZOV - a way of the reception of the synthetic rubber from oil.

The Russian engineer Shpakovskiy as far back as 1836 has for the first time brought forth and has realized the idea пульверизационной preparation fluid fuel for incineration. Later on improvement carburetor toiled E.LIPARG, which had an own production in Moscow, варшавский engineer G.POTVORSKIY and others

One of the first constructor of the Russian kerosene engine was also lieutenant of the navy E.A.YAKOVLEV, which in 1884 to manage to found in Petersburg first in Russia domestic production engines to own design, mainly small power. In 1891 plant by YAkovlev changed on serial issue of the engines already.

Meantime, on measure of the growth to velocities of the car, complications route trip, increased and dangers, connected with overloading the sought-after part, потерей of management on slippery road or hair pin turns. The Interaction of the speed wheel machines with expensive required the preliminary calculation, without which wholly dispensed the former types of the transport.

What the practice shown, one original design thought for making the car was obviously it is not enough. An efforts many scientist were for decision of the most varied applied car problems necessary.

Today little recall about that that founder of Russian aerodynamics N.E.ZHUKOVSKIY conducted the studies in the field of aviations not only, but also in the other sphere of the technology. In particular, many his articles and development on car themes, for instance, such, as “Power to inertias of the car under its motion under management “, become irreplaceable allowance for constructor-practical person.

Russian inventors in the field of making the car technology were not limited only by improvement unit car. They show the interest and to different sort checking-test device, allowing checks working the maligning machine.

Interesting that first constructor of the car counter was else L.L.SHAMSHURENKOV, which has offered to self-running car to sidecar to do the watch for measurement of the passed way (speeder). At the end XIX v. work on creation stationary checking-test device for transport

(in particular - for locomotive) the chief of the south-west railways A.P.BORODIN. Later many his ideas of the laboratory study wheel самоходов were used and in car industry.

3. Выполнение практической работы

Студенты пишут в тетрадях.

Упражнение 1Переделайте предложения с инфинитивным оборотом.

I want to reserve a round ticket in advance.

My train leaves for London at 7.00.

Упражнение 2. Откройте скобки. Напишите инфинитивные обороты и укажите их.

1. I've never heard my uncle (to sing)
2. John felt somebody (to strike) him on the shoulder.
3. They saw the car (to go) round the corner.
4. No one has ever seen Victor (to cry).
5. The father wants Ted (to work) in the garage.

Упражнение 3. Преобразуйте предложения в косвенную речь.

- Are you English?
- Yes, I am. I come from London.
- Is it your first visit to Moscow?
- No, I've been here before. I visited Moscow and Kiev three years ago. I have come to Moscow on business.
- How long are you going to stay here?
- I shall be here a week.

Упражнение 4.Поставьте глагол, данный в скобках, в нужную форму.

She (be) very tired because she (not / sleep) for two days.

When I (get) to the shop, it (close).

You (finish) all the questions when the exam (end).

We (arrive) late so the bus (already / go).

4.Дискуссия по проблемам

Discuss the question of the theme and your own questions connecting with your production practice

1. Why is it important to be a good specialist?
2. Do you like production practice? Why?
3. What is important in the process of producing items?

5.Проектная деятельность

Найдите в Интернете информацию по теме «Нано - технологии на производстве» и составьте свой проект.

6.Контрольные вопросы

1.Как образуется будущее время в прошедшем?

2.Когда употребляется будущее время в прошедшем?

Практическое занятие 24

Тема. Цифры, числа, математические действия, основные математические понятия и физические явления. Лексический материал по теме. Построение всех типов вопросов. Неличные формы глагола. Признаки и значения слов и словосочетаний с формами на -ing без обязательного различения их функций. Предложения со сложным дополнением типа I want you to come here

Цели:

развивающие:

- развивать навыки использования герундий и герундиального оборота на письме и в речи

обучающие:

- обучить навыкам правильного перевода герундиального оборота

воспитательные:

- развивать уровень рефлексии, формирующей позитивные смысложизненные ориентации.

Задачи:

1.Обучить навыкам правильного перевода герундиального оборота.

2.Развивать навыки использования основной лексики, отражающую специальность, на письме.

3.Формировать умение определять грамматические единицы в тексте.

знать:

- образование герундиального оборота и случаи его употребления;
- основную лексику, отражающую специальность;
- образование и употребление глаголов в Present, Past, Future Simple/Indefinite.

уметь:

- бегло читать и переводить тексты;
- правильно переводить герундиальный оборот.

Компетенции:

- лингвистическая компетенция
- предметная компетенция
- коммуникативная компетенция
- субъектная компетенция осознанного принятия ценностей семейной жизни
- социальная компетенция
- субъектная компетенция духовно-нравственного сознания и поведения на основе усвоения общечеловеческих ценностей
- субъектная компетенция принятия и реализации ценностей здорового и безопасного образа жизни, потребности в физическом самосовершенствовании, занятиях спортивно оздоровительной деятельностью, неприятие вредных привычек: курения, употребления алкоголя, наркотиков
- метапредметная компетенция самостоятельной информационно–познавательной деятельности, включая умение ориентироваться в различных источниках информации, критически оценивать и интерпретировать информацию, получаемую из различных источников
- субъектная компетенция проявления российской гражданской идентичности, патриотизма, уважения к своему народу, чувства ответственности перед Родиной, гордости за свой край, свою Родину
- субъектная компетенция формирования теоретического и экологического мышления, понимания влияния социально–экономических процессов на состояние природной и социальной среды; приобретение опыта эколого–направленной деятельности
- субъектная компетенция духовно-нравственного сознания и поведения на основе усвоения общечеловеческих ценностей
- коммуникативная компетенция в деловой и выбранной профессиональной сфере
- субъектная компетенция осознанного выбора будущей профессии и возможностей

реализации собственных жизненных планов; ответственного отношения к профессиональной деятельности как возможности участия в решении личных, общественных, государственных, общенациональных проблем

Ход работы

Студенты изучают новую лексику, читают и переводят текст, выделяя главную идею.

1.Фонетическая, грамматическая зарядка

Студенты читают слова и фразы, объясняют грамматические явления, составляют с новой лексикой собственные предложения, отвечают на вопросы.

1. What is equal of resistance? (R= V : I)
2. What is equal of current? (I = V : R)
3. What is equal of voltage? (V = I * R)

small solid particles

a liquid

Речевые фразы бытового общения

1. Do you like to count?
2. Does your friend like to count?
3. Why do your friend and you like to count?

4.R = 80 ohms

V = 55V

I = ?

2.Основная часть

Студенты выполняют упражнение.

Упражнение 1. Переведите письменно текст

The ancestor of a trolley bus. Elektromobili

The Quest suiting engine for cars was not limited by work on steam machine and engine of internal combustion. Parallel were winnowed studies in the field of electrical engineers and its possible using in auto industry. However, real conditions for making the self-propelled machines on electric move appeared at the end XIX age only.

In Russia of the work on electric crew conducted the engineer Ippolit Vladimirovich Romanov, the known their own work in the field of hanging electric roads.

The First Russian Elektromobili was created by Romanov in the manner of sidecars and omnibus. For instance, two sides car by Romanov sample 1899 were intended for “driving handicraft industry”, more simply - a taxi. The driver sat on coachman’s seat above storage box behind crew and looked over roof onward. In his dictation was found usual steering wheel, with drive on back directing travel about. Aside from helmsmen of control driver had under hand special controller, by means of which he could change the velocity of the motion in nine gradations - from 1,6 km at hour before maximum in 37,4 km at hour.

Elektromobili by Romanov had on two electric motors: each of them with the help of chain transmission provided in motion travel about, leading from which were front. The Crew had also two systems of the braking - mechanical.

On project by I.V.ROMANOV first domestic electromobilies were built by join-stock companies of Peter Aleksandrovich Milling cutter - one of the creators of the first Russian car with engine of internal combustion (the speech about this will go below). Besides, later Novel itself has organized the workshop on fabrication электромобилей, which acted and found the

marketing for its product for several years.

After successful official test in 1901 town council has allowed Romanovu to open in Petersburg motion his electromobile on ten lines. The constructor expected during three years to release 400 2-seats and 300 4-seats of the machines, however on financial reason he not smog will meet the condition.

The storage electromobile possessed greater value: stillness of the work, simplicity device and others. However, they had a big weight, required the frequent electric power and turned out to be more sensitive to concussions. So broad using of it was hard in labor.

In 1902 V.I.SHUBERSKIY has offered to organize the message on the Black Sea coast in the Caucasus. In the same year a plant was built and the first trolley bus appeared. However, and this attempt did not be crowned the success.

As a whole, the sundown of the epoch electromobile began in 20-e years of our century in consequence of unsuccessful searching for cheap and powerful battery - on the one hand, and rash improvement of the machines with gasoline engine - with another.

Упражнение 2. Переведите письменно текст. Выпишите сложносочинённые предложения и нарисуйте их структуру.

Rules of fire-prevention safety

At carrying out of fire-dangerous works

Requirements to electric equipment

The electric equipment of painting manufactures should correspond to classes of firing the premises defined on PUE.

The electric equipment should be established and maintained according to PEEP and PTB at operation of electro installations of consumers.

All electro installations should have devices of protection against fire-dangerous factors of display of an electric current which can lead to fires and fire.

The device of air-lines of an electricity transmission and external wires is not supposed.

At operation of electric networks and electric devices it is forbidden:

- To use electro conducting with the damaged isolation or automatic machines with the overestimated face values, the self-made or not calibrated safety locks;
- To use switches, plug receptacles for suspension of various subjects, and also to close sites of open electro conducting by combustible materials;
- To store combustible materials over and under electro boards, alarm system devices, not to block up passes to them;
- To leave without supervision the electro devices included in a network, except for devices intended for round-the-clock work.

Portable lamps should be equipped by protective glass caps and grids.

Malfunctions in electric systems and electro equipment which can cause искрение, short circuit, super admissible heating of combustible isolation of cables and wires, should eliminate immediately electricians on duty.

All electric equipment on the termination of the working day should be disconnected.

The devices intended for switching-off of an electrical supply, should settle down out of premises on a wall from nonflammable materials or on a separate support, consist in a case or a niche with the adaptation for опломбирования and are closed on the lock.

The persons responsible for a technical condition of electro installations are obliged to supervise and watch regularly correctness of a choice and application of all electric equipment

depending on a class firing and an explosive zone of premises and environment conditions.

3. Выполнение практической работы

Студенты пишут в тетрадях.

Упражнение 1.Переделайте предложения, написав их условными и используйте правило согласования времён.

At last I (to do) all my homework: now I shall go out. 2. The building of the house (to begin) early in April. 3. The rain (to stop) but a cold wind is still blowing. 4. We already (to solve) the problem. 5. He (to come) a moment ago. 6. I never (to speak) to him. 7. He just (to finish) his work. 8. You (to make) any spelling mistakes in your dictation? 9. It (to be) very cold yesterday. 10. When you (to meet) him? 11. I (not to see) him since 1997.

Упражнение 2. Напишите упражнения и подчеркните герундий.

1. After leaving school, I went to university.
2. The firemen rescued the lady by breaking down the door.
3. Is anyone here good at sewing?
4. She was accused of killing her husband.
5. I enjoy staying in hotels.
6. I avoid working at the weekend.

Упражнение 3. Напишите предложения и подчеркните члены предложения, укажите, какими членами предложения может быть герундий.

1. Swimming is my favorite sport.
2. Smoking is bad for your health.
3. I find working in the garden very relaxing.
4. It's no use talking to him. He doesn't know anything.
5. This is an excellent book. It's worth buying.
6. There's no point in waiting all day.
7. It's no good pretending that you understand.

Упражнение 4. Напишите предложение и подчеркните герундиальный оборот.

I'm looking forward to visiting you in July.

4.Дискуссия по проблемам

Discuss the question of the theme and your own questions connecting with your production practice

1. Why is it important to consult about your problems at work with a manager?
2. Do you like problems at the work? Why?
3. Do you like to make conveniences at your working place?

5.Проектная деятельность

Найдите в Интернете информацию по теме «Эффективность деятельности автомеханика, техника по сервису. Качество выполняемых работ и услуг» и составьте свой проект.

6.Контрольные вопросы

1.Какие правила согласования времён глаголов известны?

Практическое занятие 25

Тема. Документы (письма, контракты). Лексический материал по теме. Признаки инфинитива и инфинитивных оборотов и способы передачи их значений на родном языке. Сложные предложения (сложносочинённые и сложноподчинённые). Сложноподчиненные предложения с союзами for, as, till, until, (as) though;

Цели:

развивающие:

- развивать навыки использования инфинитивных оборотов в устной и письменной речи

обучающие:

- обучить навыкам правильного перевода сложноподчинённых предложений

воспитательные:

- развивать социализированность личности студента.

Задачи:

1.Обучить навыкам правильного перевода инфинитивных оборотов.

2.Развивать навыки использования основной лексики, отражающую специальность, на письме.

3.Формировать умение определять грамматические единицы в тексте.

знать:

- образование инфинитивные обороты и случаи их употребления;
- основную лексику, отражающую специальность;
- образование сложных предложений

уметь:

- бегло читать и переводить тексты;
- правильно переводить инфинитивные обороты.

Компетенции:

- лингвистическая компетенция
- предметная компетенция
- коммуникативная компетенция
- субъектная компетенция осознанного принятия ценностей семейной жизни
- социальная компетенция
- субъектная компетенция духовно-нравственного сознания и поведения на основе усвоения общечеловеческих ценностей
- субъектная компетенция принятия и реализации ценностей здорового и безопасного образа жизни, потребности в физическом самосовершенствовании, занятиях спортивно оздоровительной деятельностью, неприятие вредных привычек: курения, употребления алкоголя, наркотиков
- метапредметная компетенция самостоятельной информационно–познавательной деятельности, включая умение ориентироваться в различных источниках информации, критически оценивать и интерпретировать информацию, получаемую из различных источников
- субъектная компетенция проявления российской гражданской идентичности, патриотизма, уважения к своему народу, чувства ответственности перед Родиной, гордости за свой край, свою Родину
- субъектная компетенция формирования теоретического и экологического мышления, понимания влияния социально–экономических процессов на состояние природной и социальной среды; приобретение опыта эколого–направленной деятельности
- субъектная компетенция духовно-нравственного сознания и поведения на основе усвоения общечеловеческих ценностей
- коммуникативная компетенция в деловой и выбранной профессиональной сфере
- субъектная компетенция осознанного выбора будущей профессии и возможностей реализации собственных жизненных планов; ответственного отношения к профессиональной деятельности как возможности участия в решении личных, общественных, государ-

ственных, общенациональных проблем

Ход работы

Студенты изучают новую лексику, читают и переводят текст, выделяя главную идею.

1.Фонетическая, грамматическая зарядка

1. What is the scheme?
2. What is the drawing?
3. What is the technical documentation?

Electrical circuit-электрическая цепь

electrical symbols – электрические символы

circuit diagram – чертёж цепи

cable - кабель

battery - батарея

controller - выключатель

solar panel - солнечная панель

electrical expert – электрик

Речевые фразы бытового общения

1. What do you do to invent smthing?
2. What does your father do to invent smth?
3. Can you make patents for your inventions?

2.Основная часть

Студенты выполняют упражнение.

Упражнение 1.Прочитайте и переведите текст и напишите термины.

The First domestic cars with engine of internal combustion

The invention of the gasoline engine of internal combustion is fair considered one of the most important events in development of the technology, including car. He has greatly relieved making the mechanical self-propelled crew and has opened the way of the improvement of the rail less transport.

On information of some researchers, the first Russian car with engine of internal combustion, working at fluid fuel, was built in 1882 group Russian engineer with Putilov at the head and Hlobov in small town on Volga. However, sufficient documenting this until it is received.

It Traditionally is considered that first domestic двухместный car with engine of internal combustion was created in SAINT PETERSBURG at May 1896 E.A.YAKOVLEV, speech about which already went above, and owner of the coach workshops P.A.FREZE. 27 May 1896 advertising announcement “First Russian plant kerosene appeared in Petersburg newspaper “New time” and gas engines by E.A.YAKOVLEV”, in which communicated that at the beginning initially month in vicinity Petersburg was a practiced first Russian car.

At July car “wholly Russian production” with engine size in 2 l.s. was presented as exhibit on All-Russian industrial-artistic exhibition in Lower Novgorode, where he made the demonstration trips. The car was even fixed price - 1500 rubles. (For comparison possible to say that horse on that times cost 50 hacks.) The price of the machine by Yakovlev and Milling cutter was more cheaply, than those cars, which sold in Russia Company by Benz, but nobody from domestic manufacturer it has not interested.

After E.A.YAKOVLEV’s death his plant came in hands of other owners, but his deal on making the Russian cars have having continued by P.A.FREZE. His enterprise with 1890 has adjusted the assembly single copy cars, using mechanisms and transmission of French company

“De Dion Button”. In 1902 first domestic car was built on this enterprise with front location of the engine, crankshaft by transfer, with motor in 8 l.s. and pneumatic bus.

In 1899 Riga’s merchant Leytner tried to collect the cars in Riga. They were released whole 7 cars, but because of competition of the foreign companies assembly stopped.

Thereby, possible say that already by the end of XIX v. were basically defined prospects of the development of the domestic motor transport.

Упражнение 2. Прочитайте, переведите текст. Выделите главную идею.

(it-

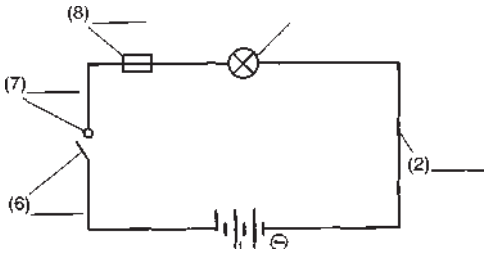

Do you know these electrical symbols?

Label the circuit diagram

battery cables controller lamps solar panel

Ask Mario, our electrical expert.

Mario answers all your questions

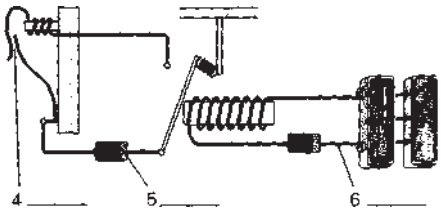

Hi, Mario.

My name’s Bob. How does the burglar alarm on my window work?

Mario’s answer:

Well, Bob, on your window there’s a small magnet. Next to it, on the window frame, there’s a metal switch and two terminals. These annals are attached to two wires and the wires are connected to a battery and a buzzer. They make a simple circuit. When the window is closed, the switch is next to the magnet. The magnet pulls the switch towards it. This closes the circuit and electricity flows through it. The buzzer does not sound.

When the burglar opens the window, he breaks the circuit. The magnet moves away from the switch and this is the spring to pull the switch back. This opens the circuit. The open circuit prevents the current from crack. When this happens, the buzzer makes a sound.

Ответьте на вопросы.

- Does the buzzer sound when there is no circuit?
- What is the answer to Bob’s second question?

3. Выполнение практической работы

Студенты пишут в тетрадях.

Упражнение 1. Напишите условные предложения.

1 (for a long time / have lived / in the same house)

They

2 (to the supermarket / every Friday / go)

I

3 (home / did you come / so late)

Why - ?

4 (her children / takes / every day / to school)

Sarah

5. (at the top of the page / your name / write)

Please

6. (her name / after a few minutes / remembered)

I

7. (around the town / all morning / walked)

We

8. (some interesting books / found / in the library)

We

Упражнение 2. Переведите предложения на русский язык, обращая внимание на термины. Напишите 3 предложения с причастными оборотами.

1. After graduating from the college I shall become a technician.

2. I shall deal with manufacturing cars.

3. The production of the automobile comprises five phases, such as: designing, working out the technology of manufacturing processes, laboratory tests, road tests, mass production.

4. The automobile of today must have high efficiency, long service life, driving safety, ease of maintenance and be stable on the road.

5. The automobile must meet up-to-date demands, that is, it must have rapid acceleration, smooth-acting clutch, silent gearbox, dependable braking and steering systems, dependable ignition system.

6. Before the car is put into mass-production it must be subjected to laboratory and road tests.

7. Technicians should know the technology of manufacturing processes.

Упражнение 3. Вставьте необходимые слова.

1. He is one of the best I've ever met.

a. sportsman c. sportsman's

b. sportsmen d. sportsman's

2.The house was very old and there were there.

a. many mousses and rats c. many mice and rats

b. a lot of mouse's and rats d. much mice and many rats

3.My parents gave me .

a. some good advice c. some pieces of good advices

b. some good advices d. pieces of advices

4.You have very _____ furniture in this room.

a. many c. much

b. few d. a lot of

5._____ in the woods. They were killed off long ago.

a. There aren't any wolves c. There aren't single wolf

b. There are no wolfs d. It is no wolfs

6.Can you borrow car for the weekend?

a. your parents c. your parents'

b. your parent's d. yours parents'

4.Дискуссия по проблемам

Discuss the question of the theme and your own questions connecting with your production practice

1. Why is it important to know English of your future profession well?

2. Do you like to make interests of the firm higher than your own interests?

3. What rules of installation of electrical equipment are necessary to know?

5.Проектная деятельность

Найдите в Интернете информацию по теме «Электрооборудование американских и японских автомобилей, их неполадки в работе и ремонт» и составьте свой проект.

6.Контрольные вопросы

1.Каковы случаи употребления инфинитивных оборотов?

2.Какие союзы употребляются в сложных предложениях?

3. Сколько типов условных предложений известно?

4. Как согласуются времена глаголов в условных и придаточных предложениях?

Практическое занятие 26

Тема. Транспорт. Лексический материал по теме. Глаголы в страдательном залоге. Прямая и косвенная речь. Согласование времён. Наклонение. Сложноподчиненные предложения с придаточными типа If I were you, I would do English, instead of French.

Цели:

развивающие:

- развивать навыки употребления правило согласования времён на письме и в речи

обучающие:

- обучить навыкам правильного перевода условных предложений

воспитательные:

- развивать способности к конструктивному взаимодействию в разновозрастной команде.

Задачи:

1.Обучить навыкам правильного перевода косвенной речи.

2.Развивать навыки использования основной лексики, отражающую специальность, на письме.

3.Формировать умение определять грамматические единицы в тексте.

знать:

- правило перевода прямой речи в косвенную;
- основную лексику, отражающую специальность;
- образование и употребление глаголов в Present, Past, Future Simple/Indefinite.

уметь:

- бегло читать и переводить тексты;
- использовать профессиональную лексику в разговорной речи.

Компетенции:

- лингвистическая компетенция
- предметная компетенция
- коммуникативная компетенция
- субъектная компетенция осознанного принятия ценностей семейной жизни
- социальная компетенция

- субъектная компетенция духовно-нравственного сознания и поведения на основе усвоения общечеловеческих ценностей

- субъектная компетенция принятия и реализации ценностей здорового и безопасного образа жизни, потребности в физическом самосовершенствовании, занятиях спортивно оздоровительной деятельностью, неприятие вредных привычек: курения, употребления алкоголя, наркотиков

- метапредметная компетенция самостоятельной информационно–познавательной деятельности, включая умение ориентироваться в различных источниках информации, критически оценивать и интерпретировать информацию, получаемую из различных источников

- субъектная компетенция проявления российской гражданской идентичности, патриотизма, уважения к своему народу, чувства ответственности перед Родиной, гордости за свой край, свою Родину

- субъектная компетенция формирования теоретического и экологического мышления, понимания влияния социально–экономических процессов на состояние природной и социальной среды; приобретение опыта эколого–направленной деятельности

- субъектная компетенция духовно-нравственного сознания и поведения на основе усвоения общечеловеческих ценностей

- коммуникативная компетенция в деловой и выбранной профессиональной сфере

- субъектная компетенция осознанного выбора будущей профессии и возможностей реализации собственных жизненных планов; ответственного отношения к профессиональной деятельности как возможности участия в решении личных, общественных, государственных, общенациональных проблем

Ход работы

Студенты изучают новую лексику, читают и переводят текст, выделяя главную идею.

1.Фонетическая, грамматическая зарядка

1. What main parts is the car made up of?
2. What is the function of the engine?
3. What has the body?

Речевые фразы бытового общения

1. Do you want to work in Science?
2. Does your friend want to work in Science?
3. Why does your friend want to work in Science?
4. Do you want to have a car?
5. What car do you want to have?

2.Основная часть

Студенты выполняют упражнение.

Упражнение 1.Переведите текст.

In this year command Nissan became single, which has fittingly emerged in complex

24-часовом rally Le Mans on 10-ti position in composition all 4-h cars. In 1998 appeared new Patrol GR with 6-ti цилиндровым турбодизельным by engine by volume 2,8 l.

In 1999 prototype of the new car Almera Tino was presented on ZHenevskom Motorshou, which at September 2002 came up for sale on European market.

Total export of the cars reached at July 1999 30 mln.

On March 27 1999 the company Nissan and French company Renault SA has signed the agreement on making the worldwide alliance for achievement of the profitable growing of both companies. Sarlos Ghosn (Mr Karlos Gon) was nominated by General Director (CEO) to companies Nissan.

At November 1999 Nissan has introduced the system Extroid CVT on седанах Cedric/Gloria, for the first time in the world applicable system CVT on заднеприводных model, equiped engine with greater volume, thereby having reduced consumption fuel on 10% in contrast with automatic трансмиссиями. The Cars Cedric/Gloria has got the award "Best Car 1999-2000 ". The System "Extroid CVT" has got the award "Technology 1999-2000 ". In the first-quarters 2000 Nissan has released the car Tino and 2 seats electromobile Nypermini.

In 1999 7 main Japanese plants and group, have charge of planning and product study, have got the certified document ISO 14001 for use the systems, saving surrounding ambience.

Упражнение 2. Переведите текст и напишите план к нему.

Begining serial auto output in Russia

The Pioneer of the domestic industrial auto industry possible to consider Moscow bikes factory "Duks" by Y.A.MELLER, where undertaken attempt to adjust the issue of the Russian cars by was means of fabrication several machines. (Truth follows to acknowledge that first attempts of the mass production of the cars in Russia for a long time remained only attempt the most ingenious from which was activity carriage plant Russo-Balt in Riga, speech about which will go niche.)

Meantime, the idea of the making the national car occupied the wits of the leading representatives to Russian technical intellectuals, many from which have got formation, veins and worked abroad. One of them was prominent Russian constructor Boris Grigorievich Luckov, which at the beginning initially 90-h years past centuries has designed several engines of internal combustion, intended for self-propelled crews. On review contemporary (1899), engines by Luckov could be «delivered alongside with the best engine».

With 1897 Luckov became to co-operate with engineer A.ALITMANOM, владевшим by plant on production of the stationary engines under Berlin. Later this enterprise was absorbed by company Daymlera. As leading constructor of the German company "Daymler", B.G.LUCKOv created the ensemble of the models passenger and lorries, which differed the most leading engineering and дизайнерскими decisions.

In 1900 on Berlin exhibition was shown passenger car Luckov, deserved more approving estimation German specialist. Characteristic of that gasoline engine of this car was disposed under stay-at-home. As a whole, on confession eyewitness, engine and carriage of the passenger car Luckov exceed the best foreign sample of that time.

The following car design Luckov was a cargo car with многоцилиндровым by engine, demonstrated on Worlds fair 1900 in Paris and noted silver medal. Cargo-carrying capacity of the car formed beside 5 t, average velocity of the motion reached 11 km at hour. Weight of these cars, however, was it is enough big for грунтового of the covering the roads of that time - without cargo he weighed beside 4 t. Coming from characteristic road covering Luckov has hereinafter

brought weight of their own lorries before 2 t, but service load - before a little less 2 t.

Follows also to mention of that that B.G.LUCKOv had international popularity not only as car engineer, but also as creator plane.

At the beginning initially XX age one of the most leading for its time Petersburg enterprise "Machine-building, iron and boiler plant P.A.LESSNERA" has concluded with Daymler's company agreement on building of the license gasoline engines and cars. Luckov was nominated by consultant JC "P.A.LESSNER", where under his participation were created and released wholly made, answering world-level, cars.

The car production by "Lessner" has existed with 1905 on 1910 several groups of ten of the machines was made during this period - passenger, cargo, fireman, but in the same way bus. So this production is possible to consider the first serial issue to domestic car product. In 1908, after closing the First International car exhibition in Petersburg, on which JC " Lessner" has got the Greater gold(en) medal "For determination car production in Russia", journal "Car" wrote: "...To honor this plant follows to prefix that circumstance that he actually builds their own machines, rather then collects them from foreign parts".

In program of the plant were original machines, designed by him especially for Lessner. One of they became the passenger car 1909 with all four leading and operated wheel, between axes by differential and road bright spot 320 mm. Two axes constant –mesh gearbox car has demonstrated the more high possibility, than usual - with drive on back axis only, but further test deal has not gone. In transmission machines constantly something conked, and constructors, as they did not fight, as well as have not been able to correct a defect.

Their own leading design decisions amongst pioneer of the auto industry in Russia stood out also car plant I.P.PUZYREVA. Properly speaking, this was not even plant, but workshop, where in 1912 worked 98 persons. However in 1911 - 1914 were released 38 machines.

Ivan Petrovich Puzyrev itself has designed and has made трансмиссию, engine, lavaliere, basket of their own cars, стремясь create specifically harebrained design for Russian roads. The engine of internal combustion was put. On car by Puzyrev in four cylinders at powers in 40 l.s. Herewith he has for the first time placed the levers of management gearbox inwardly basket then earlier their was accepted to dispose outside. In box of the traction for the first time was an applying system of the constant grapping gears.

On one of the cars of its fabrication I.P.PUZYREV has made the successful run on route Petersburg-Paris. On certificate eyewitness, the car by Puzyrev produced the more favorable impression, and first of all, its external decorating.

The enterprise by I.P.PUZYREV has terminated its existence in 1914, when much of the plant, that count calculates list 8 ready cars, was destroyed appeared on an unknown reason by fire.

He tried to collect to cars and on peripheries. So, 5 cars in 1909 were released in Orel in workshops of the inventor-enthusiast, by Mihail Mihaylovich Khrushchev. Here, on expression YU.G.ALEKSEEV, "bloomed the great ideas". One of them is a making the domestic car to the simpliest design with engine of the air cooling. The Realization of this week has occupied nearly two years and was terminated by summer 1913 building acting machines, truth, more ingenious, than like model Ford.

The Visible place in prerevolutionary car history our state belongs to Russian-Baltic plant in Riga, due to the most - beside 800 – count calculate list released machines. The First attempts auto output on he pertains to 1907 moreover were they first used import details, but with 1910 - only own. The Main difficulty was concluded in absence become necessary sort required for

fabrication of the car details. As a result plant created the own production by steels and has mastered the issue even such details, as pressed frames, travel about, aluminum casting, radiators.

The Car engines Russo-Balta were made in two types - with cylinder, executed separately or cast by one block. Characteristic of that in these engine for the first time were an applying поршни, cast from aluminum alloy. Original was executed in these car brake system, consisted of two parts - foot and manual, acted regardless of friend from friend. The brake of the foot part was situated on wheel that for its time was shown by innovation.

The cars Russian-Baltic plant made foreign model. So, in 1910 in run with load in 5 persons on complex route Petersburg - Naples - Petersburg (more than 10 thous. km) car has not revealed no trouble, except puncture of the buses (one of the buses Russian production "Conductor" have born whole route). In the press that time this fact was estimated as triumph of the Russian car technology.

Besides, in the opinion of specialist, cars of Russo-Balta are differed the graceful type and completeness of the decorating, than obviously exceed the awkward models of the foreign origin.

The first agreement war has compelled to evacuate Rizhskoe Car branch from line and unite it with automobile enterprise, called Riga plant in 1910 beside P.A.FREZE. The Assembly of the cars on new place lasted before 1918 until ended the detail and stocking up,which had taken from Riga.

In the same period by group I.A.Fryazinovskogo series athletic was made in Russia and stock cars, which and have brought the Russian mark world popularity.

As a whole before 1917 in Russia at different time of the cars were released following plant and factory: "P.A. The Milling cutter and To", "E.L.LIDTKE", "D.SKAVRONSKIY", JC "G.A. Lessner", "Osier.Breytigam", the Company "Politehnik", "P.D.YAKOVLEV", "K.KRYUMMELI", "I.P.PUZYREV" (SAINT PETERSBURG); JC "Onion", "N.E.BROMLEY", "Brother Krylovy and To", "A.I.EVSEEV", "P.P.ILIIN", "Car Moscow society (AMO)" brother Ryabushinskih (Moscow); "A.LEYTNER", JC "Russian-Baltic вагонный plant (RBVZ)" (g. Riga); the machine-building workshop M.M.HRUSCHEVA (g. The Eagle); JC "V.A.LEBEDEV" (g. YAroslavli); "Aksay" (g. ROSTOV-on-Don); "Russian Reno" (g. Rybinsk); "Snipe" (Mytischi) and others Simultaneously existed the large number an enterprise on production of the buses, battery, equipment car attributes, cloths for drivers.

Follows however say that in spite of multiple discriminating quality, Russian cars have not got due spreading. The Main question was concluded in that mainly, needs in general Russia mass автомобилизация. On border of the ages only small number of the people in Russia well understood that this deafening shooting and трясущейся to machine - a car - belongs to future

Упражнение 3. Прочитайте, переведите и напишите план.

Helmsmen management

The Helmsmen management is made much simply. The telling lays steering wheel, through rolling join moves to the right-to the left mechanism helmsmen rods. From she goes two metallic pulling, attached to front wheel.

Quite often helmsmen management is equipped with hydro riser meat loaf (GUR). In hydro riser circulates the special liquid, which pumps the pomp, working from engine and united with him belt, like generator. For level of these liquids it is necessary to watch in the same way, either as for level of the liquids in the other boxes, for instance, cooling.

The Brake system is one of the most important forming cars. The Principle of its work consists in following: when driver presses on treadle of the brake, that will use hydro riser brake, in which is found special brake liquid firm to very high temperature.

The Liquid under very big pressure presses the brake shoetrees to pushing back disk or drum

on wheel. Because of high friction between them machine slows its motion.

Упражнение 4. Прочитайте, переведите и выпишите предложения с глаголами во времени Future – in –the-Past.Выпишите понятия и термины и составьте собственные предложения и ними.

Robot Surgeon

I'm a hospital surgeon, and I use Robot Surgeon once or twice a month in my operations. I control it from a console by means of levers and a pedal in the console, which make the robot s arms and fingers move very precisely. The main strength of this robot is that it has four arms, not two, and it can operate in spaces too small for a surgeon's hands. And the robot's wrist can move through 360 degrees, which my wrist can't do. The only weakness in the design is that the camera on one arm sees only in one direction, and I have to move it around. I need to see in all directions. I would therefore suggest that the fourth arm should carry two cameras instead of one.

3. Выполнение практической работы

Студенты пишут в тетрадях.

Упражнение 1.Переделайте предложения, написав условные 3 типа.

Example: The sky is full of black clouds. If the sky had not been full of black clouds it wouldn't have been rained.

Terry is doing his examinations tomorrow. He hasn't done any work for them and he is not very intelligent. (fail) He…

It is 8.30. Tom is leaving his house. He has to be at work at 8.45 but the journey takes 30 minutes. (be late)…

3. There is a hole in the bottom of the boat. It is filling up with water very quickly. (sink) It……

4. Ann is driving. There is very little petrol left in the tank. The nearest petrol station is a long way away. (run out of petrol)

Упражнение 2. Прочитайте и переведите, выпишите термины и напишите с ними собственные предложения.

The instruction

About measures of fire safety

In systems of electro installations

The general requirements

Requirements of fire safety for systems of electro installations are defined by Rules of the device of electro installations (PUE), Service regulations of electro installations of consumers (PEEP), User Safety Rules for Operating Electrical Equipment (PTB) and Fire prevention rules PTB-01-03.

According to the Federal law «About fire safety», the Law of Krasnodar territory «About fire safety» from the law №250 on March ,22 ,2000 - responsibility for maintenance of fire safety is born by heads of objects, the enterprises, establishments in which territory these electro installations are.

Default, inadequate performance or evasion from performance of Fire prevention rules attracts criminal, administrative, disciplinary or other responsibility according to the current legislation of the Russian Federation.

The head is obliged:

- To carry out organizational actions for maintenance of a fire-prevention mode of operation of the electro installations directed on safety of people;

- To provide timely performance of requirements of fire safety, instructions, decisions and other legal requirements state инспекторов on fire supervision;

- To organize and provide the maintenance in constant readiness and serviceability of system of fire-prevention protection;

- To carry out control over the organization of training and periodic examination of fire prevention rules at operation of electro installations.

Tablets with instructions of the persons responsible for fire safety are hung out directly near electro installation.

Responsibility for fire safety of systems of electro installations by the order on the enterprise, establishment, the organization, and object is assigned

On main power (chief engineer), heads of divisions and responsible for fire safety.

For the prevention of fires and failures from short circuits, overloads, the big transitive resistance and other reasons the correct choice, installation and observance of the established mode of operation of electric networks and an electric equipment (cars, devices, devices) are necessary.

Упражнение 3. Раскройте скобки, употребляя глаголы в Present Progressive или в Present Simple в страдательном залоге.

1. I (to read) books in the evening. 2.I (not to read) books in the morning. 3. I (to write) an exercise now. 4. I (not to write) a letter now. 5. They (to play) in the yard now. 6. They (not to play) in the street now. 7. They (to play) in the room now? 8. He (to help) his mother every day. 9. He (to help) his mother every day? 10.He (not to help) his mother every day.

Упражнение 4. Напишите условные предложения

1. Когда вы встаете? - Я встаю без четверти семь.2. Когда встает твой брат? - Он встает без двадцати восемь. А твоя сестра тоже встает без двадцати восемь? - Нет. Мой брат ходит в колледж, а моя сестра не ходит в колледж. Она еще не ученица. Она встает в девять часов.3. Мой брат работает в больнице. Он врач. Он встает в двадцать минут восьмого. Он работает утром и днем. Вечером он не работает. Вечером он отдыхает. 4. Твоя сестра говорит по-французски? - Нет. Она говорит по-немецки, а ее муж говорит по-английски.

4.Дискуссия по проблемам

Discuss the question of the theme and your own questions connecting with your production practice

1. Why is it important to read English articles about your future profession?
2. Do you like to read new information in your future profession?
3. Do you consider that using new technologies is important in enterprises?

5.Проектная деятельность

Найдите в Интернете информацию по теме «Работа автомеханика, электрика по сервису в России и в зарубежных компаниях» и составьте свой проект.

6.Контрольные вопросы

1.Какие правила известны при образовании форм страдательного залога?

2.Как переводится оборот « собираюсь», и к какому времени он относится?

Практическое занятие 27

Тема. Промышленность. Лексический материал по теме. Условные предложения I типа

Цели:

развивающие:

- развивать навыки использования условных предложений 1 типа

обучающие:

- обучить навыкам правильного перевода условных предложений 1 типа

воспитательные:

- развивать умение самостоятельно определять задачи профессионального и личностного развития.

Задачи:

1.Обучить навыкам правильного перевода условных предложений 1 типа.

2.Развивать навыки использования основной лексики, отражающую специальность, на письме.

3.Формировать умение работать в команде.

знать:

- способы выражения условных предложений 1 типа;
- основную лексику, отражающую специальность;
- образование и употребление глаголов в Present, Past, Future Simple/Indefinite.

уметь:

- бегло читать и переводить тексты;
- использовать профессиональную лексику в разговорной речи.

Компетенции:

- лингвистическая компетенция
- предметная компетенция
- коммуникативная компетенция
- субъектная компетенция осознанного принятия ценностей семейной жизни
- социальная компетенция
- субъектная компетенция духовно-нравственного сознания и поведения на основе усвоения общечеловеческих ценностей
- субъектная компетенция принятия и реализации ценностей здорового и безопасного образа жизни, потребности в физическом самосовершенствовании, занятиях спортивно оздоровительной деятельностью, неприятие вредных привычек: курения, употребления алкоголя, наркотиков
- метапредметная компетенция самостоятельной информационно–познавательной деятельности, включая умение ориентироваться в различных источниках информации, критически оценивать и интерпретировать информацию, получаемую из различных источников
- субъектная компетенция проявления российской гражданской идентичности, патриотизма, уважения к своему народу, чувства ответственности перед Родиной, гордости за свой край, свою Родину
- субъектная компетенция формирования теоретического и экологического мышления, понимания влияния социально–экономических процессов на состояние природной и социальной среды; приобретение опыта эколого–направленной деятельности
- субъектная компетенция духовно-нравственного сознания и поведения на основе усвоения общечеловеческих ценностей
- коммуникативная компетенция в деловой и выбранной профессиональной сфере
- субъектная компетенция осознанного выбора будущей профессии и возможностей реализации собственных жизненных планов; ответственного отношения к профессиональной деятельности как возможности участия в решении личных, общественных, государственных, общенациональных проблем

Ход работы

Студенты изучают новую лексику, читают и переводят текст, выделяя главную идею.

1.Фонетическая, грамматическая зарядка

Студенты читают слова и фразы, объясняют грамматические явления, составляют с новой лексикой собственные предложения, отвечают на вопросы.

1. Do you consider that it is difficult to work in automobile industry?
2. Do you consider that it is difficult to work in different age team?
3. Why is it difficult to work in different age team?
4. I'm sorry, I can't accept 2%.
5. Other firms offer more than 2%.
6. Great idea!
7. We can respond more quickly to the market.

Речевые фразы бытового общения

1. Do you like to work in industry?
2. Does your friend like to work in industry?
3. Why does your friend like to work in industry?
4. Where does your friend like to work in industry?

2.Основная часть

Студенты выполняют упражнения.

Упражнение 1.Прочитайте, переведите и перескажите текст.

A rule system

As a rule system hydro riser brake has two independent sidebrakes, consisting of aluminum or brass tube, is closed united between it, filled by brake liquid. The sidebrakes are located diagonally: front right is back left and front left is back right to travel about. If one of the sidebrakes is opened (in connection with mechanically by other damage), the second will be able to provide even although it is more efficient braking. But for escaping such sort of the troubles, follows at diagnostics of the car to check the condition brake hose, but in the same way by itself keep a check on level of the brake liquid in box under hood.

The brake is disc and drum. In disc revolving metallic disk is jammed between two shoetrees. They provide the more sharp braking, but to account that that outwardly they nothing are not protected, at hit between shoetree and brake disk stranger material efficiency work brake can grow worse. To the whole other, because of big friction disc shoetrees quickly abrade. In drum brake of the shoetree are found inwardly metallic drum and are taken to him, going in sides. Efficiency drum break several below in contrast with disc, but they locked from external influence so them is often equipped with cars. The lifetime drums in two-three times long.

From quality brake shoes depend not only from speed of the braking. The Bad brackets will publish unpleasant and sharp sounds, they quicker disappear, herewith with they dusts brake dust, ramming located beside mechanisms. Sometimes, not bearing loads, they burst and broken.

In following section will is considered device of the most popular Russian car.

Упражнение 2. Прочитайте и переведите, выпишите термины и напишите с ними собственные предложения.

THE INSTRUCTION

On first-aid treatment

In case of accidents on manufacture

Nominal sheet of the worker

(It is filled with the employer before delivery present

Instructions to the worker)
Surname, worker
Work place
Shop, division, department
Trade (post)
Blood type, Rhesus factor (Rh)
Counter-indicative medical products
Phones
First aid
Fire protection (the organizations, cities)
Organization medical aid station
The direct head of the worker
The engineer of the organization on duty
Protection service of work of the organization
The General part

1. The instruction is developed under the technical project of Department of safety precautions of Department of general inspection on operation and financial audit of the Russian Open Society "United Power Systems".

2. The instruction is confirmed by Ministry of Health of the Russian Federation and is recommended for preparation of the persons who do not have medical education, but obliged to render the first urgent medical aid (the letter № 16-16/68 from 28.06.99).

3. With commissioning of the present instruction action "the First medical, emergency реанимационная the help to victims is cancelled at works on power objects" (Moscow, 1994), confirmed by the Russian Open Society "United Power Systems" 22.08.94, regarding a first-aid treatment technique. Other part of the specified instruction is admissible to use as an auxiliary methodical material by preparation of instructors-reanimation in first-aid treatment.

4. The instruction stands out the employer to the subordinated workers under a list.

The instruction is the nominal personal standard document for each worker and should be constantly at it.

Each worker who has received the present instruction is obliged to know its maintenance and to be able to apply in need of any conditions. The knowledge of the instruction and skills of its application annually prove to be true examination.

Упражнение 2.Прочитайте и переведите текст. Перескажите текст .

Martin Nelson is 26, an innovation engineer at Motor Space Company. He gained his diploma in automotive technology at Berlin Polytechnic and then a degree in automotive engineering at Poznan Technological University. He joined Motor Space six years ago, and in that time he's designed or invented ten new products, including a new Side Impact Protection System. He's now working on a new night-vision system for cars. He plans to start his own company next year

Dana Bruno is 27. She's a senior design engineer at Innovations Inc. After obtaining her diploma in automotive design at Lyons Technical Institute, she went on to gain her degree in systems engineering at Milan University. She's worked at Innovations for four years, during which time she's invented more than eight safety systems for cars, including a new Rear Obstacle Warning System. She's now planning to design a skid control system. She intends to stay at Innovations for at least two more years.

3. Выполнение практической работы

Студенты пишут в тетрадях.

Упражнение 1. Переведите на английский язык.

1.Способность металла перекристаллизовываться при высокой температуре используется при горячей обработке.

2. Перекристаллизация – это рост новых, свободных от деформации зёрен.

3.Во время горячей обработки металл может подвергаться очень большой пластической деформации сжатия.

4.Холодная обработка делает металл твёрже и прочнее, но некоторые металлы имеют предел деформации.

5. Листовой прокат может производиться горячим или холодным.

6.Поверхность холоднокатаного листа более гладкая и он прочнее.

7.Поперечное сечение фильеры для экструзии может быть просты или сложным.

8.Аллюминевык и медные сплавы являются наилучшими для экструзии из-за их пластичности при деформации.

9.Алюминевые банки, тюбики для зубной пасты являются примерами использования штамповки выдавливанием.

10.Толщина стенки алюминиевой банки определяется зазором между пуансоном и штампом.

Упражнение 2. Прочтите и переведите текст, а затем выполните следующие за ним упражнения.

Automobile Production

I study at the college, at the automobile-construction department. When I graduate from the college I shall become a technician. All specialists in automobile industry dealing with manufacturing automobiles (cars or trucks) must know that the production of the automobile comprises the following phases:

-designing;

-working out the technology of manufacturing processes;

-laboratory tests;

-road tests;

-mass manufacturing (production).

Why is it necessary to know all these facts? It is important to know them, as before the automobile is put into mass production it should be properly designed and the car must meet up-to-date requirements. What are these requirements?

The automobile must have high efficiency, long service life, driving safety, ease of handling and maintenance, pleasant appearance. Also it must be comfortable and ecological. In order to obtain these qualities the specialists should develop up-to-date methods of designing cars using new types of resistant to corrosion light materials. Also it is important to know computer sciences because computers offer quick and optimal solutions of the problems. Besides they are used for better operation of mechanisms in cars.

Before the car is put into mass production the units of the car are subjected to tests in the Works laboratory and then the car undergoes a rigid quality control in road tests. Why are these tests required? What qualities are required of the automobile? They are needed because the modern automobile must be rapid in acceleration, have smooth acting clutch, silent gearbox, dependable braking and steering systems, dependable ignition system, low fuel consumption and

be stable on the road.

Упражнение 3. Найдите и выпишите из текста слова, относящиеся:

а) к производству автомобиля;

б) к характеристикам автомобиля. Дайте их русские эквиваленты.

Упражнение 4. Найдите в тексте ответы на вопросы:

1. What department do you study at?
2. What will you become after graduating from the college?
3. What should automobile specialists know?
4. What phases does the production of the automobile comprise?
5. What requirements must modern automobiles meet?
6. Why are automobile units and mechanisms subjected to laboratory and road tests?
7. What qualities are required of the automobile?
8. Why are computers used in cars?

Упражнение 5. Раскройте скобки, употребляя глаголы в одном из следующих времен: Present, Past, Future Simple; Present, Past Progressive.Составьте условные предложения 1 типа.

Look at these children: they (to skate) very well. 2. You (to skate) last Sunday? Yes, we (to skate) the whole day last Sunday. We (to skate) again next Sunday. 3. My brother can skate very well. He (to skate) every Sunday. 4 What you (to do) now? - I (to wash) the dishes. 5. What you (to do) at 3 o'clock yesterday? -I (to have) dinner. 6. You (to have) dinner now? 7. Where your brother (to work)? - He (to work) at an institute. 8. Your grandmother (to sleep) when you (to come) home yesterday? 9. What your brother (to do) tomorrow? 10. I (not to go) to the shop yesterday. I (to go) to the shop tomorrow. 11. Where Kate (to go) when you (to meet) her yesterday? 12. Every day the boss (to enter) the office at 9 o'clock. 13. Yesterday the boss (to enter) the office at half past nine. 14. When the secretary (to come) tomorrow? 15. At 6 o'clock yesterday we (to listen) to a very interesting lecture. 16. When I (to enter) the office, the secretary (to type) some letters. 20. My friend (to ring) me up at 8 o'clock yesterday.

Упражнение 6.Напишите условные предложения, найдя пару.

1. If I had their address ... a ... it would cost over J650.
2. If you saw her now ... b ... you might earn a bit more money.
3. If I took more exercise … c ... I could probably stay with Michael.
4. If you got a new job … d ... she must have been out at work.
5. If you asked Heather … e ... she would give you a certificate.
6. If I traveled first class … f ... she would probably give you a lift.
7. If it was a little warmer … g ... we could go for a swim.
8. If she didn't answer the phone … h ... I might lose a bit of weight.
9. If you went to the doctor … i ... I could write and ask them.
10. If I stopped off in Ankara … j ... you would hardly recognize her.

4.Дискуссия по проблемам

Discuss the question of the theme and your own questions connecting with your production practice

1. Why is it important to know the rules of manipulating of people?
2. Do you like democratic style of management? Why?
3. What style of management do you prefer?

5.Проектная деятельность

Найдите в Интернете информацию по теме «Оборудование ВАЗа», « Электрооборудо-

вание на автомобиле» и составьте свой проект.

6.Контрольные вопросы

1.Как образуются условные предложения 1 типа?

2. Какое правило согласования времён используется при построении условных предложений 1 типа?

Практическое занятие 28

Тема. Детали, механизмы. Лексический материал по теме. Условные предложения II типа

Цели:

развивающие:

- развивать навыки использовать условные предложения 11 типа

обучающие:

- обучить употреблять правило согласования времён в условных предложениях 11 типа

воспитательные:

- воспитывать любовь и интерес к процессу познания явлений иностранного языка, развивать навыки оценки социализационных действий.

Задачи:

1.Обучить навыкам беглого чтения и перевода.

2.Развивать навыки использования основной лексики, отражающую специальность, на письме и в устной речи.

3.Формировать умение использования профессиональной лексики в разговорной речи.

знать:

- правило согласования времён
- построение условных предложений 11 типа
- придаточные предложения времени и условия (if, when).

уметь:

- бегло читать и переводить тексты;
- использовать профессиональную лексику в разговорной речи.

Компетенции:

- лингвистическая компетенция
- предметная компетенция
- коммуникативная компетенция
- субъектная компетенция осознанного принятия ценностей семейной жизни
- социальная компетенция
- субъектная компетенция духовно-нравственного сознания и поведения на основе усвоения общечеловеческих ценностей
- субъектная компетенция принятия и реализации ценностей здорового и безопасного образа жизни, потребности в физическом самосовершенствовании, занятиях спортивно оздоровительной деятельностью, неприятие вредных привычек: курения, употребления алкоголя, наркотиков
- метапредметная компетенция самостоятельной информационно–познавательной деятельности, включая умение ориентироваться в различных источниках информации, критически оценивать и интерпретировать информацию, получаемую из различных источников
- субъектная компетенция проявления российской гражданской идентичности, патриотизма, уважения к своему народу, чувства ответственности перед Родиной, гордости за свой край, свою Родину

- субъектная компетенция формирования теоретического и экологического мышления, понимания влияния социально–экономических процессов на состояние природной и социальной среды; приобретение опыта эколого–направленной деятельности

- субъектная компетенция духовно-нравственного сознания и поведения на основе усвоения общечеловеческих ценностей

- коммуникативная компетенция в деловой и выбранной профессиональной сфере

- субъектная компетенция осознанного выбора будущей профессии и возможностей реализации собственных жизненных планов; ответственного отношения к профессиональной деятельности как возможности участия в решении личных, общественных, государственных, общенациональных проблем

Ход работы

Студенты изучают новую лексику, читают и переводят текст, выделяя главную идею, пересказывают текст, выражая свою точку зрения.

1.Фонетическая, грамматическая зарядка

Студенты читают слова и фразы, объясняют грамматические явления, составляют с новой лексикой собственные предложения.

1. What rules are necessary know to work in different age team?
2. Is it necessary know basis of psychology?
3. Why is it difficult to work in different age team?
4. I'm afraid I can't agree to shorten delivery.
5. We've done our best for you.

Речевые фразы бытового общения

1. Do you like to work with mechanisms?
2. Does your friend like to work with mechanisms?
3. Why does your friend like to work with mechanisms?

2.Основная часть

Студенты выполняют упражнения.

Упражнение 1. Прочитайте и переведите письма. Укажите тип сложных предложений.

Popularization car transport in Russia at prerevolutionary period

At the beginning initially XX age car used in Russia little, yes and that mainly in athletic or tourist purpose. Unlike industrial developed countries - such as Germany, England, the UNITED STATES of the America - Russia was traditionally considered (and was such indeed) by country peasant, where labor cost little. The Main means of transportation and in city and on settle, the main by taxed power in agricultures was a horse - them in country as of on 1914 numbered more than 32 million - nearly one third all working horses of the planet.

The cars, as was it already spoken above, big воодушевления in Russia did not cause. Their spreading had both their own supporter, and enemy: the last scarecrow, for instance, accident with horse, выхлопные gases etc. So, in 1907 town management Petersburg created the special commission for decision of possibility of the mass use the cars. As a result 100-верстного of the run was installed that car does not present the dangers for city. For city noise and type of the machines were scared so moving the cars were here forbidden.

On the first time expansion spheres of the using the car in our country was expressed only in organizations in 1904 Petersburg таксомоторного society, but later - in use the cars postal and military department.

In Moscow the largest car facilities were at the milk enterprises, contained big garage. The Moscow postal department in 1909 had 30 machines.

However, Russia was the largest in the world by importer of the cars. In 1914 in country there were 13000 cars and 270 of them were from foreign companies. Proof to relative activity to Russia in this area can serve that fact that first four international car exhibitions (1907, 1908, 1910 and 1913) took place in our country The Fifth international car exhibition (1914) was conducted in Paris, and, what the specialists note, on its organization essential influence have rendered the previous Russian exhibitions.

In ditto time progressive technical intellectuals undertook the escalated attempts of making motor transport in Russia. So, in 1898 leaving the first book on device of the car N.A.PESOCKOGO "Self-propelled crews with steam, gasoline and electric engine, crews with treadle" was as one should begin mass issue of automobile literature.

The big amount of the books was published on organizations of transportation, economy of the motor transport, repair and technical maintenance of the cars, as well as scholastic allowance and reference book, where always found the well-timed reflection new directions in the field of usages of the motor transport.

The first attempts to specialization on car deal pertain to 1910, when group student Moscow high technical school has organized scientifically-car circle, which purpose was popularization of cars. The course lecture on light engine for the first time in Russia began to read by the professor N.R.BRILING at specialized seminar about cars and also by professor I.V.GRIBOV. In 1913 professor Lebedev began to read the course of lectures about cars in Petersburg technological institute.

The first journals for motorist started to leave in Russia at the end of the 19 centere. Before 1917 were published 18 periodic publishings, in accordance with motor transport. The most authoritative of them was a journal of Russian car society "Car", existed from 1902 on March 1917 (24 numbers in a year) and reflected on their own page all the most important events domestic and foreign car life.

Popular motor transport promoted the multiple test runs and racing, having not only athletic, but also scientific importance. They enabled to define the way of the improvement to designs and working quality of the car, try to describe reached records which became the usual factors.

The first large car racing in Russia, having international importance, was car driving Moscow - Petersburg (in 1907.). The following international racing from SAINT PETERSBURG in Moscow passed in 1908, but in 1909 was given start to international road test the cars Petersburg - Pskov - Riga - Petersburg. Large international run on route Petersburg - Kiev - Moscow - Petersburg was organized also in 1910

The winner of many racings, competitions both in Russia and overseas was prominent Russian driver, scientist, journalist and public figure Andrey Platonovich Nageli.

The significant contribution to development of Russian automobile industry has contributed the domestic Kafue houses. On certificate of the researchers the car Kafue houses group of ten numbered in Russia, but trade representation was a hundred. Disposing greater and well equipped with garage, repair shops and workshops, the Kafue houses took on keeping, technical maintenance, the current and heavy repair of cars of all marks. They concerned with spreading the leading achievements since research car institute that did not yet exist.

The first largest in Russia after car Kafue houses was a supplier of the Imperial courtyard "Victory", open on January, 29 1902. The second largest were considered Kafue house "A.M.FOKIN". What suppose E.KUPRIN and A.RUBEC, at our days, in condition of market

economies, experience of the Kafue houses in many could come in handy.

The Gradual expansion car parks in Russia have brought about need to settle the problem and about their remoting, leaving the machines from building, as a rule by reason of breakages, compelled the Russian master to make the necessary details own power. This has served the push to organizations of the repair deal in garage and construction corresponding to equipment.

The typical history of Moscow car enterprise by P.P.ILIIN, which first tried to adjust the issue of the new machines, but, not competitions with foreign company, began to repair. Enterprise, accepting on repair several alike cars, by itself made for them separate car units, gearbox, etc. So units' method of the repairing of the cars arose.

The enterprise has placed successful begin development domestic repairing production. It, for instance, supported in working order all 30 machines in Moscow post department.

But facts organized usages of the cars in our country carried all single nature.

Significant importance of the car transport was proved only at years of the First World War 1914-1918, which initiated active using of the motor transport in Russia. Then for necessities of the armies was from abroad imported immediately several thousand cargos and passenger machines, for a long time formed the most Russian car parks.

Finally, in 1915 at the highest state level was accepted decision about creation of domestic car industry, base which at the first time were to form 6 the most perspective enterprises: a plant of Car Moscow society (AMO), JC "B. A. Lebedev", JC "Russian Reno", JC "Aksay" in Rostov-on-Don, Russian-Baltic plant (which was already transformed from Riga in Moscow) and plant "Snipe" in Mytischa.

Упражнение 2. Переведите письменно текст. Выпишите заявку на запчасти.

Reading - Read this description of a heat pump, and complete the diagram below.

- draw an arrow on the pipes to show the direction of flow of the fluid
- delete the words high or low in the brackets

HEAT PUMPS

A heat pump is an electrical device that pumps heat from one place to another. During cold weather, it extracts heat from the outside air, and transfers it into the building. During hot weather, the heat pump reverses this operation, and transfers heat from inside the building to the outside.

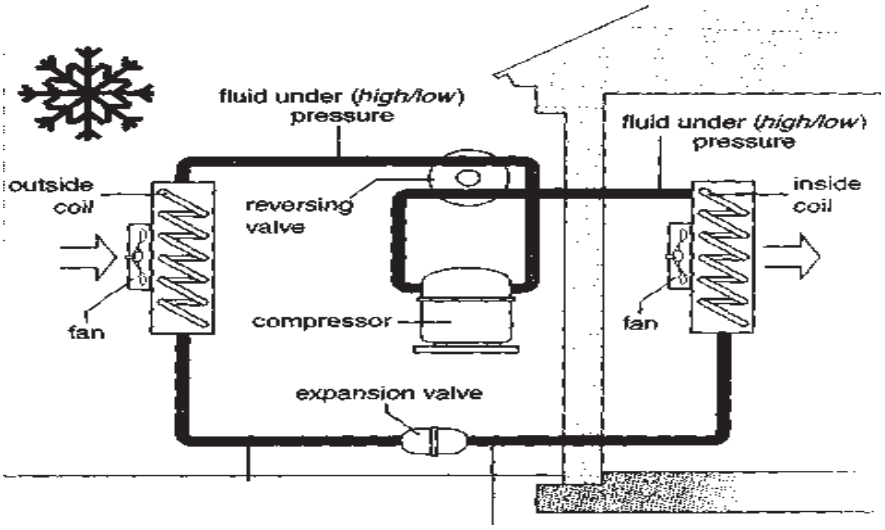

The machine is based on the two principles of the refrigeration cycle: (1) when a gas is compressed, it condenses, and gives out heat, and (2) when a liquid is expanded, it evaporates, and absorbs (or takes in) heat.

The main parts of a heat pump are a compressor, an expansion valve, two fans, a reversing valve and two sets of coils, one on the outside and the other on the inside of the building. The coils are thin pipes which are bent in a U shape many times. They can absorb and give out heat.

The compressor pumps a special fluid called a refrigerant around the coils. The refrigerant is under high pressure as it flows from the compressor to the condenser. AT the fluid passes around the condenser coils, it gives out heat to the surrounding air. The fluid then passes through the expansion valve. Here the pressure is suddenly reduced and the fluid expands. This makes it evaporate. As the fluid passes around the evaporator coils, it absorbs heat from the surrounding air, making it cold. Then the fluid flows back to the compressor.

Упражнение 3.Прочтите и переведите текст, а затем выполните следующие за ним упражнения.

Principle of Operation of the Four-Stroke Petrol Engine

The internal combustion engine is called so because fuel is burned directly inside the engine itself. Most automobile engines work on a 4-stroke cycle. A cycle is one complete sequence of 4 strokes of the piston in the cylinder. The operating cycle of the four-stroke petrol engine includes: inlet stroke (intake valve opens), compression stroke (both valves closed), power stroke (both valves closed), exhaust stroke (exhaust valve is opened).

To describe the complete cycle, let's assume that the piston is at the top of the stroke (top dead center) and the inlet and the exhaust valves are closed. When the piston moves down the inlet valve opens to intake a charge of fuel into the cylinder. This is called the inlet (intake) stroke. On reaching the lowest position (bottom dead center) the piston begins to move upward into the closed upper part on the cylinder, (he inlet valve is closed and the mixture is compressed by the rising piston. This is called the compression stroke. As the piston again reaches the top dead center the spark plugs ignite the mixture, both valves being closed during its combustion. As a result of burning mixtures the both valves being closed during its combustion. As a result of burning mixtures the gases expand and great pressure makes the piston move back down the cylinder. This stroke is called the power stroke. When the piston reaches the bottom of its stroke, the exhaust valve is opened, pressure is released, and the piston again rises. It lets the burnt gas flow through the exhaust valve into the atmosphere. This is called the exhaust stroke which completes the cycle. So the piston moves in the cylinder down (intake stroke), up (compression stroke), down (power stroke), up (exhaust stroke).

The heat released by the fuel is transformed into work so that the reciprocating movement of the pistons is converted into rotary movement of a crankshaft by means of connecting rods.

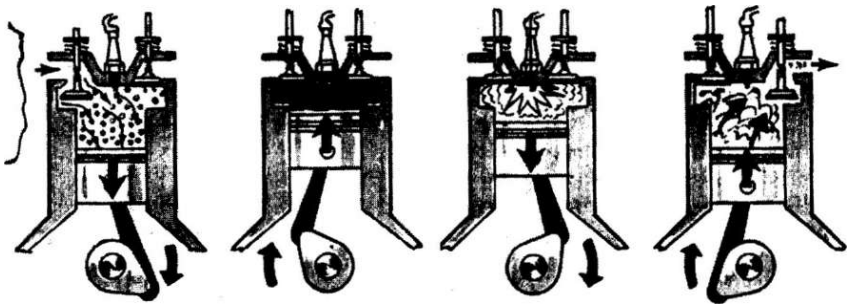

1 - intake 2 - compression 3 - power 4 - exhaust

Рис. 1. Principle of Operation of the Four-Stroke Petrol Engine

intake - такт впуска 3. power — рабочий такт

compression — такт сжатия 4. exhaust — такт выхлопа

Упражнение 4. Найдите в тексте абзацы, где идет речь о такте впуска, о такте сжатия, о рабочем ходе, о такте выпуска и переведите их на русский язык.

Упражнение 3. Выберите правильные по смыслу ответы на вопросы.

1. Why is the engine called the internal combustion engine?

2. What stroke is called the inlet one?

3. What is a compression stroke?

4. What takes place in the cylinder on power stroke?

5. What takes place on the exhaust stroke?

6. By means of what is the reciprocating movement of the pistons converted into rotary movement of a crankshaft?

1. It is called so because the fuel (the mixture) is burned…

a)directly inside the engine;

b)outside the engine.

2. The inlet stroke is called so because during moving down the piston…

a) the inlet valve opens to intake a charge of fuel into the cylinder;

b)the inlet valve is closed and the mixture is compressed.

3.The compression stroke is a stroke

a) when the inlet valve opens to intake a charge of fuel into the cylinder;

b) when the inlet valve is closed and the mixture is compressed.

4. On power stroke

a)the spark plugs ignite the mixture, both valves are closed during its combustion;

b)the exhaust valve is opened and the residual gas flows through the exhaust valve into the atmosphere.

5.On the exhaust stroke

a)the spark plugs ignite the mixture, both valves are closed during its combustion;

b)the exhaust valve is opened and the residual gas flows through the exhaust valve into the atmosphere.

6. It is done

a)by means of pistons;

b)by means of the connecting rods.

Упражнение 5. Закончите предложения, выбрав правильный по смыслу вариант окончания.

1. The internal combustion engine is called so because fuel is burned…

a)outside the engine;

b)inside the engine.

2.On the inlet stroke

a)the intake valve opens;

b)the intake valve is closed;

c)the intake and the exhaust valves are closed.

On the compression stroke

a). the intake valve opens;

b).the intake valve is closed;

c).the intake and the exhaust valves are closed.

On the power stroke

a).the intake valve opens;

b)the intake valve is closed;

c)the intake and the exhaust valves are closed.

On the exhaust stroke

a).the exhaust valve opens;

b).the intake valve is closed;

c).the intake and the exhaust valves are closed.

Упражнение 6. Прочтите диалог несколько раз, а затем разыграйте его в парах.

Tracing a Fault

Nick: Peter, I know you are a good driver. I would like you to have a look at my car.

Peter: What's wrong with your car?

N.: I don't know.

P.: Let me have a look. When did you have your plugs checked?

N.: Three days ago. I thought I had run out of fuel but the tank is half full.

P.: The carburetor is in order but the engine is misfiring. I guess the battery has run down. It needs recharging.

N.: Too bad.

P.: Don't get upset about it. It won't take you long to have your battery recharged.

N.: Do you really think so?

P.: I am sure of it. I advise you to have the engine greased.

N.: I'll follow your advice. Thank you, Peter.

P.: Don't mention it, Nick. I'm very sorry I couldn't help you.

N.: Well, you helped me to find the fault. Thanks a lot. Good-bye.

P.: See you later.

Упражнение 7. Переведите русские предложения на английский язык, а затем разыграйте диалоги в парах.

1. -Не знаю, что случилось с моей машиной.

-Let me trace the fault.

-Пожалуйста. Ты опытный водитель?

-Yes, I am. I have been driving a car for fifteen years now. May be you have run out of fuel?

-Бак почти полный.

-When did you have your plugs checked?

-Вчера. Карбюратор тоже в порядке.

-В таком случае давай поедем до ближайшей ремонтной станции.

-Good idea. They will have the car fixed.

2.- Когда тебе починили машину?

-Last month. The engine is in good condition now. It was well greased.

-Хорошо. Мне тоже надо чинить машину. Ослабли тормоза (The brakes are slack.) Аккумулятор разрядился (The battery has run down.)

-It can be easily done.

-Я рад это слышать.

3.- Какую машину ты хочешь купить?

-I want a second-hand car. Could you help me?

-С большим удовольствием.

-I hear there are good cars on sale 42nd Street.

-Я знаю этот магазин. Давай поедем туда.

-Good idea. If I choose a car there, I won't have to bother any more.

-Совершенно верно.

Упражнение 7. Прочтите диалог и расскажите, о чем в нем идет речь.

At the Repairing Shop

Client: Good afternoon! Can you help me? There is something wrong with the engine.

Master: Hi! What is wrong with it?

C.: I don't know. It wouldn't start. Maybe the pistons and valves are in disorder.

M.: Let's have a look! Well, they are quite right.

C.: And what about the crankshaft or electric spark plugs. I know absolutely nothing about the operating cycle of the engine.

Just a moment. Don't worry! We shall check up all units and how they work together.

Some time later

M.: My God! There is no petrol in the tank. How can you move drive?

C.: Really? Oh, I have forgotten to fill in the tank! I beg your pardon to trouble you!

M.: No trouble, at all. You are welcome!

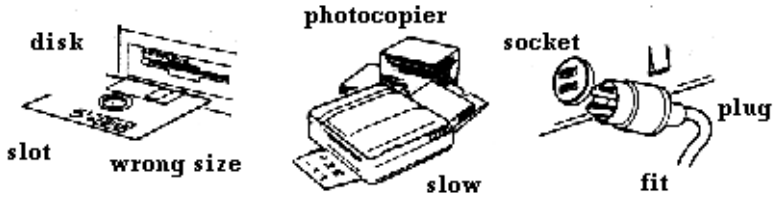

Упражнение 8. Напишите предложения используя условные 11 типа.

a) b) c)

d) e) f)

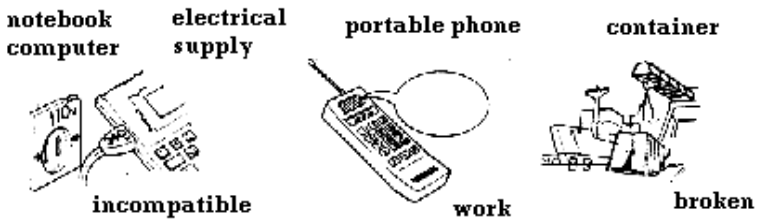

g) h) i)

j) k) l)

3. Выполнение практической работы

Студенты пишут в тетрадях.

Упражнение 1.Прочтите и переведите текст. Напишите план.

Device of the car on example of the cars of the VASES 2108, 2109

The Cars VAZ-2108, VAZ-2109 and modification on their base this, first of all, front drive to passenger cars. Their scheme is characterized front and transverse location of the power unit (the engine in collection with gearbox, the main by issue and differential). From it turning moment is sent on front travel about by means of gross of the unequal length, on the end which is installed joints of the equal angular velocities.

Front leading travel about create high stability of the car against lateral snowdrift. The Coincidence of the direction of the action of power of the pulling on front leading wheel with direction of the motion travel about provide the car get prettier controllability, maneuverability and possibility, on slippery and ice-covered road particularly.

Front drive arrangement, in contrast with back drive, allows fully using the length of the car and reducing its mass, doing it easier a salon and boarding the driver and passenger. Increases the useful volume of the car can be without increase its size. This is explained that that are absent the intermediate section transmission (card issue, back bridge) and so is not required cover gearbox, occupied significant space in zone of the legs on back drive car, and big tunnel on floor for card issues. On front drive car in small tunnel flap takes seats only system of the issue perfected gas and drive car park brake.

More compact and more back part of car. The Fuel tank takes seats under back stay-at-home, but spare wheel - in niche flap luggage rack. Significant volume of the baggage compartment is received Due to this. The Wedge-shaped form of the basket allows to perfect its aerodynamic features i.e. reduce the resistance of the air when moving the car. This promotes medicine to be taken externally to surfaces of the basket, big slopping front and back glass, as well as fluent transition medicine to be taken externally to surfaces front bumper in form surface of the basket.

Упражнение 2. Прочтите и переведите текст. Напишите план

THE INSTRUCTION ON THE LABOUR SAFETY FOR

The driver-car

The General safety requirements

1. To driving men are supposed and women are not younger than 18 years (bus - about 21 years), having the certificate on the right of driving (bus), the past medical and examination on I group on an electro security. At the subsequent work periodic surveys (medical seeing) for acknowledgement of ability to management of a vehicle - are not more rare than once in 3 years, examination on I group on an electro security - annually.

To management of bus with quantity of places from above 14 and the car load-carrying capacity from above 2,5 т (except occupied on intra factory, intercity, suburban transportations and transportations in rural местности within one day shift under a condition not attraction to technical to service and performance of repair of the lorry) drivers-women are not supposed.

To driving on which chassis the special equipment (truck bodies, tanks for transportation of combustible liquids, chemicals, pressed gas, installation дегазационного the equipment, repair shops with telescopic ladders, towers is mounted, etc.), the drivers passed additional course training and having the corresponding certificate on management by them are supposed.

To management of lorry on which it is made перевозка people, the drivers having the special permission are supposed.

2. The driver of the car should know:

Appointment, the device, action principle, work and service of units, mechanisms and devices of the cars carried to a category of vehicles “In”, “With”, “Д” or “E” accordingly;

Traffic regulations, traffic safety bases, ways of prevention of road and transport incidents;

Signs, the reasons and dangerous consequences of the malfunctions arising while in service of the car, ways of their detection and elimination;

Features of maintenance service and car repairs;

Rules of transportation of dangerous cargoes;

Appointment of fire-prevention stock and correct

Its uses in case of fire occurrence.

3. The driver of the car should remember that owing to the failure to meet requirements, stated in Traffic regulations, instructions on a labor safety, rules of the internal labor schedule, rules on an electro security at performance of works can arise following dangers: broken, defeats by an electric current, poisonings этилированным gasoline and exhaust gases.

4. To the driver of the car following means of individual defense free of charge stand out:

At management of the cargo and special car, the truck crane and the tractor: overalls cotton for 12 months; mittens combined двупалые for 6 months; in the winter in special and IV belts in addition: a jacket on the warmed lining, trousers cotton on the warmed lining, boots for the term socks established for these climatic belts;

At driving with not heated cabin in III, II, I belts on suburban lines in the extent more than 50 km in the winter in addition: a jacket cotton on the warmed lining, trousers cotton on the warmed lining, boots (only in III belt) persons on duty;

At management of the truck crane and the tractor with not heated cabins in III, II, I belts on external works in the winter in addition: a jacket cotton on the warmed lining, trousers cotton on the warmed lining for the term socks established for corresponding climatic belts, boots (in III belt) persons on duty;

At management of bus, cars: gloves cotton for 6 months;

At management of lorry, the special vehicle, the tractor and the car of type УАЗ 469 in prospecting parties and expeditions:

- Overalls cotton for 12 months; boots kersey for 24 months;
- Mittens combined двупалые for 6 months;
- In the winter in special, IV, III, II, I belts in addition: a short fur coat (in special, IV, III, П belts) for 60 months;
- A jacket cotton on the warmed lining;
- Trousers cotton persons on duty on the warmed lining;
- boots (in special, IV, III, II belts) persons on duty.

To drivers of all cars working on этилированном gasoline, on an operating time on a line stand out: an apron rubber with a bib; gloves rubber; over sleeves chloral venial persons on duty.

5. For work in adverse working conditions the driver of the car can be given to (be established)

following privileges and indemnifications:

Additional holiday by duration:

- 6 working days in a year - at work on the car (including special) load-carrying capacity from 1,5 to 3 т;

- 12 working days in a year - at work on the car load-carrying capacity from 3 т and above;

- On the fire-engine vehicle load-carrying capacity from 5 т and above;

- At tests of fighting and special cars in road conditions and tests of cars on autodromes;

Free of charge stands out 400 г soaps in a month over being at washstands.

Упражнение 3. Заполните пропуски предлогами и переведите предложения на русский язык.

1. After graduating ... the college I shall deal ... manufacturing cars.
2. The production ... the automobile comprises five phases.
3. Specialists ... automobile industry should develop up-to-date methods... designing cars.
4. In producing automobiles new types ... resistant... corrosion light materials should be used.
5. All cars undergo a rigid quality control... tests.
6. The car is put... mass production after laboratory and road tests.
7. Technicians must know the technology... manufacturing proc - esses... cars.

Упражнение 4. Закончите предложения, выбрав соответствующий вариант окончания.

1. An automobile specialist deals with ....

a. working out technological processes;

b. constructing and manufacturing cars;

c. producing new resistant to corrosion light materials.

2. The production of the automobile comprises ....

a. designing and mass production;

b. manufacturing and tests;

c. designing and working out technological processes, laboratory and road tests and mass production.

3. The cars are subjected to tests in order....

a. to work out new technological processes;

b. to meet up-to-date requirements;

c. to shorten the time between designing and manufacturing.

4. The qualities required of the automobile are ....

a. high efficiency, long service life, driving safety and pleasant appearance;

b. smooth acting clutch, silent gearbox, dependable braking and steering systems;

c. new types of resistant to corrosion materials.

5. The car must have the following units:....

a. high efficiency, long service life, driving safety and pleasant appearance;

b. smooth-acting clutch, silent gearbox, dependable braking and steering systems;

c. new types of resistant to corrosion materials.

Упражнение 5. Прочтите диалог и разыграйте его .

DIALOGUE A

Nick: Hullo, Boris!

Boris: Hullo, Nick. How are things?

N.: Perfectly well, thank you. I entered the automobile construction college.

B.: That’s nice, what will you become after graduating from the college?

N.: I'll become a technician and deal with manufacturing new cars.

B.: Why did you choose this profession?

N.: I enjoy learning about a car. I enjoy working with metal. And most of all I enjoy being able to construct cars. B.: Do you enjoy the course?

N.: Yes, of course.

B.: Tell me about your profession in detail, please?

N.: With great pleasure. As you know an automobile must be safe, have smooth acting clutch, silent gears, excellent brakes and steering system. And in order to achieve these qualities a lot of work must be done.

B.: Thank you very much for your information. I believe you like

your profession very much.

N.: Oh, yes, very much, indeed.

4.Дискуссия по проблемам

Discuss the question of the theme and your own questions connecting with your production practice

1. Why is it important to know the cost of a minute at work?

2. Do you like details in your plan? Why?

3. Why is it important to plan your work?

5.Проектная деятельность

Найдите в Интернете информацию по теме «Деятельность автомеханика, техника по сервису, электрика по устранению неполадок на производстве» и составьте свой проект.

6.Контрольные вопросы

1.Какое правило согласования времён в условных предложениях 11 типа известно?

2. Какие типы условных предложений бывают?

Практическое занятие 29

Тема. Оборудование, работа. Лексический материал по теме. Условные предложения III типа. Признаки и значения слов и словосочетаний с формами на -ing

Цели:

развивающие:

- развивать навыки употребление условных предложений 111типа на письме;

обучающие:

- обучить навыкам употребления правила согласования времён глаголов в условных предложениях 111 типа на письме и в речи

воспитательные:

- формировать позитивный опыт конструктивного взаимодействия по профессиональным проблемам.

Задачи:

1.Обучить навыкам концентрации внимания при работе с текстом

2.Развивать навыки использования основной лексики, отражающую специальность, на письме.

3.Формировать умение определять грамматические единицы в тексте.

знать:

- причастие 1,

- придаточные предложения времени и условия (if, when).

уметь:

- бегло читать и переводить тексты;
- использовать профессиональную лексику в разговорной речи.

Компетенции:

- лингвистическая компетенция
- предметная компетенция
- коммуникативная компетенция
- субъектная компетенция осознанного принятия ценностей семейной жизни
- социальная компетенция
- субъектная компетенция духовно-нравственного сознания и поведения на основе усвоения общечеловеческих ценностей
- субъектная компетенция принятия и реализации ценностей здорового и безопасного образа жизни, потребности в физическом самосовершенствовании, занятиях спортивно оздоровительной деятельностью, неприятие вредных привычек: курения, употребления алкоголя, наркотиков
- метапредметная компетенция самостоятельной информационно–познавательной деятельности, включая умение ориентироваться в различных источниках информации, критически оценивать и интерпретировать информацию, получаемую из различных источников
- субъектная компетенция проявления российской гражданской идентичности, патриотизма, уважения к своему народу, чувства ответственности перед Родиной, гордости за свой край, свою Родину
- субъектная компетенция формирования теоретического и экологического мышления, понимания влияния социально–экономических процессов на состояние природной и социальной среды; приобретение опыта эколого–направленной деятельности
- субъектная компетенция духовно-нравственного сознания и поведения на основе усвоения общечеловеческих ценностей
- коммуникативная компетенция в деловой и выбранной профессиональной сфере
- субъектная компетенция осознанного выбора будущей профессии и возможностей реализации собственных жизненных планов; ответственного отношения к профессиональной деятельности как возможности участия в решении личных, общественных, государственных, общенациональных проблем

Ход работы

Студенты изучают новую лексику, читают и переводят текст, выделяя главную идею.

1.Фонетическая, грамматическая зарядка

Студенты читают слова и фразы, объясняют грамматические явления, составляют с новой лексикой собственные предложения, отвечают на вопросы.

1. Where do you want to work in future?
2. Have you a plan for future job during 10 years?
3. Do you like down lifting? Why?
4. May I make a suggestion?
5. Let’s just go through the terms.
6. Let’s summarize the conditions.

Речевые фразы бытового общения

1. Do you like to study in Technical College?
2. Does your friend like to study in Technical College?

3. Why does your friend like to study in Technical College?

4. Do you like to work at the equipment?

5. What equipment do you prefer?

2.Основная часть

Студенты выполняют упражнения.

Упражнение 1. Переведите письменно текст. Выпишите понятия и термины и сделайте их морфологический разбор.

HEATING OPERATION

In cold weather, the outside coil acts as the evaporator and the inside coil acts as the condenser. The fluid in the evaporator is under low pressure, and so it evaporates. The fan pulls the outside air over the evaporator and the fluid absorbs heat from it. The compressor then pumps the heated fluid into the building under high pressure to the condenser. The second fan blows air over the condenser, and the heated air is blown into the building.

Упражнение 2. Напишите предложения в пассивном залоге

We invited the guests to the party.

She waters flowers every week.

I shall discover new ways of life.

Упражнение 3. Прочтите диалог и разыграйте его.

Anton: Where do you study?

Boris: I study at the automobile construction college.

A: Whom does the college train?

B: It trains specialists for the automobile industry.

A: Why did you decide to become a technician?

B: I enjoy working with machines. I enjoy learning about a car. I understand every part of it.

A: What can you tell me about the car?

B: Well, the car of today must be rapid in acceleration; it must have dependable clutch, brakes, and steering system, be stable on the road and have pleasant appearance.

A: Do you enjoy the course?

B: Yes, very much. I have learned a lot of things. For example, I know that the production of the car comprises five phases.

A: What are they?

B: They are designing, working out the technology, laboratory tests, road tests, mass production.

A: And why are laboratory and road tests needed?

B: The cars are subjected to tests in order to meet up-to-date demands.

A: And what are these demands?

B: They are high efficiency, long service life, driving safety, ease of maintenance and so on.

A: I think you will become an expert in automobile engineering.

B: I'll try. The cooperative plan of an academic program with practice at a plant will help me to become a good specialist.

Упражнение 4. Найдите в тексте диалога английские эквиваленты следующих русских слов и выражений и запишите их:

Учусь в автомобилестроительном колледже, техник, люблю работать с машинами,

современный автомобиль, надежные тормоза, плавное сцепление, приятный внешний вид, массовое производство автомобилей, стендовые испытания, отвечать современным требованиям, долгий срок службы, легкость техобслуживания, надежность, быстро разгоняться (приёмистость), подвергаться жестким дорожным испытаниям

3. Выполнение практической работы

Студенты пишут в тетрадях.

Упражнение 1.Прочтите, переведите текст и напишите план.

The driver of the car is obliged:

To carry out the instruction on a labor safety. Rules of the internal labor schedule, instructions of workers of a labor safety, a fire service and public inspectors on a labor safety;

To apply individual defense means to destination;

The nobility and to observe rules of personal hygiene; not to smoke on a workplace and not to use to and in an operating time spirits;

To fulfill requirements of signs on safety and Traffic regulations;

To be attentive to warning signals of moving vehicles;

To inform the mechanic or the chief of garage on the noticed malfunctions of the car and other infringements of safety requirements and before acceptance of corresponding measures to work not to start;

To be able to render the pre-medical help to the suffered workers, to use fire extinguishing means (the fire extinguisher, an internal fire hydrant, etc.);

At fire occurrence to cause a fire-fighting crew (by phone, firemen извещателем, etc.) and to participate in fire liquidation.

7. The driver of the car who has admitted infringement of requirements of instructions on a labor safety, can be made answerable when due hereunder.

8. The driver of the car at employment passes introduction and primary instructing on a workplace on a labor safety, confirming it is the signature in control sheet of passage of instructing in a labor safety.

Further the driver of the car passes repeated instructing in a labor safety and examination is not rarer than a once in six months with acknowledgement of it by signatures in a log-book of instructing.

9. At attraction of the driver of the car to performance of works with the raised danger (the name of works is underlined) the driver of the car passes special training and after examination in the qualifying commission to it the certificate on the right of manufacture of these works as a part of a brigade on the basis of the dress-admission stands out.

10. It is forbidden to the driver of the car:

To operate the car in a condition of alcoholic or narcotic intoxication, and also in the painful or tired condition if it can threaten traffic safety, and under the influence of the medical products reducing speed of reaction and attention;

To transfer driving to the persons who are in a condition of alcoholic or narcotic intoxication, in the painful and tired condition or under the influence of the medical products reducing speed of reaction and attention, and also to the persons who not having at the certificate on the right of driving or have been not specified in traveling (routing) sheet;

Autocratically to deviate a route specified in traveling sheet;

To transport by lorries of the extraneous persons who not specified in traveling sheet and have been not connected with transportation of cargoes;

To store and transport in a cabin gasoline and other inflammable liquids;

To work with inflammable cargoes or in the territory dangerous in the fire relation, without closed grids on the final pipeline;

To fill the car etillen with gasoline from open capacity (a bucket, watering cans, etc.) and to suck in his mouth in a hose and also to blow a mouth fuel tube;

To have a rest or sleep in a cabin cargo and bodies automobile cars at the working engine;

To use open fire for a warming up of knots of the car;

To smoke in immediate proximity from devices and a power supply system of the engine of the car;

To close a key a car cabin on parking in garage.

Упражнение 2. Выпишите из правой колонки русские слова и словосочетания, соответствующие английским из левой колонки.

1.automobile construction college
2. to graduate from the college
3.low fuel consumption
4.to deal with
5.designing cars
6.mass production
7.long service life
8.driving safety
9.to work out
10.ease of maintenance
11. the technology of manufacturing processes
12. to put into mass production
13. to subject to tests
14. a rigid quality control
15. to meet up-to-date demands (requirements)
16. rapid acceleration
17. smooth-acting clutch
18. silent gearbox
19. dependable brakes
20. steering system
21. an academic program
22. experts
23.ignition system

a. долгий срок службы
b. простое техобслуживание
c. запустить в массовое производство
d. подвергать испытаниям
e. плавное сцепление
f. отвечать современным требованиям
g. иметь дело
h. надежные тормоза
i. учебная программа

j. разрабатывать
k. система зажигания
l. безопасность вождения
m. автомобилестроительный колледж
n. жесткий контроль качества
o. бесшумная коробка передач
p. конструирование автомобилей
q. окончить колледж
r. технология производственных процессов
s. специалисты
t. массовое производство
u. система рулевого управления
v. малый расход топлива
w.приёмистость

Упражнение 3. Закончите предложения, подобрав соответствующие по смыслу слова (или словосочетания), приведенные ниже.

I study at
After graduating from the college I shall become
I shall deal with
All specialists must know that the production of the automobile comprises
It is necessary to know these facts because the automobile of today must meet
The modern automobile must have
In road tests the automobile undergoes

A technician, a specialist in automobile industry, the production of the automobile, designing, working out the technology of manufacturing processes, laboratory tests, road tests, mass production, high efficiency, long service life, driving safety, ease of maintenance, rigid quality control, rapid acceleration, smooth-acting clutch, silent gearbox, dependable brakes, dependable steering system, the automobile construction college, up-to-date demands (requirements).

Упражнение 4. Раскройте скобки, употребляя глаголы в необходимом времени.Напишите условные предложения 111 типа.

1. I (not to drink) coffee now. I (to write) an English exercise. 2. I (not to drink) coffee in the evening. I (to drink) coffee in the morning. 3. Your friend (to do) his homework now? 4. Your friend (to go) to school in the morning? 5. Look! The baby (to sleep). 6. The baby always (to sleep) after dinner. 7. My grandmother (not to work). She is on pension. 8. My father (not to sleep) now. He (to work) in the garden. 9.1 usually (to get) up at 7 o'clock in the morning. 10. What your sister (to do) now? - She (to wash) her face and hands. 11. When you usually (to come) home from school? - I (to come) at 3 o'clock. 12. Where your cousin (to work)? - He (to work) at a hospital. 13. Your sister (to study) at an institute? - No, she (to study) at school. 14. My cousin (to go) to college every day. 15. My mother (not to play) the piano now. She (to play) the piano in the morning.

4.Дискуссия по проблемам

Discuss the question of the theme and your own questions connecting with your production practice

1. Why is it important to know the process of using robots in industry?
2. Do you like atomization of production?

3. Why is it important to use robots in the production of items?

5.Проектная деятельность

Найдите в Интернете информацию по теме «Деятельность автомеханика, техника по сервису по устранению неполадок на производстве» и составьте свой проект.

6.Контрольные вопросы

1. Как образуется условное предложение 111 типа?

2. Какое правило согласования времён употребляется при образовании условных предложений 111 типа?

Практическое занятие 30

Тема. Инструкции, руководства. Лексический материал по теме. Неличные формы глагола: причастие, герундий. Предположительное наклонение. Предлоги. Союзы

Цели:

развивающие:

- развивать навыков употребления –ing форм на письме;

обучающие:

- обучить навыкам использование предлогов в речи и на письме

воспитательные:

- формировать навыки осуществления поиска и использования информации, необходимой для эффективного выполнения профессиональных задач.

Задачи:

1.Обучить навыкам концентрации внимания при устной речи и письменной.

2.Развивать навыки использования основной лексики, отражающую специальность, на письме.

3.Формировать умение определять грамматические единицы в тексте.

Знать:

-- образование и употребление форм причастий и причастных оборотов

- использование предлогов на письтме и в речи

уметь:

- образовывать и употреблять–ing формы в речи и на письме

- использовать предлоги и союзы в речи и на письме

Компетенции:

- лингвистическая компетенция

- предметная компетенция

- коммуникативная компетенция

- субъектная компетенция осознанного принятия ценностей семейной жизни

- социальная компетенция

- субъектная компетенция духовно-нравственного сознания и поведения на основе усвоения общечеловеческих ценностей

- субъектная компетенция принятия и реализации ценностей здорового и безопасного образа жизни, потребности в физическом самосовершенствовании, занятиях спортивно оздоровительной деятельностью, неприятие вредных привычек: курения, употребления алкоголя, наркотиков

- метапредметная компетенция самостоятельной информационно–познавательной деятельности, включая умение ориентироваться в различных источниках информации, критически оценивать и интерпретировать информацию, получаемую из различных источников

- субъектная компетенция проявления российской гражданской идентичности, патриотизма, уважения к своему народу, чувства ответственности перед Родиной, гордости за свой край, свою Родину

- субъектная компетенция формирования теоретического и экологического мышления, понимания влияния социально–экономических процессов на состояние природной и социальной среды; приобретение опыта эколого–направленной деятельности

- субъектная компетенция духовно-нравственного сознания и поведения на основе усвоения общечеловеческих ценностей

- коммуникативная компетенция в деловой и выбранной профессиональной сфере

- субъектная компетенция осознанного выбора будущей профессии и возможностей реализации собственных жизненных планов; ответственного отношения к профессиональной деятельности как возможности участия в решении личных, общественных, государственных, общенациональных проблем

Ход работы

Студенты изучают новую лексику, читают и переводят текст, выделяя главную идею.

1.Фонетическая, грамматическая зарядка

Студенты читают слова и фразы, объясняют грамматические явления, составляют с новой лексикой собственные предложения.

1. Should a man fulfill instructions?
2. Why is it necessary?
3. What are the demands to your future profession?

Речевые фразы бытового общения

1. Do you like receiving new information?
2. Does your friend like receiving new information?
3. Why does your friend like receiving new information?
4. What new information does your friend like to receive? May be ads?

2.Основная часть

Студенты выполняют упражнения.

Упражнение 1. Прочитайте и переведите текст

Auto industry in Russian

In represented above short excursus in prerevolutionary history of the Russian car, certainly, were mentioned far from all name of the domestic inventors, pitched in creation and formation car production in Russia. And though prerevolutionary Russia had not высокоразвитой car industry, Russian engineers have made the row of the successful attempts on development and fabrication own design.

Remains only to regret that situation, existed Russian auto industry at the beginning initially age, when Russian cars - in spite of their limited amount - on its sought-after quality and quality of the decorating did not yield the import образцам, did not before our days.

Упражнение 2. Напишите предложения в страдательном залоге.

I’ve never heard my uncle (to sing)

John felt somebody (to strike) him on the shoulder.

They saw the car (to go) round the corner.

No one has ever seen Victor (to cry).

The father wants Ted (to work) in the garage.

Упражнение 3. Прочтите и переведите текст, а затем выполните следующие за ним упражнения.

Components of the Automobile

The automobile is made up of three basic parts: the power plant, or the engine, the chassis and the body.

The engine is the source of power that makes the wheels rotate and the car move. It includes fuel, cooling, lubricating and electric systems. Most automobile engines have six or eight cylinders

The chassis includes a power train (power transmission), a running gear, steering and braking systems as well.

The power train carries the power from the engine to the car wheels.

The power transmission, in turn, contains the clutch, gearbox, propeller or cardan shaft, final drive, differential, rear axle and axle shafts. The running gear consists of a frame with axles, wheels and springs.

The body has a hood, fenders and accessories: the heater, stereo tape recorder, windshield wipers, conditioner, speedometer and so on.

Упражнение 4. Выберите и запишите термины, данные ниже, которые относятся к:

the engine (двигателю); the chassis (шасси); the body (кузову).

Fuel system, axle shaft, accessories, cooling system, frame with axles, running gear, lubricating system, steering system, heater, propeller shaft, power transmission, final drive, windshield wiper, clutch, wheels and axle shafts, gearbox, electric system, differential.

Упражнение 5. Найдите в тексте ответы на вопросы:

1. What main parts is the automobile made up of?
2. What is the function of the engine?
3. What systems does the engine include?
4. What does the chassis consist of?
5. What units does the power transmission comprise?
6. What assemblies does the running gear consist of?
7. What has the body?

Упражнение 6. Закончите предложения, выбрав соответствующее по смыслу окончание.

1. The automobile is made up of...	1. a power transmission, running gear, steering and braking systems.
2. The engine is ...	2. the clutch, gearbox, propeller shaft, final drive, differential and axle shafts.
3. The engine includes ...	3. a hood, fenders and accessories.
4. The chassis consists of...	4. the engine, the chassis and the body.
5. The power transmission comprises ..	5. a frame with axles, wheels and springs.
6. The running gear consists of.. .	6. the source of power.
7. The body has ...	7. fuel, cooling, electric and lubricating systems.

Упражнение 7. Найдите в тексте английские эквиваленты предложений и запишите их.

1.Автомобиль состоит из трех основных частей: двигателя, шасси и кузова.

2.Двигатель — это источник энергии.

3.Двигатель включает в себя топливную, охлаждающую, смазывающую и электриче-

скую системы.

4.Шасси включает в себя силовую передачу, ходовую часть, рулевую и тормозную системы.

5.Силовая передача (трансмиссия), в свою очередь, состоит из сцепления, коробки передач, карданного вала, главной передачи, дифференциала, заднего моста и полуосей.

6.Ходовая часть включает в себя раму с осями, колеса и рессоры.

7.Кузов включает в себя капот, крылья и вспомогательные аксессуары: отопитель, стеклоочистители, магнитолу, кондиционер и т. п.

3. Выполнение практической работы

Студенты пишут в тетрадях.

Упражнение 1. Прочитайте и переведите текст

Safety before the work beginning

Before departure on a line the driver of the car is obliged:

To pass pre trip medical inspection;

To have at itself the certificate on the driving rights, the coupon to the operation right (for the transport car) and traveling sheet;

To receive instructing in a labor safety at the mechanic or the chief of garage at performance of new kinds of works and change of working conditions;

To put on overalls and others established for the given kind of works of means of individual defense;

To check up:

- Absence of flowing fuel, oil, water, and at cars with gas - tightness of gas equipment and highways;
- Serviceability of controls, brakes and other mechanisms providing traffic safety;
- Refueling of the car by fuel, oil, water and brake liquid;
- укомплектованность the car the tool, stock, буксирным the adaptation, seat belts, the medical first-aid set and fire extinguishing means;

To familiarize with working conditions on a line and it come from transported cargo, to study a route chart in which features of roads and security measures in case of rainy weather (a fog, a blizzard, a snowfall, ice, etc. are specified).

The driver of the car has no right to leave on a line if technically the car or trailer condition does not answer technical условиям, to requirements of Traffic regulations and labor safety Rules of motor transport. About serviceability of the car before departure on a line the driver undersigns for traveling sheet.

In traveling sheet of the driver of the car intended for driving of people, there should be a mark “Be ready for transportation of people” and the greatest possible quantity of transported passengers is specified. The traveling sheet should be signed the person responsible for safe using of given car.

Упражнение 2. Прочтите диалог несколько раз, а затем выполните следующие за ним упражнения.

A: Do you know what parts the automobile is made up of?

B.: Certainly. It is made up of the engine, the chassis and the body,

A: What is the source of power?

B: The source of power is the engine. It includes fuel, cooling, lubricating and electric systems.

A: And what does the chassis consist of?

B: It consists of a power transmission, running gear, steering and braking systems. By the way, the power transmission, in turn, comprises the clutch, gearbox, propeller shaft, final drive, differential, rear axle and axle shafts.

A: And what has the body?

B: The body has a hood, fenders and accessories, such as: the heater, stereo tape recorder, windshield wipers, conditioner and so on.

A: Thank you very much for your information.

B: Don't mention it. I am glad to help you.

Упражнение 3. Найдите в диалоге слова и словосочетания, эквивалентные русским словам и словосочетаниям, приведенным ниже.

Сделан из; шасси; кузов; включать в себя; топливная, охлаждающая, смазывающая и электрическая системы; трансмиссия; ходовая часть; рулевая и тормозная системы; карданный вал; главная передача; дифференциал; задний мост; полуоси; капот; крылья; вспомогательные устройства; стеклоочистители.

Упражнение 4. Вставьте предлоги и трансформируйте предложения в перфектно-длящееся время.

1. Are you coming to classes _____ Monday?
2. Can't you hurry up? The train leaves _____ 9 o'clock.
3. There weren't many people _____ the party.
4. David has been a teacher _____ 10 years.
5. They got married some time _____ .
6. Do you know the names of the letter _____ English?
7. I don't live far _____ my office. In fact, it's quite _____ .
8. What time do you usually come _____ home?
9. He lives _____ the country.
10. I think she's gone _____ holiday _____ the South.
11. I'm going to stay _____ my parents _____ July.

4.Дискуссия по проблемам

Discuss the question of the theme and your own questions connecting with your production practice

1. Why is it important to know new robots?
2. Do you like studying of atomization of industry?
3. How much do robots cost?

5.Проектная деятельность

Найдите в Интернете информацию по теме «Деятельность автомеханика, техника по сервису, электрика по устранению неполадок на транспорте» и составьте свой проект.

6.Контрольные вопросы

1. Как образуются причастие 1 и причастие 11?
2. Какие формы страдательного залога известны?

Словарь терминов

as a result - в результате

absorb — поглощать

access — 1. поступать 2. доступ

accessories — вспомогательные устройства

adaptive memory - адаптивная память
adaptive memory — адаптивная память
adjustment - регулировка
advanced — усовершенствованный
air bag - подушка безопасности
air brakes - пневматические тормоза
aligment - выравнивание
as well — также
as well — также
assemble — собирать
assume — предполагать
at rest — в покое
attach - прикреплять
attach — прикреплять
axis - ось
axis - ось
axle — вал
axle — вал
axle shafts – полуоси
axle shafts – полуоси
axle shafts — полуоси

ball joint — шаровой шарнир
band brake — ленточный тормоз
be at rest — быть в исходном положе-
be capable - быть способным
be stable on the road — быть устойчивым на дороге
bending — изгиб
body - кузов
body — кузов
body — кузов
bottom dead center - нижняя мертвая точка
bottom dead center — нижняя мертвая точка
brake drum — тормозной барабан
brake fluid — тормозная жидкость
brake fluid — тормозная жидкость
brake pedal - тормозная педаль
brake pedal — тормозная педаль
brake shoe — тормозная колодка
brake shoes — колодки тормоза
brakes - тормоза
brakes — тормоза
brakes — тормоза
brakes are applied - тормоза срабатывают
brakes are applied — тормоза срабатывают

braking effort - тормозное усилие
braking effort — тормозное усилие
breaker - прерыватель
breaker point ignition — прерывистое зажигание
breather channel - канал сапуна
breather channel — канал сапуна
bund brake - ленточный тормоз
burn – гореть
by means of — посредством

capacitor — конденсатор
car — легковой автомобиль
car springs — рессоры автомобиля
car wheels - колеса автомобиля
carry a program — выполнять программу
channel section — полая секция
characteristic feature — характерная особенность
charge of fuel - заряд топлива
charge of fuel — заряд топлива
chassis — шасси
check - проверка
clutch - сцепление
clutch - сцепление
clutch — сцепление
clutch pedal — педаль сцепления
clutch pedal — педаль сцепления
combustion — сгорание
combustion — сгорание
combustion chamber – камера сгорания
combustion chamber — камера сгорания
common axle — общая ось
compression stroke — такт сжатия(смеси)
compression stroke — такт сжатия(смеси)
conditioner - кондиционер
connect — соединять
connect — соединять стойкий материал
connecting rod - шатун
connecting rod — шатун
consist of — состоять из
consist of — состоять из
constant-mesh gearbox — коробка передач с постоянным зацеплением шестерен
constant-mesh gearbox- коробка передач с постоянным зацеплением шестерен
construct — конструировать
construction — конструкция
constructor — конструктор

control - управление
control — управлять
conventional frame - общепринятая рама
convert — преобразовывать
cooling — охлаждение
cooling — охлаждение
CPU — Central Processing Unit - центральный процессор
crankshaft — коленчатый вал
crankshaft — коленчатый вал
crankshaft — коленчатый вал
cross members — поперечины
cylinder - цилиндр
cylinder — цилиндр

deal with - иметь дело
deal with manufacturing cars - иметь дело с производством автомобилей
decrease the speed — снижать скорость
defective — дефектный, неисправный
demand - требовать, требование
depend — зависет
dependable brakes - надежные тормоза
dependable brakes — надежные тормоза
descend - спускаться, опускаться (опоршне)
describe — описывать
design - проектировать, проект
designer - проектировщик, конструктор
develop - разрабатывать
development — разработка
device — устройство
diesel engine — дизельный двигатель
diesel engine — дизельный двигатель
differential - дифференциал
directly - непосредственно
disassemble - разбирать
disconnect – отсоединять
disengage - отключать
disengage — отключать, отсоединять
disk brakes - дисковые тормоза
disk brakes — дисковые тормоза
divide - разделять
don’t get upset — не расстраивайтесь
drain hole - сливное отверстие
driven wheels — ведомые колеса
driving safety — безопасность езды
driving safety — безопасность управления автомобилем

driving wheels - ведущие колеса
driving wheels — ведущие колеса
drum brakes — барабанные тормоза
drum brakes — барабанные тормоза
due to — из-за, благодаря

ease of maintenance — простота техобслуживания
efficiency - эффективность, КПД
electric brakes — электрические тормоза
engage — включать
engage — включать, соединять
engine — двигатель
engine — двигатель
engine — двигатель
engine (power plant) — двигатель(силовая установка)
engine crankshaft — коленчатый вал двигателя
engine wear — износ двигателя
engineer — инженер
epicyclic (planetary) gearbox - эпициклическая (планетарная) коробка передач
epicyclic (planetary) gearbox — эпициклическая (планетарная) коробка передач
eraser — ластик
excessive - чрезмерный
exhaust stroke — такт выпуска
exhaust stroke — такт выпуска
expensive — дорогостоящий
expensive — дорогостоящий
expensive — дорогостоящий
extremely rigid — очень жесткая

fall — падать
fasten — скреплять, закреплять
fastening bolts — крепежные болты
fastening bolts-крепёжные болты
fenders — крылья
fenders — крылья
final drive - главная передача
final drive — главная передача
final drive — главная передача
fire the spark plug – воспламенять свечой зажигания
fire the spark plug – воспламенять свечой зажигания
firm structure — крепкая (прочная)
fit properly - подгонять должным образом
fix — крепить
fix — крепить (устанавливать) нено)
fix — фиксировать, устанавливать

fixed axes - зафиксированные (неподвижные) оси
fluid – жидкость
flywheel - маховик
flywheel — маховик
flywheel — маховик
flywheel — маховик
flywheel — маховик
follow sb's advice - последовать чье-му-л. совету
foot brake — ножной тормоз
for this purpose — для этой цели
for this purpose — для этой цели
force (cause) — заставлять
force the fluid — подавать жидкость
forward speed — передняя скорость
forward speed — передняя скорость
four-stroke cycle — четырехтактный цикл
four-stroke cycle — четырехтактный цикл
frame - рама
frame — рама
frame — рама
frame — рама
frame with axles — рама с осями
free travel - свободный ход
friction device — фрикционное
friction device — фрикционное устройство
friction disc (plate) — фрикционный
friction plate (disc) - фрикционный (ведомый) диск (сцепления)
frictional force — сила трения
frictional force - сила трения
front wheels - передние колеса
fuel - топливо
fuel — топливо
fuel consumption - расход топлива
fuel consumption — расход топлива
fuel injection — впрыск топлива
fuel injection — впрыск топлива

gas mileage — пробег в милях на галлон топлива
gear — шестерня
gear — шестерня, передача
gear — шестерня; передача
gear lever — рычаг коробки передач
gearbox - коробка передач
gearbox - коробка передач
gearbox — коробка передач

gearbox — коробка передач
gearbox — коробка передач
gearbox — коробка передач
gearbox — коробка передач
gearbox casing — картер коробки передач
gearing - зубчатое соединение
gearing - зубчатое соединение
get into trouble — попасть в беду
greater portion of the car weight -большая часть веса автомобиля
grunion cross - крестовина кардана
guide the car - управлять автомобилем
guide the car — управлять автомобилем

hand brake - ручной тормоз (стояночный)
handling - эксплуатация, уход
hardware - аппаратная часть компьютера
hardware — программная часть компьютера
hard-wearing material - износо-
hard-wearing material — износостойкий материал
have a look — взглянуть
heat — тепло
heater - отопитель
heater - отопитель
heavy steel — прочная сталь
hold the car position — удерживать автомобиль в нужном направлении
hood — капот
hood — капот
hose — шланг, рукав
housing — картер, корпус
however — однако
hydraulic assisted brakes — тормоза с гидравлическим приводом
hydraulic brakes – гидравлические тормоза
hydraulic pump — гидравлическийнасос

I guess — я полагаю
ignite — воспламенять
ignite — воспламенять
ignition — воспламенение
ignition – зажигание
ignition system — система зажигания
in direct line-важно
in order — в порядке (в исправном состоянии)
in turn - в свою очередь
in turn — в свою очередь
include — включать в себя

injury - повреждение
insulate — изолировать
intake (inlet) stroke — такт впуска
integral frame — рама, выполненная воедино
integrated circuit – интегральная схема
internal combustion 33.engine—двигатель внутреннего сгорания
internal combustion engine – двигатель внутреннего сгорания
invent — изобретать
is disengaged - отключено
is engaged — включено

leakage — утечка
left wheel — левое колесо
level – уровень
lever — рычаг
leverage - рычажный механизм
leverage — рычажный механизм
light — свет (фары)
linkage — соединение
long service life - долгий срок службы
longitudinal members - лонжероны
low gear - первая передача
lubricating — смазка
lubricating (lubrication) — смазка

maintenance — техобслуживание
malfunction — неполадки, неисправная работа
manufacture – производить
manufacturer — промышленник,изготовитель
manufacturing — производство
master cylinder - главный цилиндр
master cylinder — главный цилиндр
means of turning - средство поворота
means of turning — средство поворота
measure — измерять
mechanical brakes - механические тормоза
mechanics - механик
mechanism — механизм
meet emission control levels — отвечать требованиям по ограничению уровня вредных компонентов в выхлопных газах
gas mileage - пробег в милях на галлон топлива
meet emission control levels — отвечать требованиям по ограничению уровня вредных компонентов в выхлопных газах
meet up-to-date demands (requirements) — отвечать современным требованиям
mining - прочный

mixture — смесь
move up and down — двигаться вверх и вниз (подпрыгивать на неровной дороге)
namely - именно
oil level — уровень масла
onboard computer system – бортовой компьютер
operating cycle - рабочий цикл
ordinary gearing — стандартное зубчатое соединение

pad — подушка
pedal — педаль
performance - работа
permanent memory — постоянная память
petrol engine — бензиновый двигатель
piston — поршень
pitman arm - рулевая сошка
pitman shaft - рулевой вал
pivot — шарнир
poor — плохой, слабый
power plant — силовая установка
power stroke — рабочий ход
power train (transmission) – силовая передача (трансмиссия)
press down the pedal - нажимать на педаль
pressure - давление
pressure disc — нажимной диск
pressure plate (disc) - нажимной диск(сцепления)
principle of operation — принцип действия
produce — производить
producer — промышленник (тот, кто производит)
production - производство
PROM — programmable read only memory - программируемое постоянное запоминающее устройство, ППЗУ
PROM - Programmable Read Only Memory -программируемое постоянное запоминающее устройство, ППЗУ
proofhess – стойкость
propeller (cardan) shaft - карданный вал
propeller shaft — карданный вал
provide — обеспечивать
provide – обеспечить
push down on the brake pedal - нажать на тормозную педаль
put into mass production - запустить в массовое производство
put into mass production — запустить в массовое производство

rack and pinion assembly - реечно-шестеренчатый механизм
rack and pinion assembly — рулевоймеханизм с рейкой и шестерней
rack and pinion type - реечно-шестеренчатый тип (рулевого механизма)

rack and pinion type steering gear - рулевой механизм с рейкой и шестерней

RAM - random access memory - оперативная память, оперативное запоминающее устройство, ОЗУ

RAM — Random Access Memory — оперативная память, оперативное запоминающее устройство, ОЗУ

rapid acceleration — быстрый разгон (приёмистость)

rapid acceleration — приемистость

rear axle - задний мост

rear axle — задний мост

rear axle — задний мост

recharge — подзарядить (аккумулятор)

reciprocating movement - возвратно-поступательное движение

reciprocating movement — возвратно-поступательное движение

recirculating ball steering - рулевой механизм с шариковой гайкой

recirculating ball type steering gear - рулевой механизм с шариковой гайкой

reinforce — усиливать

release – отпускать

release — отпускать, разъединять

release the engine — отсоединить

release the engine — отсоединить двигатель

repair — ремонтировать

repairing shop (workshop) — ремонтная мастерская

require - требовать, просить

requirement - требование, запрос

residual gas — остаточный газ

reverse drive - обратный (задний) ход

right wheel - правое колесо

rigid — жесткий

rigid quality control — жесткий контроль качества

rise – подниматься

rivert — заклепывать

road conditions — дорожные условия

ROM - Read Only Memory - постоянная память, постоянное запоминающее устройство, ПЗУ

ROM — read only memory — постоянная память, постоянное запоминающее устройство, ПЗУ

rotary movement — вращательное движение

rotary movement — вращательноедвижение

rotate bodyly — вращаться корпусом

rubber insulator — резиновая прокладка

rubber pad - резиновая прокладка

run down - сесть (об аккумуляторах)

run idly - работать вхолостую диск

run out of fuel — закончилось топливо

running engine — работающий двигатель

running gear — ходовая часть

safety — безопасность
science - наука
scientist - ученый
secure — обеспечить
semiconductor — полупроводник
Sentral Processing Unit (SPU) - центральный процессорный узел
service life - срок службы
shaft — вал
shifting – переключение
shifting — переключение
shoe brake — колодочный тормоз
silent gearbox — бесшумная коробка передач
silicon — кремний
since — с тех пор
sliding-mesh gearbox - коробка передач со скользящими шестернями
sliding-mesh gearbox — коробка передач со скользящими шестернями
slow – замедлять
smooth operation — плавная работа
smooth-acting clutch - плавное сцепление
software - программное обеспечение
solution — решение
source of power — источник энергии
spark plug — свеча зажигания
spark plugs — запальные свечи
specific sequence - определенная последовательность действий
speed — скорость
speedometer - спидометр
springs — рессоры
stand — стенд
start the car - завести автомобиль
steering box — картер рулевого механизма
steering column - рулевая колонка
steering gear assembly – рулевой механизм
steering knuckle arm - рычаг поворотного кулака
steering knuckle arm — рычаг поворотного кулака
steering system — система рулевого управления
steering wheel — рулевое колесо
sticking - заедание, прилипание
strengthen – укреплять
strengthen — усиливать
suspension system - система подвески
stroke — ход (поршня)
subject to tests — подвергать испытаниям

support — опора
support — поддерживать, (опираться на)
suspension - подвеска
swing (swang, swung) - поворачиваться

tachometer — тахометр
tank — топливный бак
technician — техник
technician — техник
technologist – технолог
technology — технология
the ability to learn — способность запоминать (заучивать)
thin oil — легкое (жидкое) масло
tie-rod — поперечная тяга
tighten — закреплять, затягивать
tightness — герметичность
tiny chip — маленький чип
top dead center - верхняя мертвая точка
top dead center — верхняя мертвая точка
top gear — четвертая (прямая) передача
torque - крутящий момент
trace the fault - искать (проследить)неисправность
tractive effort — тяговое усилие
travelling speed — скорость езды
trouble — неисправность
trouble code — неисправный код
trouble codes — коды, сообщающие о неисправности
troubles — неисправности
truck - грузовой автомобиль
twist – кручение

under pressure - под давлением
undergo tests — проходить испытания
unibody construction — конструкция
unit - узел, блок, агрегат
universal-joint forks - вилки кардана
unjust - регулировать
until - пока не
up-to-date – современный
valve - клапан
wash — промывать
weld — сваривать
wheel — колесо
wheel cylinder — колесный тормозной цилиндр
wheels and springs — колеса с рессорами

windshield wiper — стеклоочиститель

within the range — в пределах

withstand strains — выдерживать с несущим кузовом

work out the technology of manufacturing processes — разрабатывать технологию производственных процессов

worm and sector — червяк и сектор

worm and sector type — рулевой механизм с червяком и сектором

Литература:

1. Д.Бонами Технический английский язык Москва: Высшая школа,1989. – 286 с.

2.Богацкий, И.С., Дюканова, Н.М. Бизнес-курс английского языки Словарь-справочник. Киев: Логос; 2003, - 128 с.

3. Васильева ,Л. Деловая переписка на английском языке. Москви Рольф: Айрис-Пресс, 2004.

4. Денисенко, Г.В. Англо-русский словарь сокращений: Деловая переписка. Минск: НКФ «Экоперспектива», 2005 – 223 с.

5. Добсон, Э. Как писать деловые письма. Пер. с англ. Челябинск Урал LTD, 2007 – 97 с.

6.Израилевич, Е.Е. Учебник коммерческой корреспонденции и документации на английском языке. Издание 3-е. Москва: Международные отношения, 2003 – 234 с.

7. Егорченкова, Е.Я.. Формирование самообразовательной компетенции по иностранному языку у студентов неязыкового экономического вуза.Иностранные языки в школе.№ 3.2003. – 20с.

8. Котон, Д. Курс высшего бизнес - английского. Эдинбург, 2001.

9.Мэрфи, Р. Английская грамматика на практике. Кэмбридж, 2003.

10.Слепович, В.С.. Деловой английский. Минск: 2002. – 187 с.

11.Тэйлор, К. Основы делопроизводства в современном бизнесе. Пер. с англ. Москва: Сол Систем: Финансы и статистика, 2007 – 98 с.

12.Терри О'Нилл, Питер Сноу. Смотри вперед. Видеокурс. - Л., 2004.

13.Шевелева С.А. Деловая переписка.1000 фраз.М.; Юнити, 2002. – 26 с.

14. Шевелева С.А. Основы экономики и бизнеса.–М.: Юнити,2000–429 с.

15. Ashley, A. A Handbook of Commercial Correspondence. Oxford University Press, 2002 78 с.

16. D.Bonamy .Technical English(course book).p.1- Edinburg,Iongman,2008.- 128p.

17.D.Bonamy .Technical English(course book) .p2 -Edinburg,Iongman,2008.- 128 p.

18.D.Bonamy .Technical English(work book) .p1-Edinburg,Iongman,2008.- 70 p.

19.D.Bonamy .Technical English(work book).p2- Edinburg,Iongman,2008.- 80 p.

20.Block, J. 707 Best Resumes. McGraw-Hill, 1997. Boyd, F. Making Business Decisions: Real Cases from Real Companies. Addison-Wesley Publishing Company Inc., 2004 – 127 с.

21.Fisher, R., Ury, W. Getting to Yes, Negotiating Agreement without Giving in. Arrow Books, 2001– 96 с.

22.Gamble, T.K., Gamble M. Communication Works. Fourth Edition. McGraw-Hill Inc., 2003 – 156с.

23.Gairns, R., Redman, S. True to Life. English for Adult Learners. Upper Intermediate. Cambridge University Press, 2003 – 247 с.

24. Jackson, T. The Perfect Resume. An Anchor Press Book, 2001 – 175 с.

25. Irvine, M., Cadman, M. Commercially Speaking. Oxford University Press, 2000 – 189 с.

26. Lesikar, R.V. Lesikar's Basic Business Communication. Irwin, Inc., 2006 – 234 с.

27. Littlejohn, A. Company to Company. A New Approach to Business Correspondence in English. Cambridge University Press, 2003 – 306 с.

23. Lloyd, A., Preier, A. Business Communication Games. Oxford Univerity Press, 2006 – 225 с.

28. Lougheed, L. Business Communication. Ten Steps to Success. Addison Wesley Publishing Company Inc., 2003 – 234 c.

29. Northey, M. Impact. A Guide to Business Communication. Prentice-Hall Canada, Inc., 2000–201c.

30. O'Connor, Ph., Pilbeam, A., Scott-Barrett, F. Negotiating. Longman Group UK Ltd., 2002 – 79 c.

31. Swales, J.M., Feak, Ch.B. Academic Writing for Graduate Students. A Course for Nonnative Students of English. The University of Michigan Press, 2004.

32. Sweeney, S. English for Business Communication. Cambridge University Press, 2007.

33. Tedford, T.L. Public Speaking in a Free Society. McGraw-Hill, Inc.,2001.

34. Wayne, F.S., Dauwalder, D.P. Communicating in Business. An Action Oriented Approach. Austin 2004.

Краснопёрова Алла Георгиевна
Профессиональный технический английский язык.
Часть 2

Методическое пособие по выполнению
практических работ по дисциплине
«Иностранный язык (английский)»
со студентами 3 курса технических специальности СПО

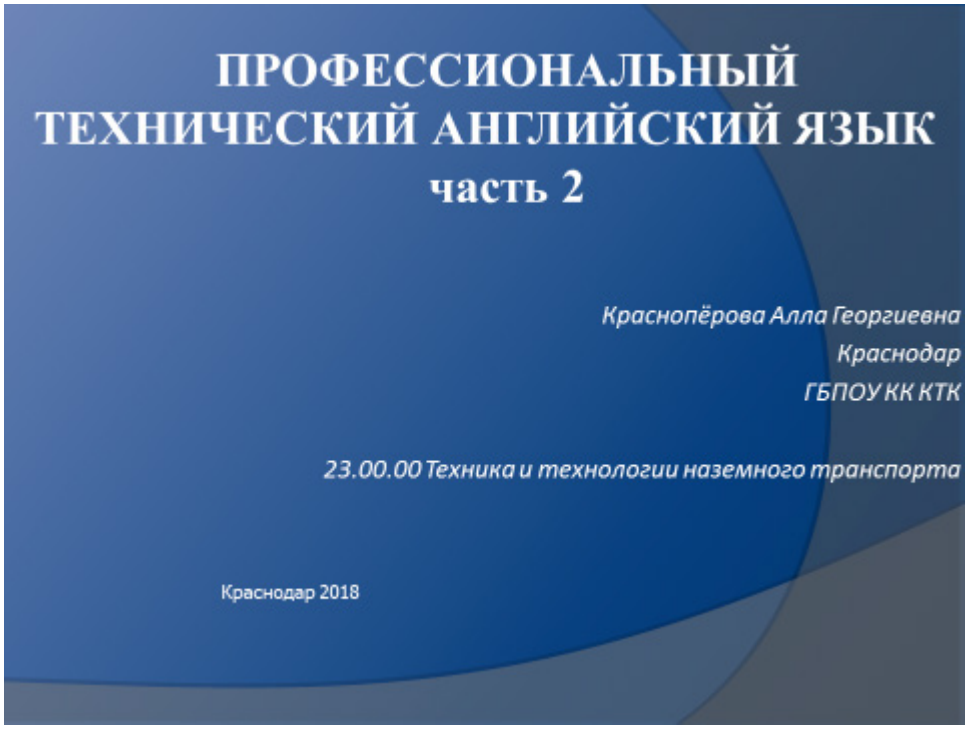

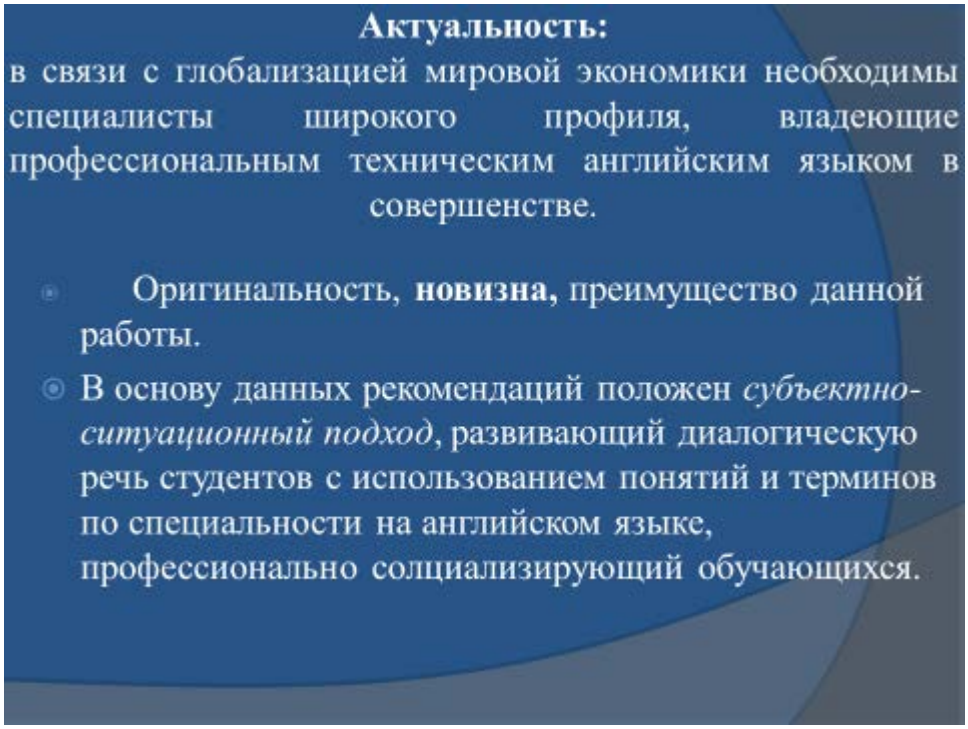

Нормативно-правовое основание

- Методические рекомендации созданы в соответствии с Рабочей программаой учебной дисциплины ОГСЭ. 03 Иностранный язык, разработанной в рамках выполнения работ по внесению изменений (дополнений) в образовательную программу по специальности среднего профессионального образования *23.02.03 Техническое обслуживание и ремонт автомобильного транспорта,* (ФГОС специальности утвержден приказом Минобразования России от 22.04.2014г. № 383, зарегистрирован в Минюсте Росси от 27.06.2014г. № 32878), в целях внедрения международных стандартов подготовки высококвалифицированных рабочих кадров с учетом передового международного опыта движения WSI/WSR, с учетом профессионального стандарта «Автомеханик», утвержденного приказом Министерства труда и социальной защиты Российской Федерации 22 декабря 2014 года № 106н, специальность входит в состав укрупнённой группы специальностей «23.00.00 Техника и технологии наземного транспорта», интересов работодателей.

Практическая значимость работы

- По своему назначению рекомендации являются учебно-практическими для обучения студентов 3 курса по специальности 23.02.03 Техническое обслуживание и ремонт автомобильного транспорта (укрупнённая группа 23.00.00 Техник и технологии наземного транспорта).

Оценка широты возможностей внедрения работы

- При внедрении данных методических рекомендаций, обучающиеся разовьют теоретическое мышление, расширят свой кругозор по проблемам отрасли , научатся неподготовленной английской речи по профессиональной тематике.
- Данные методические рекомендации могут быть использованы для обучения всех специальностей укрупнённой группа 23.00.00 Техника и технологии наземного транспорта

Основные положения разработки

- Весь материал рекомендаций представляет единый комплекс текстов и упражнений, составленный в соответствии с учебной программой 3 поколения, выполнение которых формирует у студентов базовые умения и навыки и формирует у студентов компетенции в области языкового знания.
- Данный курс ставит своёй целью сформировать, развить, закрепить, обобщить и систематизировать новые знания, умения и навыки и подготовить студентов к сдаче дифференцированного зачета по английскому языку. Эти рекомендации профессионально социализируют обучающихся: проведение фронтального опроса, выполнение основной и практической части профессионально-ориентированных, социализированных заданий и упражнений, закрепление пройденного материала в форме дискуссии и контрольных вопросов по прохождению тем. Предлагаемый курс профодится на основе базы обучающего материала по учебникам: Агабекян, И.П. « Английский язык для технических вузов», Голубев, А.П. «Английский язык для технических специальностей», Шляхова,В.А. «Английский язык для автотранспортных специальностей», Чебурашкин, Н.Д. «Технический перевод», D.Bonamy «Technical English (course book).p.1- Edinburg, Iongman, D.Bonamy «Technical English (work book) .p1-Edinburg, Iongman.

Выводы

При внедрении данных методических рекомендаций, обучающиеся разовьют теоретическое мышление, расширят свой кругозор по проблемам отрасли , научатся неподготовленной английской речи по профессиональной тематике.

Субъектно- ситуационный подход развовьёт диалогическую речь студентов , обучающиеся научатся использовать понятия и термины по специальности на английском языке в неподготовленной речи, смогут повсеместно участвовать в Программе-конкурсе World Skills.